R82®

panther™

Norsk bruksanvisning

N

© 2009 R82 A/S. All rights reserved.
The R82 logo and the Panther chairs are registered trademarks of R82 A/S.

07.2016

N INNHOLDSFORTEGNELSE

Panther 3
Sikkerhet 4
Verktøy 4
Vedlikehold 4
Garanti 5
Inn og ut av stolen 5
Stabilitet på vei 1/4 6
Stabilitet på vei 2/4 7
Stabilitet på vei 3/4 8
Stabilitet på vei 4/4 9
Hurtigkobling (QR) 10
Bremser og tippesikring 11
Sentralbrems 12
Vinkling av sete og rygg 13
Justering av gassfjær 14
Plassering av sete 15
Hjulkombina-sjoner 16
Valg av forgaffel ved forskjellige høydeinn-stillinger 17
Fotstøtter 18
Armlene og klesbeskytter 19
Bord 19
Abduksjonskloss og ryggforlenger 20
Skyvehåndtak 20
Hodestøtter 21
Svingbare skulderstøtter 22
Svingbare sidestøtter 23
Svingbare knestoppere 23
Kjørepose og regnslag 24
Abduksjonssele 25
Kryssvest og vest 26
H-sele og hoftesele 26
Trommelbremser 1/3 27
Trommelbremser 2/3 28
Trommelbremser 3/3 29
Montering av 12½" hjul 30
Montering/justering av håndbrems og kabel 31
Transport 32
Transport i motorkjøretøy 1/2 33
Transport i motorkjøretøy 2/2 34
Transport i kollektiv-trafikken 35
Produkt merking 36
Mål 37
Tekniske data 38
Produsent 38
Forhandler 38

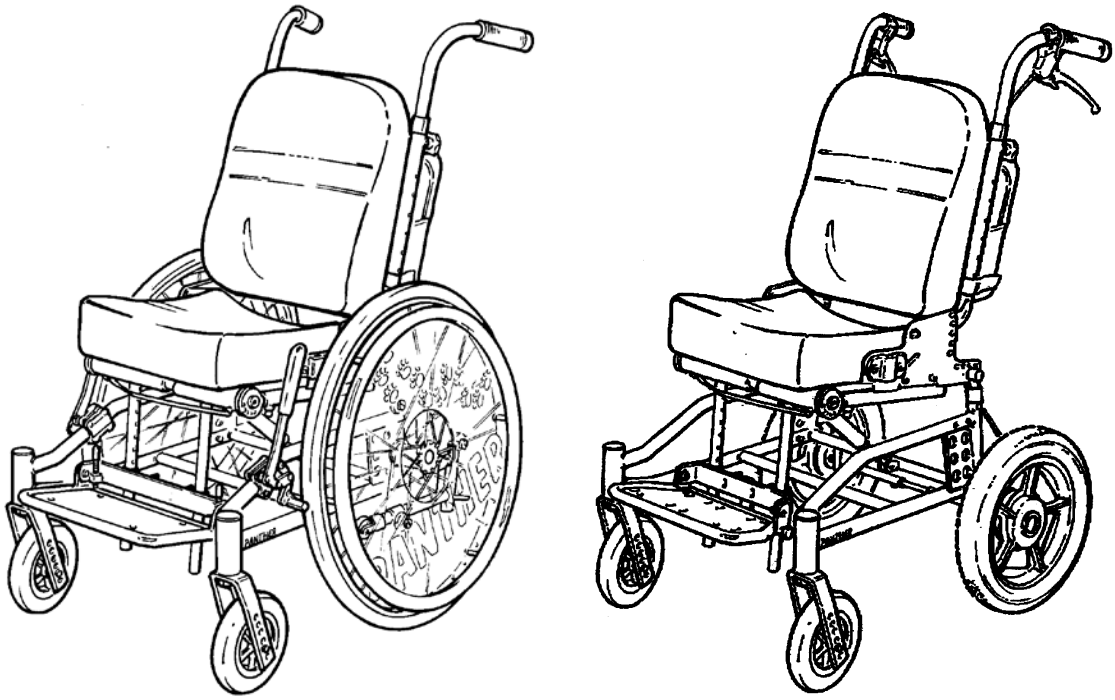

N PANTHER

Til lykke med ditt valg av Panther rullestol! Panther er produsert i den velkjente R82 kvaliteten, og vi er overbevist om at den vil leve opp til dine forventninger.

Panther er det hittil siste skudd på stammen av barnehjelpemidler fra R82. Stolen gjør det mulig å imøtekomme ethvert individuelt behov, når det gjelder sittestilling og komfort. Med stolens mange innstillingsmuligheter og store tilbehørsprogram, kan barn med stort behov for støtte med fordel bruke Panther.

I denne bruksanvisningen vil vi beskrive og illustrere de viktigste funksjonene for å sikre at brukeren får størst mulig utbytte av produktet.

N SIKKERHET

Panther er CE-merket. Dette er din garanti for at produktet oppfyller alle europeiske helse og sikkerhetskrav. Produktet er CE-merket i henhold til 93/42/EØF, klasse 1 av 14. juni 1993 – Direktiv om medisinsk utstyr. Panther er også godkjent iht. ISO 7176/19-2001 samt EN 12182 og EN 12183. Holdbarheten på dette produktet tilsvarer en levetid på ca 5 år ved normal bruk. Deretter skal produktet renoveres (av R82/Etac personale) for å forlenge levetiden.

Ved ombygging av produktet og bruk av uoriginale reservedeler skal CE-merket fjernes fra produktet.

Etterlat aldri brukeren i produktet uten tilsyn. Det skal alltid være en voksen tilstede. Feil bruk av produktet kan medføre alvorlige skader på brukeren. Kontroller før hver bruk at alle seler er korrekt festet til produktet.

Produktet er konstruert for én bruker av gangen. Flere brukere må ikke benytte produktet samtidig.

Instruer brukerne om å benytte tippesikringen, hver gang de kjører selv.

Siste versjon av bruksanvisningen finnes på www.R82.com

N

N VERKTØY

På det tverrgående røret bak setet henger en liten verktøypose. Den inneholder 3 stk. unbrakonøkler: 4, 5 og 6 mm, samt 2 fastnøkler: 10 og 13 mm. Dette verktøyet brukes ved noen av innstillingene som vises i denne bruksanvisningen.

N VEDLIKEHOLD

Trekket på Panther er avtagbart og kan vaskes på 40°. Det er også viktig å holde understellet rent for best mulig holdbarhet.

Dekk:	Hvis stolen har luftfylte hjul, må det alltid være luft i dekkene. Lufttrykk: 110 PSI, 250 kPa
Trommelbremser:	Eventuelle trommelbremser skal alltid ha stramme kabler, så bremsene fungerer optimalt.
Eiker:	Bør justeres jevnlig av R82 eller samarbeidspartnere.
Gassfjær:	Trenger ikke vedlikehold.

Gassfjær må ikke utsettes for trykk, høye temperaturer eller gjennomboring.

Bevegelige deler bør smøres jevnlig med tynn olje.

Justeringer og endringer som ikke er beskrevet i denne bruksanvisning, skal foretas av R82 eller samarbeidspartnere.

N GARANTI

R82 gir en 2 års garanti mot feil I utførelse og materialer og en 5 års garanti mot brudd i metallrammen som skyldes feil I sveisearbeidet. Garantien kan påvirkes negativt hvis kundens ansvar for å utføre service og/eller daglig vedlikehold ikke blir overholdt i samsvar med de retningslinjene og intervallene som er foreskrevet av leverandøren og/eller slik det framgår av håndboken. For ytterligere informasjon henviser vi til hjemmesiden for R82 under nedlastinger. Garantien kan bare påberopes hvis R82 produktet er i bruk i det samme landet der det ble kjøpt og hvis produktet kan identifiseres med serienummeret. Garantien dekker ikke tilfeldig skade, inkludert skade forårsaket av feil bruk eller forsømmelse. Garantien dekker ikke slitasjedeler som er gjenstand for normal slitasje og som trenger periodisk vedlikehold. Garantien er ugyldig hvis det er brukt uoriginale R82 deler/tilbehør, eller hvis produktet repareres eller modifiseres av andre enn autoriserte R82 representanter eller av personell som har fått opplæring og er godkjent av R82 for reparasjon og vedlikehold av R82 produkter. R82 forbeholder seg retten til å inspisere produktet som garantikravet gjelder for og den relevante dokumentasjonen før godkjenning av garantikravet, og å velge å erstatte eller reparere det defekte produktet. Det er kundens ansvar å returnere produktet som garantikravet gjelder for til salgsstedets adresse. Garantien gis av R82 forhandleren eller av en R82 representant.

N INN OG UT AV STOLEN

Ved kjøp av en Panther rullestol fra R82, mottar man instruksjon om hvordan barnet kommer inn og ut av stolen.
Før barnet plasseres i rullestolen, skal man forsikre seg om at bremsen er aktivert og at fotplaten er vinklet inn under setet.

Barnet plasseres og fotplaten, samt eventuelt annet tilbehør, tilpasses slik at barnet oppnår optimal sittekomfort.

N

STABILITET PÅ VEI 1/4

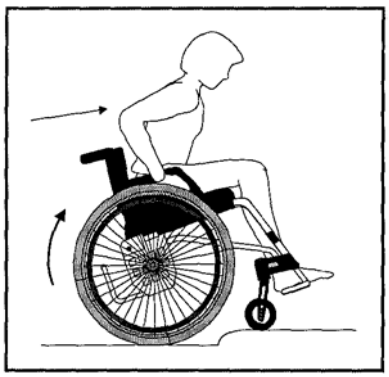

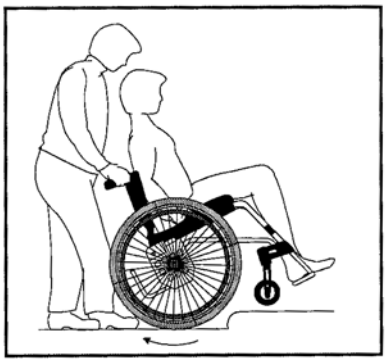

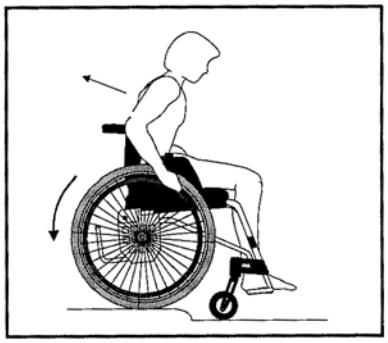

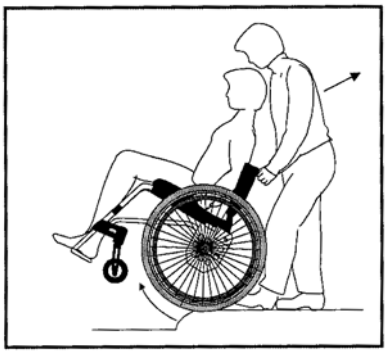

Kjøring OPP på fortauskanter (maks 10 cm)

Forlengs
Det anbefales at kun erfarne brukere benytter denne teknikken.

- Påse at tippesikringen er deaktivert
- Kjør forlengs mot fortauskanten
- Balanser på drivhjulene og løft svinghjulene fra bakken
- Len deg fremover og skyv hardt fremover i drivringene

Forlengs med assistanse
- Påse at tippesikringen er deaktivert
- Kjør forlengs mot fortauskanten
- Vipp stolen bakover for å løfte svinghjulene over fortauskanten
- Løft i håndtakene for å få drivhjulene over fortauskanten

Baklengs
Denne teknikken bør kun brukes over lave kanter, og er avhengig av høyden på fotbrettet.

- Påse at tippesikringen er deaktivert
- Kjør baklengs mot fortauskanten
- Len deg fremover og dra hardt bakover i drivringene

Baklengs med assistanse
- Påse at tippesikringen er deaktivert
- Kjør baklengs mot fortauskanten
- Vipp stolen bakover for å løfte svinghjulene
- Løft i håndtakene for å trekke stolen opp
- Trekk stolen bort fra fortauskanten og senk svinghjulene til bakken.

N STABILITET PÅ VEI 2/4

Kjøring NED fra fortauskanter (maks 10 cm)

Forlengs
Det anbefales at kun erfarne brukere benytter denne teknikken.

- Påse at tippesikringen er deaktivert
- Kjør forlengs mot fortauskanten
- Skyv hardt i drivringene og kjør fremover
- Alle hjulene skal være på bakken samtidig

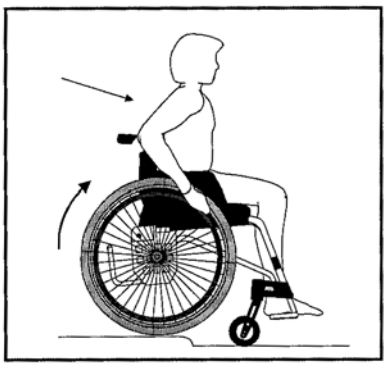

Forlengs med assistanse
- Påse at tippesikringen er deaktivert
- Kjør forlengs mot fortauskanten
- Vipp stolen bakover for å løfte svinghjulene
- Kjør forsiktig ned fra fortauet og påse at svinghjulene plasseres på bakken

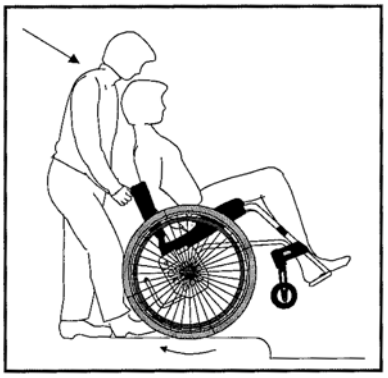

Baklengs
Denne teknikken må aldri benyttes hvis høydeforskjellen er mer enn 10 cm. kun erfarne brukere anbefales å benytte denne teknikken

- Påse at tippesikringen er deaktivert
- Kjør baklengs mot fortauskanten
- Len deg fremover og kjør forsiktig ned frafortauet

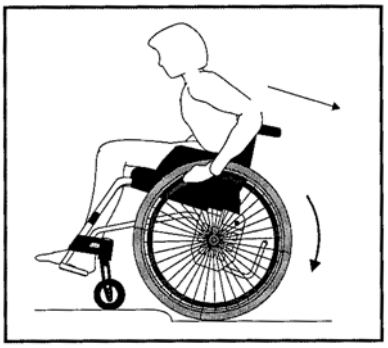

⚠ Det er stor tipperisiko ved bruk av denne teknikken.

Baklengs med assistanse
- Påse at tippesikringen er deaktivert
- Kjør baklengs mot fortauskanten
- Kjør forsiktig ned fra fortauskanten og trekk stolen bort fra fortauet
- Sett hjulene på bakken.

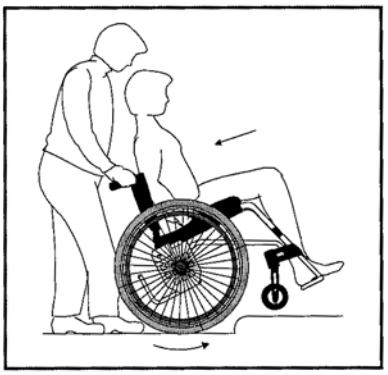

N

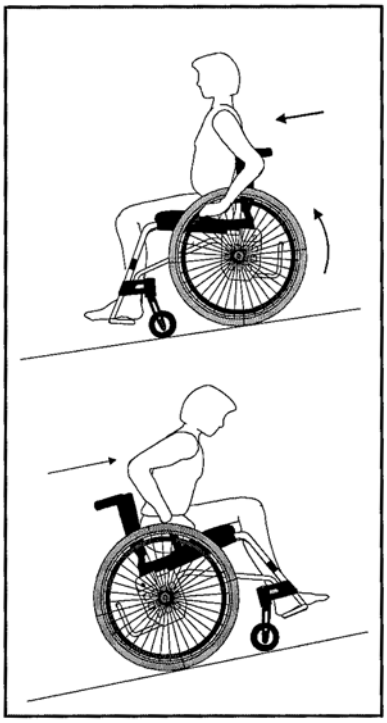

N

STABILITET PÅ VEI 3/4

Kjøring NED-/OPPOVERBAKKE

Følg instruksjonene under for å unngå at stolen vipper ved kjøring ned-/oppoverbakke.

Kjøring nedoverbakke:
Sitt oppreist i stolen. Reguler farten ved hjelp av drivringene – ikke bremsene

Kjøring oppoverbakke:
Len deg fremover for å regulere tyngdepunktet.

Unngå å dreie/vri kroppen midt i en bakke.

Sitt alltid så oppreist som mulig.

Be heller om hjelp fremfor å ta en risiko selv.

N STABILITET PÅ VEI 4/4

Kjøring OPP trapper

Be alltid om hjelp.

Benytt aldri rulletrapper med mindre du får hjelp av andre.

Baklengs med assistanse:

- Påse at tippesikringen er deaktivert og håndtakene er godt fastspent
- Kjør bakover mot første trappetrinn
- Vipp stolen og trekk den opp, ett trinn av gangen. Sørg for å holde balansen på bakhjulene
- Trekk stolen bort fra siste trappetrinn og sett svinghjulene på bakken/gulvet

ing NED trapper

Be alltid om hjelp.

Benytt aldri rulletrapper med mindre du får hjelp av andre.

Forlengs med assistanse:

- Påse at tippesikringen er deaktivert.
- Kjør frem til første trappetrinn og vipp stolen
- Kjør ned ett trinn av gangen. Sørg for å holde balansen på drivhjulene
- Sett svinghjulene på bakken/gulvet etter siste trappetrinn

Hvis det er hjelpere tilstede, kan den ene assistere ved å løfte foran.

Hjelpere skal alltid sørge for å løfte korrekt – det vil si med bena og ikke med ryggen.

N

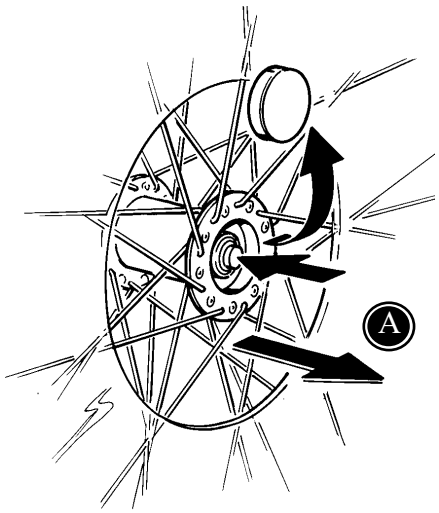

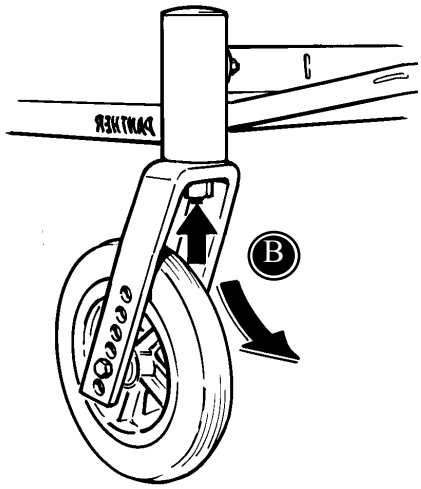

N

N HURTIGKOBLING (QR)

Panther er utstyrt med hurtigkobling på drivhjul, det vil si at hjulene kan tas av uten bruk av verktøy (A). Fjern plasthetten i navet. Trykk så på utløserknappen i midten og hold den inne. Trekk samtidig hjulet vekk fra rammen.

Er Panther utstyrt med hurtigkobling på forhjulene fjernes de på følgende måte: Trykk på utløserknappen som vist. Trekk samtidig forgaffel med hjulet vekk fra opphenget (B).

Hvis stolen skal ta minst mulige plass, for eksempel under transport, vippes fotstøtten opp og ryggen legges fremover.

N BREMSER OG TIPPESIKRING

Bremsene betjenes ganske enkelt: Før håndtaket (A) frem, og bremsen er aktivert.

Tippesikringen kan vendes enten oppover (ikke aktivert) eller nedover (aktivert). For å vende tippesikringen gjøres følgende: Trykk inn den lille tappen (fjærlåsen) som vist, (B) og drei tippesikringen.

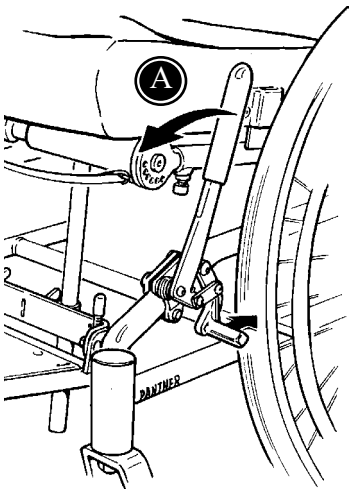

> ⚠ Tippesikringen skal alltid være aktivert når stolen er tippet bakover. Tippesikringen bør fjernes eller deaktiveres når stolen transporteres.

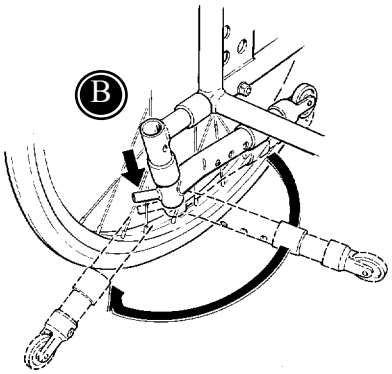

N

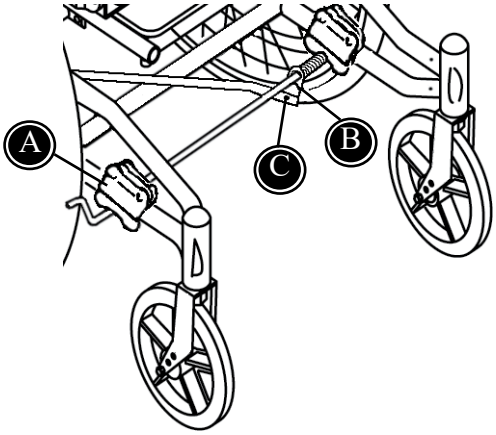

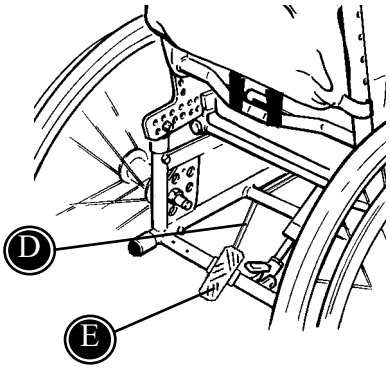

N

N SENTRALBREMS

For å montere sentralbrems på en Panther rullestol, gjøres følgende:

- Beslagene med bremsestangen (A) monteres foran på rammen ved hjelp av medfølgende unbrakoskruer.
- Sørg for at fjæren (B) sitter rundt beslaget. Bremsestangen dreies et par ganger rundt slik at fjæren er godt spent.
- Deretter monteres stangen til bremsepedalen med skrue (C) som medfølger.
- Stangen til bremsepedalen (D) holdes opp mot tverrstangen på understellet. Bremsepedalen (E) plasseres løst på understellet, hvoretter de to hullene avmerkes med tusj eller lignende.
- Fjern bremsepedalen fra understellet og bor 2 stk. hull med Ø 6,5 i understellet. Hullene skal bores helt gjennom stangen.
- Bremsepedalen monteres. Deretter monteres stangen til bremsepedalen med skruene som følger med.
- Juster beslagene (A), avhengig av hvor stram bremsen skal være.

N VINKLING AV SETE OG RYGG

Vinkling av sete:
Trå på fotpedalen (A) på nedre tverrgående rammerør bak på stolen. Dermed utløses gassfjæren, og setet kan vinkles. Vær oppmerksom på at rygglenet følger med, så vinkelen mellom sete og rygg forblir uendret.

Vinkling av rygg:
Trekk i stålwiren (B) bak på ryggdelen der ryggen er hengslet.

Når ryggen er lagt helt tilbake, vil det være en fordel å vende kjørehåndtakene fremover. Skruehåndtaket (C) løsnes, og tappen på ryggrørene trykkes inn (fjærlåsen). Vend håndtakene slik at tappen ”spretter” ut på den andre siden. Stram så skruen igjen.

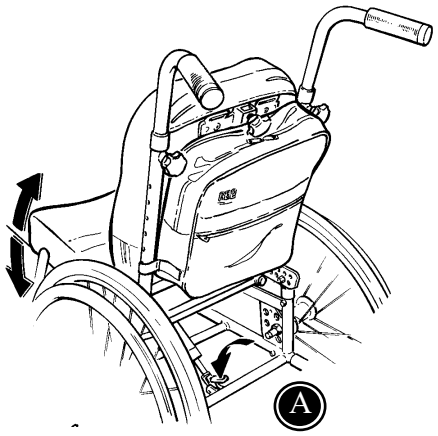

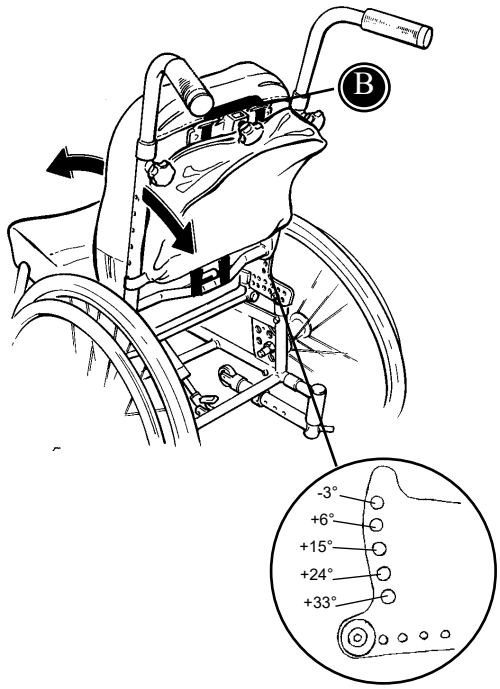

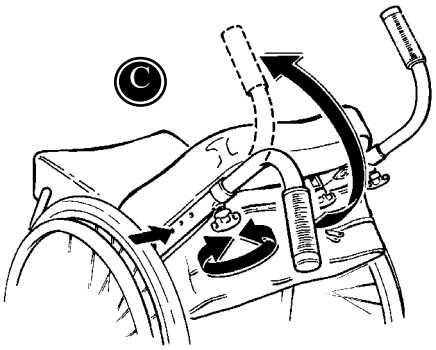

N

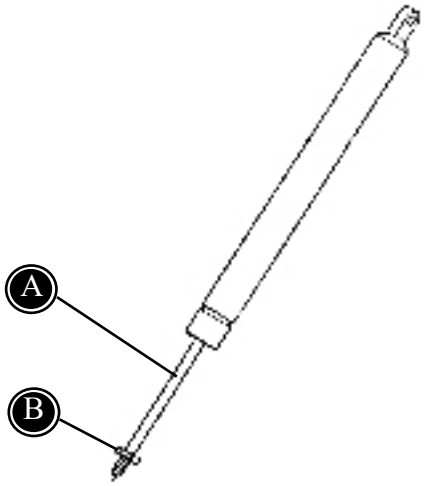

N

N JUSTERING AV GASSFJÆR

Panther er utstyrt med en gassfjær til vinkeljustering. Etter en periode kan det være behov for justering av gassfjæren. Justering er kun nødvendig når:

- gassfjæren utløses av seg selv
- gassfjæren overhodet ikke kan utløses

Hvis gassfjæren utløses av seg selv, løsnes mutteren (B) med en 17 mm nøkkel. Deretter dreies stempelstammen (A) mot klokken for å spennes. Spenn fast mutteren (B) igjen.

Hvis gassfjæren overhodet ikke kan utløses, løsnes mutteren (B) med en 17 mm nøkkel. Deretter dreies stempelstammen (A) med klokken for å løsne. Spenn fast mutteren (B) igjen.

N PLASSERING AV SETE

Setet kan monteres på understellet på forskjellige måter. Slik kan man endre:

- setehøyden
- intervall på setevinkel
- setets plassering fram og tilbake

På tegningen er innstillingsmulighetene illustrert.

(A) er regulering av setehøyden. (B) er både til regulering av setehøyden og til innstilling av setet fram og tilbake. (C) er plassering av gassfjær i beslaget under setet. Plassering er avgjørende for intervall på setevinkel. Jo lenger bak gassfjæren plasseres,desto lenger bakover kan stolen tiltes. Til gjengjeld skal gassfjæren settes i et av de forreste hullene hvis setet skal tiltes forover.

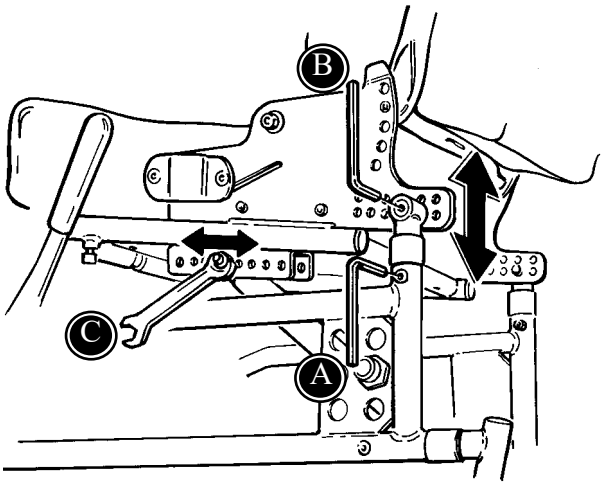

N

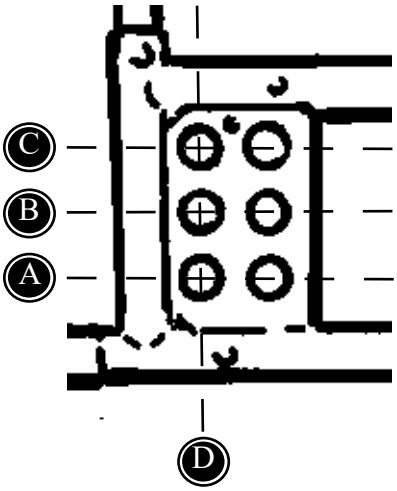

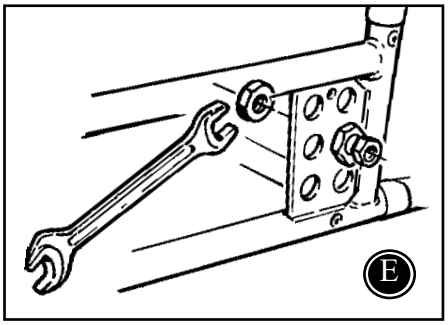

	20"	22"	24"
C	-	-	46 cm (std)
B	-	46 cm (std)	48 cm
A	46 cm (std)	48 cm	-

N

HJULKOMBINA-SJONER

Skjemaet beskriver de kombinasjoner vi anbefaler. Ønskes annen setehøyde, brukes setehøydeinnstilling beskrevet på side 11.

Ved å bruke bakerste hjulrekke oppnåes størst stabilitet (D).

⚠ Husk at tippesikringen skal forlenges ved setehøyde 48 cm.

⚠ Ved endring av drivhjulenes plassering skal drivhjulshylsens mutter på gavlen etterstrammes med 28 Nm.

N

N

VALG AV FORGAFFEL VED FORSKJELLIGE HØYDEINN-STILLINGER

Tabellen viser de forskjellige høydeinnstillingene med utgangspunkt i standard setehøyde. Setehøyde og vinkel justeres i henhold til beskrivelse på side 11 og 12, og kan ikke endres ved å flytte kjørehjulets plassering i forgaffelen.

Vi anbefaler å benytte standard plasseringer for å unngå ustabilitet.

	SH:46 cm (std)	
3. 2. 1.	pos 1 pos 1 pos 2	140 x 40 mm / 5,5" 150 x 30 cmm / 6" 180 x 30 mm /7"
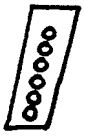 6. 5. 4. 3. 2. 1.	pos 1 pos 3	- 150 x 30 mm / 6" (QR)
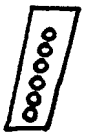 6. 5. 4. 3. 2. 1.	pos 1 pos 2 pos 2 pos 3	- 175 x 40 mm (QR) 180 x 45 mm (QR) 140 x 40 mm / 5,5" (QR)

	SH:48 cm (std)	
3. 2. 1.	pos 1 pos 1 pos 2	- - -
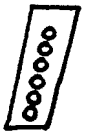 6. 5. 4. 3. 2. 1.	pos 1 pos 3	150 x 30 mm (6" (QR) -
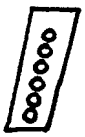 6. 5. 4. 3. 2. 1.	pos 1 pos 2 pos 2 pos 3	140 x 40 mm / 5,5 (QR) - - -

N

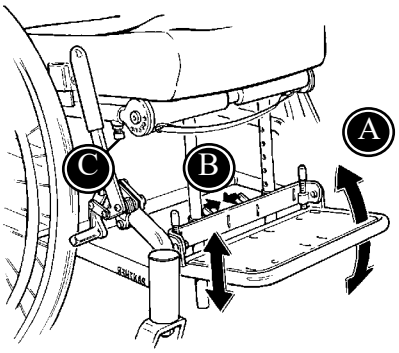

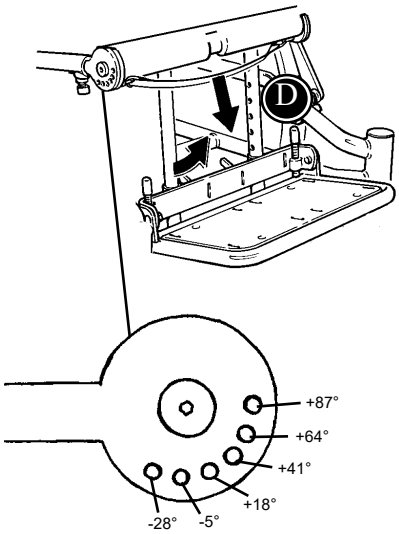

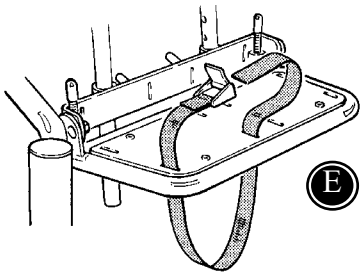

N

FOTSTØTTER

Drei på skruen i hjørnet av fotplaten (A) så platen kan vinkles. Klem sammen håndtakene bak på fotplaten (B), slik at den kan høydejusteres.

Setedybden er regulerbar ved at man flytter puten litt frem eller tilbake. Flytter man seteputen frem, kan det være en god ide å skyve fotstøttebeslaget frem for å understøtte puten. Bruk unbrakonøkkelen til å løsne skruen (C).

Vinkling av fotstøtten:
Trekk ut stroppen foran setet (D) og fotstøtten kan vinkles.

> ⚠ På Panther 3 er det nødvendig å ha setehøyden fra standard innstilling når fotstøtteplaten skal settes i vannrett posisjon.

Montering av fotseler (E).

N ARMLENE OG KLESBESKYTTER

Armlenet plasseres i innfestingen på siden av stolen.

Armlenehøyden bestemmes ved å flytte klesbeskytter enten opp eller ned. Klesbeskytteren ligger an mot innfestingen til armlenet. Dette gjøres med unbrakonøkkel 4mm, som ligger i verktøyposen.

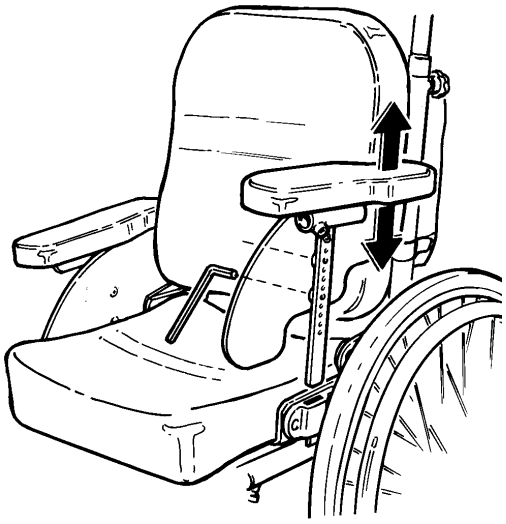

N

N BORD

Bordet monteres i armlenestangen som festes under armlenspolsteret.

Bruk 6 mm unbrakonøkkel for å tilpasse bredden på bordet til stolen. Nøkkelen ligger i verktøyposen.

Sving bordet opp og på plass. Sørg for at rattet under bordet er strammet forsvarlig.

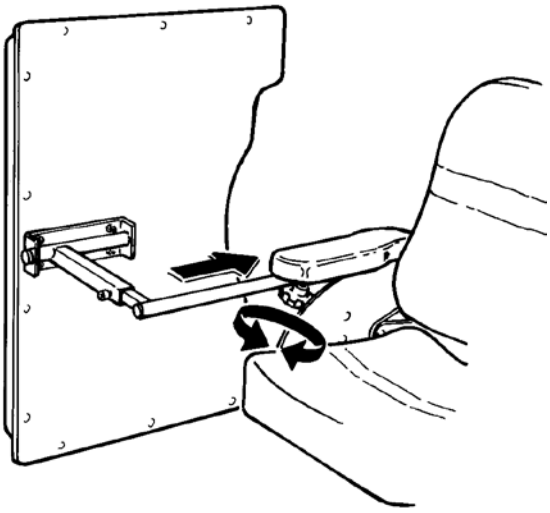

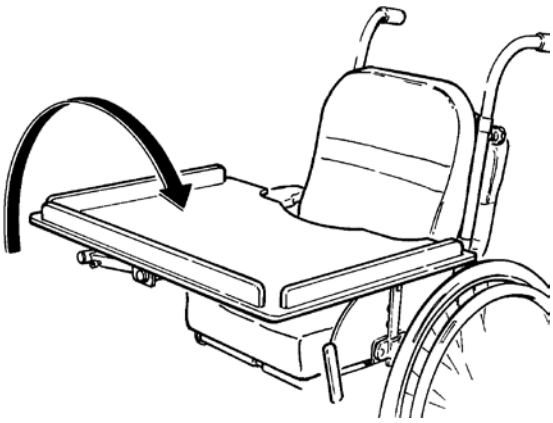

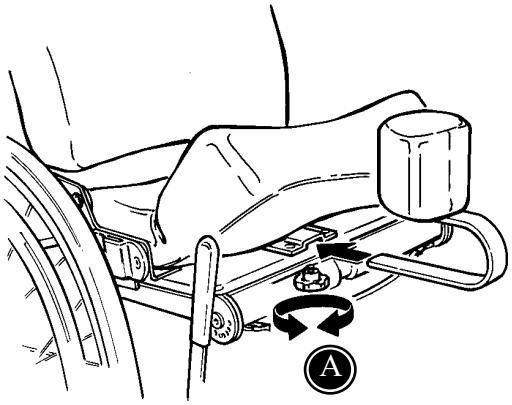

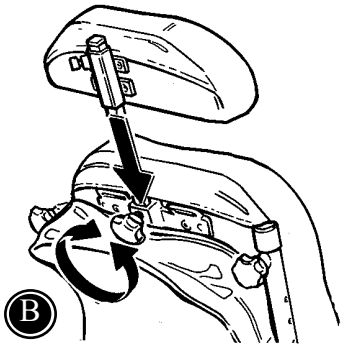

N ABDUKSJONSKLOSS OG RYGGFORLENGER

Beslaget til abduksjonsklossen monteres under seteputen med en 4 mm unbrakonøkkel. Abduksjonsklossen føres inn i beslaget som vist (A). Stram så rattet på undersiden.

Ryggforlengeren settes i beslaget til hodestøtten bak på ryggen, som vist (B). Både ryggforlenger, hodestøtte og svingbare skulderstøtter kan monteres samtidig.

N

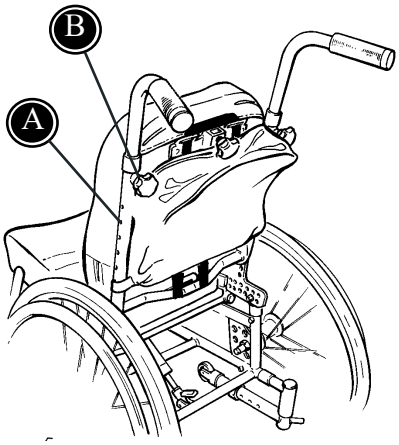

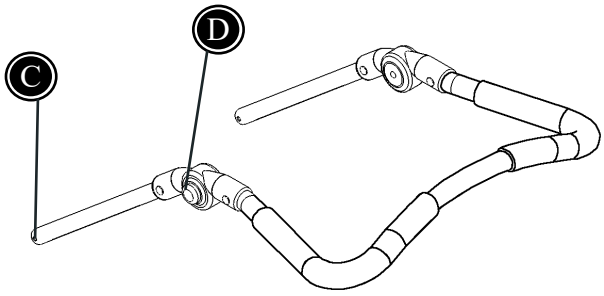

N SKYVEHÅNDTAK

Demonter det eksisterende håndtaket ved å trykke inn springfjærene (A), løsne skruknappene (B) og løfte opp håndtaket.

Monter det nye skyvehåndtaket og juster høyden ved å trykke inn springfjærene (C) og plasser skyvehåndtaket i ønsket posisjon. Stram deretter til skruknappene (B).

Vinkelen på det nye skyvehåndtaket kan enkelt justeres ved å vri på knappene på hver side av håndtaket (D).

N HODESTØTTER

Montering og høyderegulering av hodestøtten (A). Hodestøtten kan vendes 180°og gi støtte langt fremme.

Vinkling og sideveis innstilling av hodestøtten (B). Det er en god ide å løsne alle innstillingsskruer på en gang, foreta innstillingen og stramme alle skruene igjen.

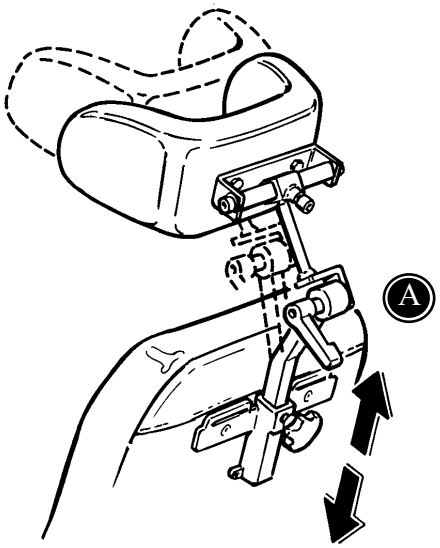

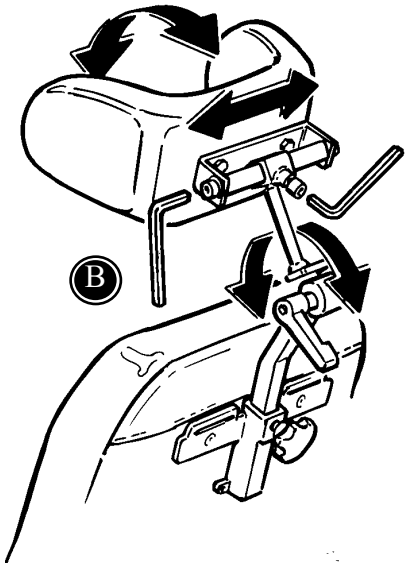

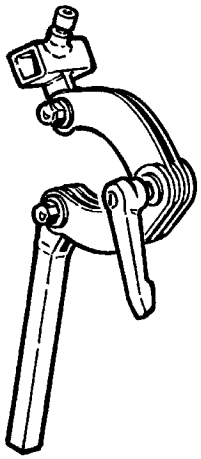

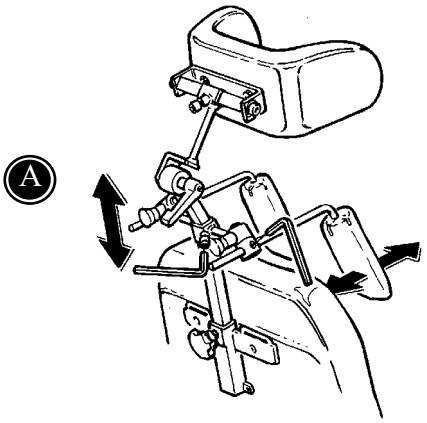

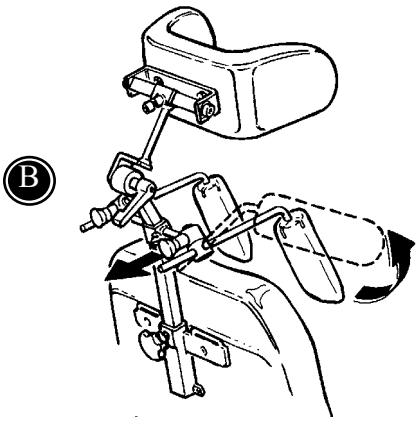

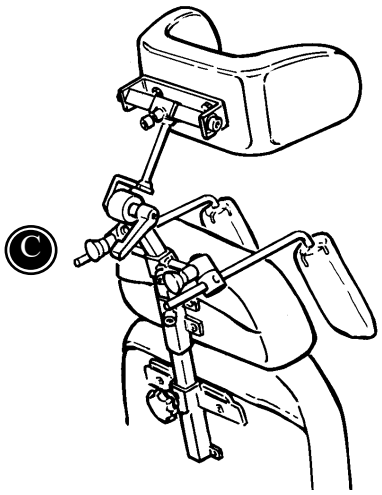

N

N SVINGBARE SKULDERSTØTTER

Høyde og dybderegulering av skulderstøttene foretas som vist på bildet med 6 og 4 mm unbrakonøkler (A). Unbrakonøklene ligger i verktøyposen.

For å kunne svinge skulderstøtten opp og ut til siden, bør man bare trekke ut den sorte knappen som vist på tegningen (B).

Monteres ryggforlenger, hodestøtte og svingbare skulderstøtter samtidig, bruker man stangen til hodestøtten som gjennomgående stang også til resten av utstyret (C).

⚠ Vi anbefaler å smøre alle bevegelige deler jevnlig med tynn olje.

N SVINGBARE SIDESTØTTER

De svingbare sidestøttene monteres i sporene i ryggen med den 13 mm fastnøkkelen (A), som ligger i verktøyposen. Sørg for at de sitter i riktig høyde og ikke gnager under armene. For å svinge sidestøttene ut til siden, skal man løfte sidestøtten opp helt inne ved beslaget (B). (Se pilen).

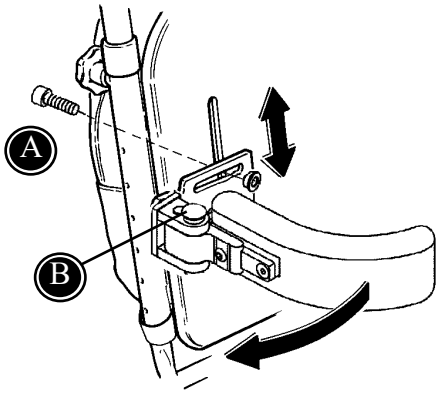

Vi anbefaler å smøre alle bevegelige deler jevnlig med tynn olje.

N SVINGBARE KNESTOPPERE

Stangen til de sidesvingbare knestøttene skal plasseres i beslagene under seteputen. Skruene festes med en 4 m.m unbraconøkkel.

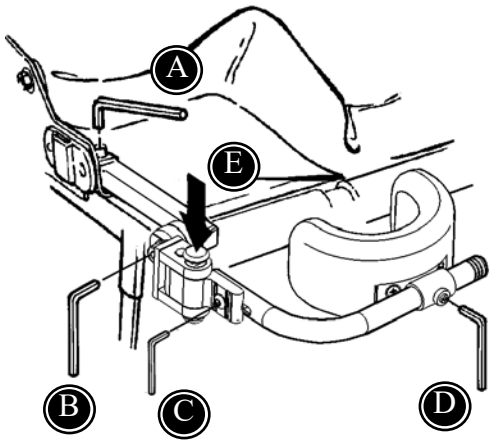

* For å vinkeljustere knestøttene må skruene (B) løsnes med en 6 m.m unbraconøkkel.
* For å justere dybden, bruk en 4 m.m unbraconøkkel for å løsne skruene (A) eller (C).
* Knestøttene kan justeres i vinkel- og sideveis (D) med en 4 m.m unbraconøkkel
* Trykk ned den røde knappen på beslaget (E) for å svinge ut knestøttene.

Påse at de svingbare delene blir smurt av og til, minst hver 3. måned.

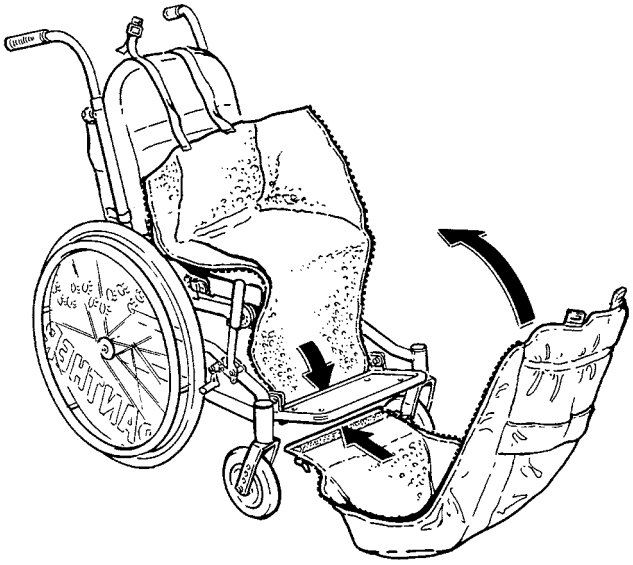

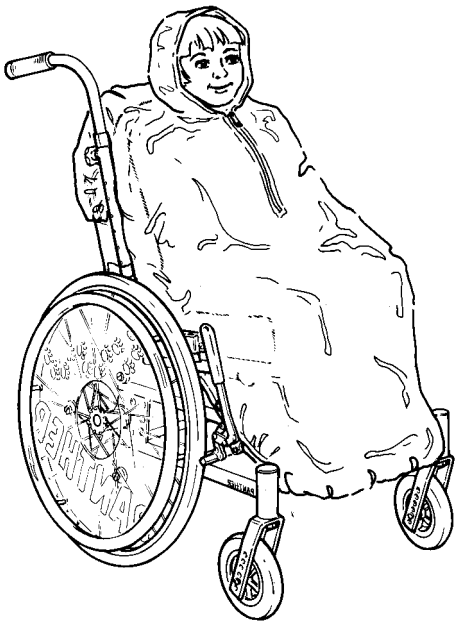

N

KJØREPOSE OG REGNSLAG

Plassering av kjøreposen:
Glidelåsene i sidene på posen trekkes ned som vist på tegningen. Barnet settes i posen, og glidelåsene trekkes opp igjen. Skulderremmene festes med hurtiglåsen (A).

Kjøreposen er festet med borrelås ved fotenden, så overdelen kan fjernes helt. Dette gjør at overdelen lett kan fjernes i forbindelse med for eksempel handleturer.

Regnslaget bør dekke fotstøtten, rygglenet og ryggsekken samt eventuelle armlen.

Kontroller jevnlig at alle seler er korrekt plassert samt at alle justeringer er forsvarlig utført.

N ABDUKSJONSSELE

Abduksjonsselen legges flatt på setet som vist. Remmene på selen monteres i festene som sitter under sitteputen (A).

Barnet plasseres på abduksjonsselen. Selen føres opp mellom barnets ben og bakom stolens rygg, der den festes sammen med en hurtiglås. (Bilbeltespenne).

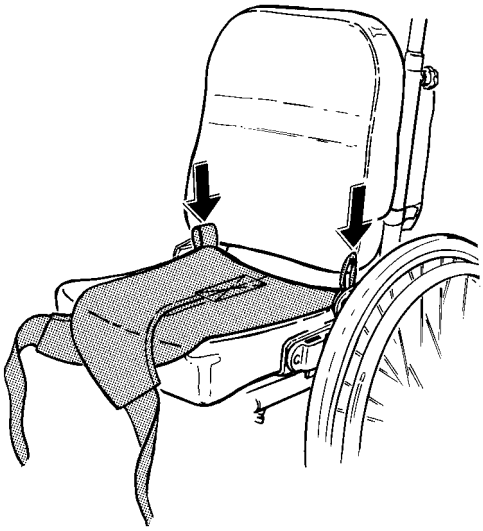

Kontroller jevnlig at alle seler er korrekt plassert samt at alle justeringer er forsvarlig utført.

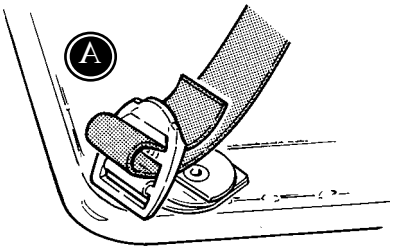

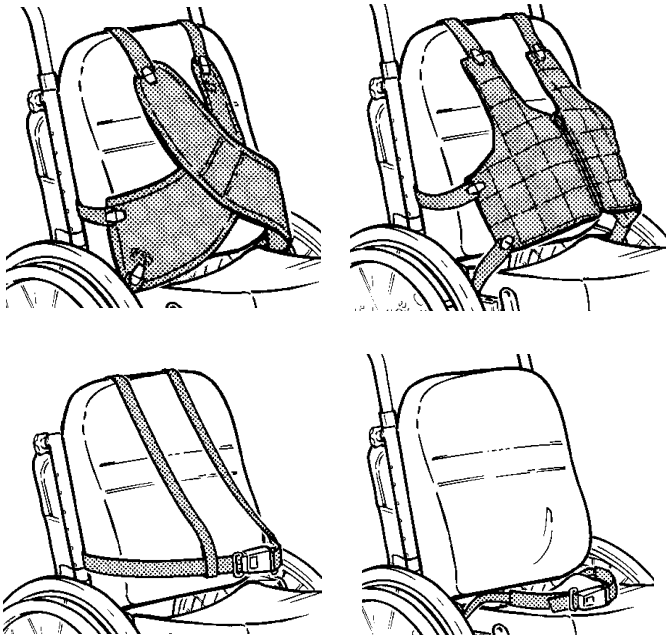

N KRYSSVEST OG VEST

Skulderstroppen spennes fast på baksiden av rygglenet (A). Stroppene under armene og de nederste stroppene festes i spennen bak puten (B) + (C).

Både vest og kryssvest kan løsnes der selene sitter fast i selve vesten. Man bør ikke løsne spennene fra stolen hver gang brukeren skal inn og ut av stolen.

⚠ Kontroller jevnlig at alle seler er korrekt plassert samt at alle justeringer er forsvarlig utført.

N

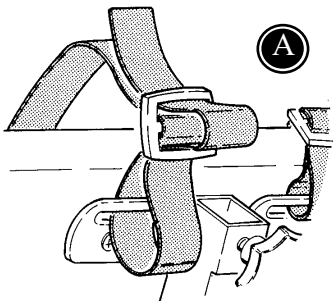

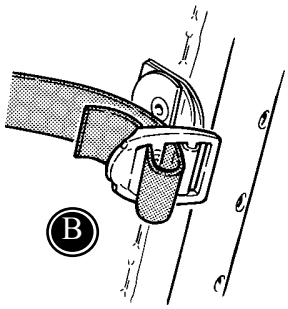

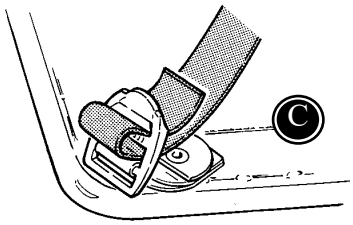

N H-SELE OG HOFTESELE

Skulderselen til H-selen spennes fast på baksiden av rygglenet (A). I siden festes selen i spennene bak ryggputen, eller under seteputen (B) + (C).

Hofteselen spennes fast i festene under seteputen (C).

⚠ Kontroller jevnlig at alle seler er korrekt plassert samt at alle justeringer er forsvarlig utført.

N TROMMELBREMSER 1/3

Montering av trommelbremser:

1. Start med å ta av hjulet

2. Avmonter QR-akslen med en 24 mm nøkkel.

Hvis man kun ønsker å flytte QR-akselen til et annet hull, skal avstanden mellom mutterene på utsiden av hjulplaten være 9 mm. Spenn mutterene på innsiden, som illustrert. Unngå å spenne for hardt (max 22 Nm).

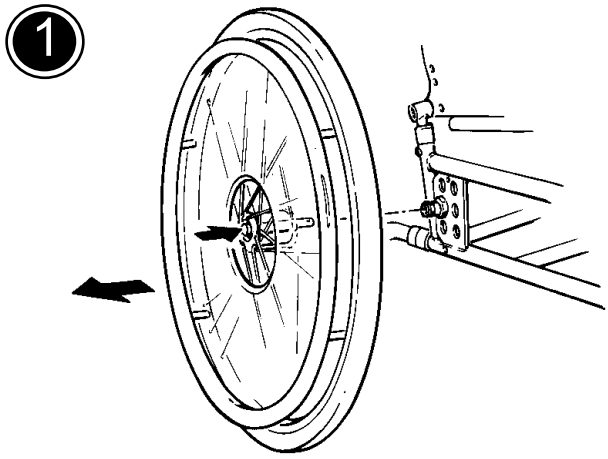

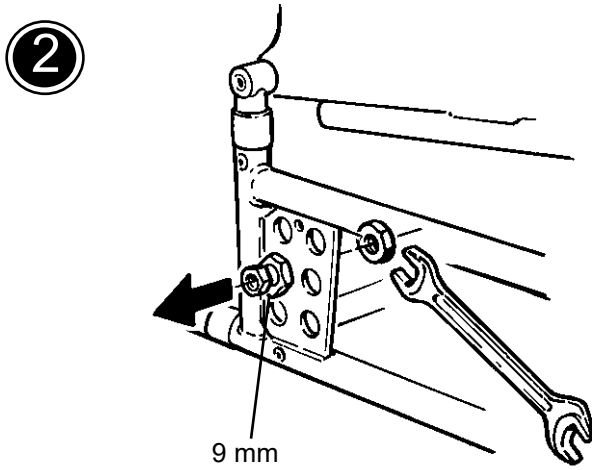

N

1

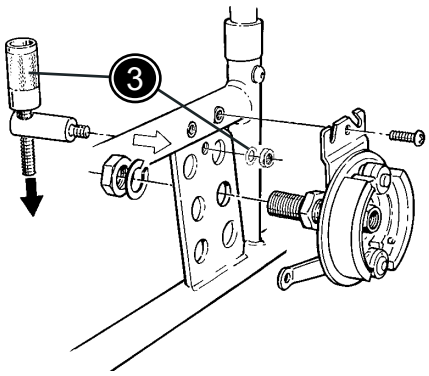

2

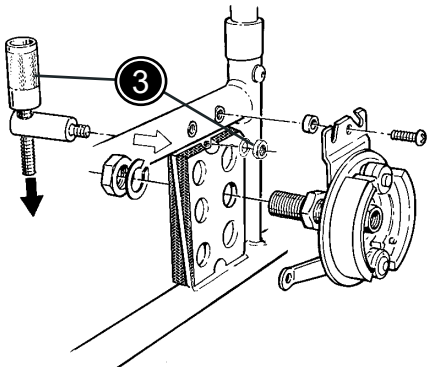

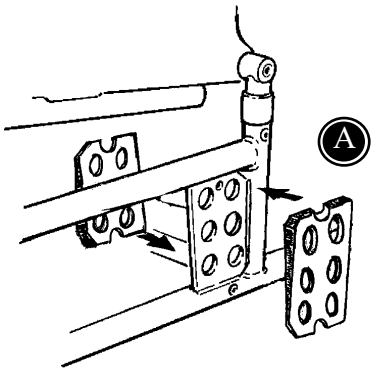

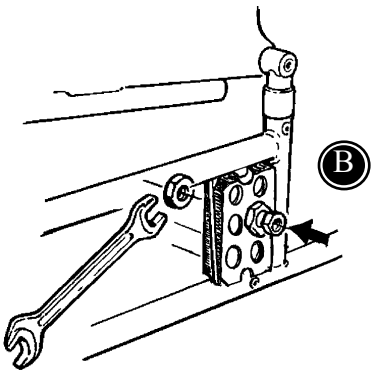

N

TROMMELBREMSER 2/3

Selve trommelbremsen monteres i hullplaten. Alt etter hvilken Panther man har, følges nedenstående beskrivelse 1 eller 2.

1. Hvis Panther stolen har mutterstykket i øverste tverrgående stang, monteres trommelbremsen som vist. Bruk evnt. en 5 mm gjengetapp til å rense gjengene i mutterstykket.

2. Framgangsmåten når understellet er uten camber, er nesten lik punkt 1. Avstandsstykket skal monteres mellom understell og bremsebeslag (tegning 2). Det er samme framgangsmåte som brukes ved endring av cambervinkel ved hjelp av kiler.

Montering av kiler til utligning av cambervinkel: Kilene plasseres på hver side av hullplaten som vist (A), deretter monteres QR-akselen (B) eller trommelbremsen (2).

N TROMMELBREMSER 3/3

Bremsehåndtak monteres på kjørehåndtaket med en stjernetrekker (A). Kabelwiren føres gjennom hullskruen i håndtaket (B), deretter monteres kabelstrømpen (C).

Fastgjøring av bremsekabelen ved bremsen: Kabelen føres gjennom kabelholderen (D) og gjennom hullskruen (E). Monter skruen gjennom bremsearmen (F). Fest med muttere og en 8 mm nøkkel. Klipp av kabelen og fest beskyttelseshetten (G) med tang som vist.

Monter nytt hjul (H).

Pass på at håndbremsen (I) fortsatt sitter i riktig avstand til hjulet (5 mm).

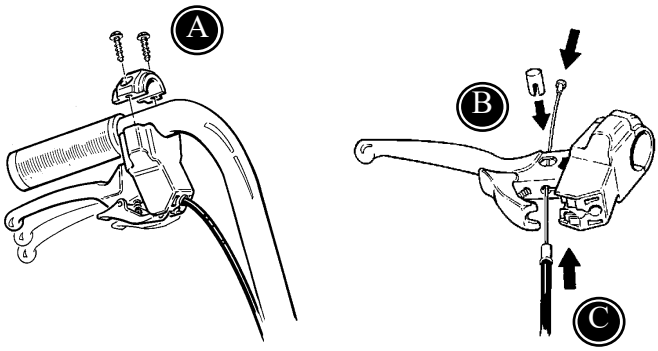

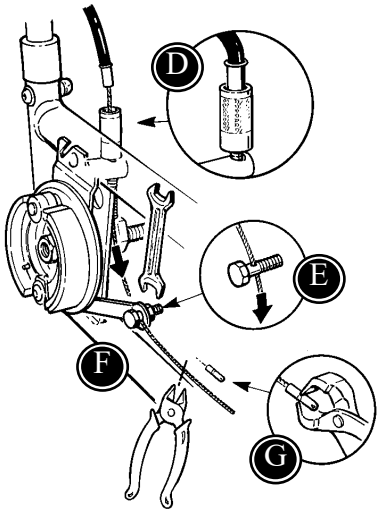

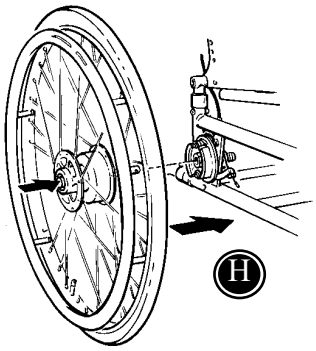

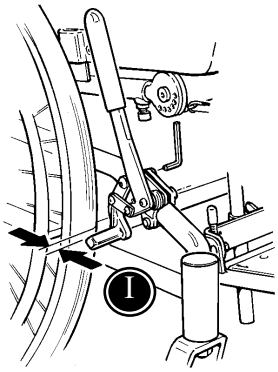

N

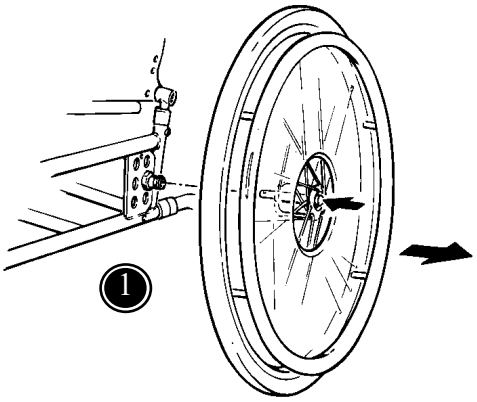

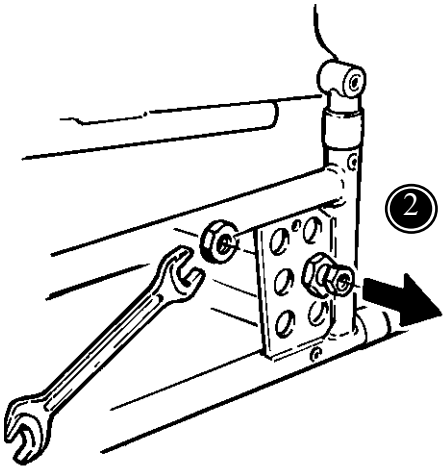

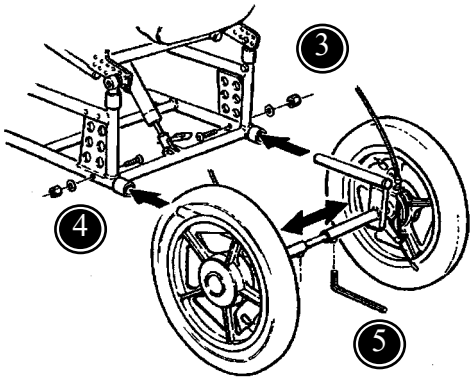

N

MONTERING AV 12½" HJUL

For å montere 12 1/2” hjul skal nedenstående beskrivelse følges:

1. Start med å avmontere drivhjulet.
2. Avmonter QR-akselen med en 24 mm nøkkel.
3. Avmonter eventuelt tippesikringene på begge sider.
4. Hjulsettet med 12 1/2” hjul monteres med skruene fra tippesikringene og strammes til.
5. Bredden reguleres ved å løsne unbrakoskruene på tverrstangen mellom hjulene med en 4 mm unbrakonøkkel.

Spenn fast når riktig avstand mellom hjulene er funnet.

N MONTERING/ JUSTERING AV HÅNDBREMS OG KABEL

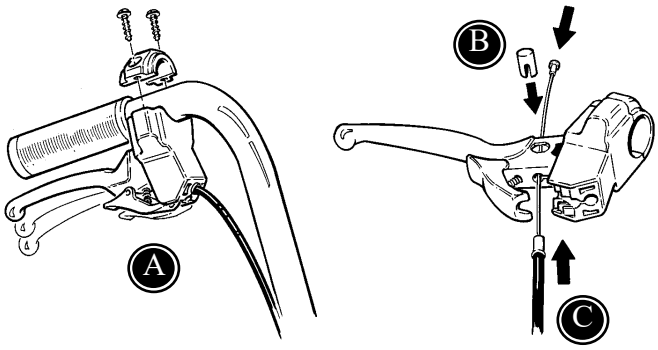

Bremsehåndtaket monteres på kjørehåndtaket med en stjernetrekker (A). Innerkabel føres gjennom hullskruen i håndtaket (B), deretter monteres ytterkabelen (C).

Festing av bremsekabel ved bremsen:
Kabelen føres igjennom kabelholderen (D) og igjennom hullskruen (E). Festes med mutter med en 8 mm nøkkel. Klipp av kabelen og fest beskyttelseshetten (F), eventuelt med en tang som vist på tegningen.

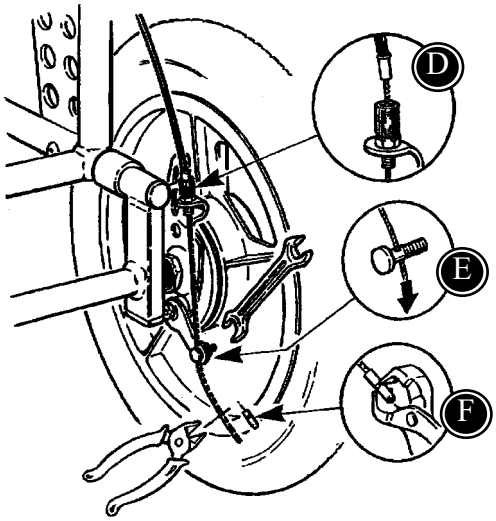

N

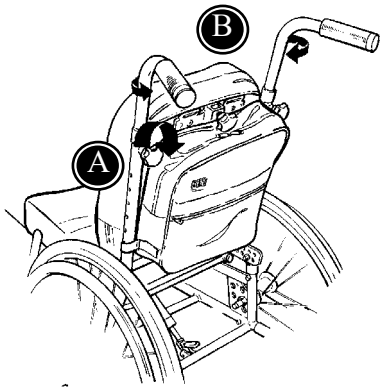

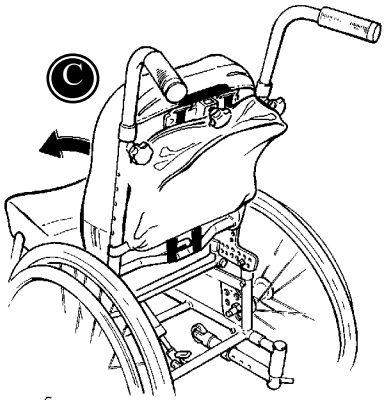

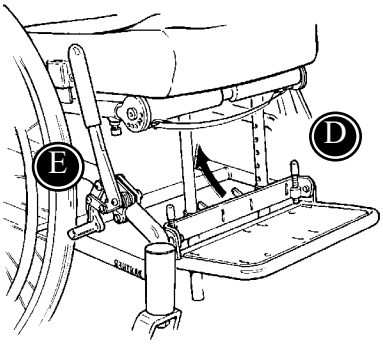

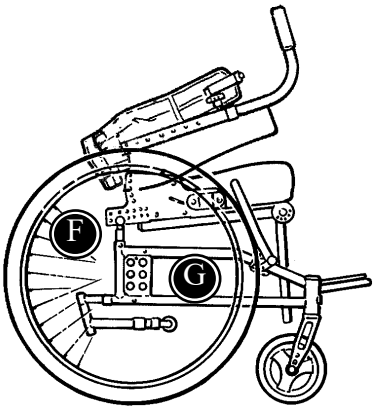

N

TRANSPORT

Panther rullestolen kan slås sammen, for eksempel ved transport av stolen.

A. Fingerskruen under håndtaket løsnes.

B. Håndtakene dreies inn mot midten.

C. Ryggen vinkles helt ned over setet.

D. Fotplaten vinkles opp under setet.

E. Brems stolen, eller

F. avmonter drivhjulene

G. Panther rullestolen løftes ved et fast grep om understellet.

N TRANSPORT I MOTORKJØRETØY 1/2

Ved transport av barn i motorkjøretøyer er Panther godkjent som bilsete når det står i kjøreretningen.

Godkjenningen gjelder ikke spesialtilpassede rullestoler.

Nedenfor nevnte punkter skal følges for å opprettholde sikkerheten:

Barnet skal, hvis det er mulig, flyttes til et av kjøretøyets faste seter og benytte kjøretøyets bilbelte.

Stolen er dynamisk testet i henhold til ANSI/RESNA WC/Vol. 1-1998, avsnitt 6.4.1, punkt c.

Stolen skal stå i kjøreretningen og være festet med et 4-punkts stropp-system.

Brukeren skal festes med bilens 3-punktsbelte. Beltet må ikke gå over deler av stolen, f.eks armlener og lignende. Det må ikke bare brukes en hoftesele.

Før transport skal stolens tilbehør avmonteres og festes forsvarlig annet sted i bilen. Tilbehør som av hensyn til brukeren ikke kan avmonteres, skal festes grundig til stolen. Likeledes skal en støtabsorberende pute plasseres mellom brukeren og tilbehøret.

Etter uhell skal stolen etterses av R82 eller samarbeidspartnere før den tas i bruk igjen.

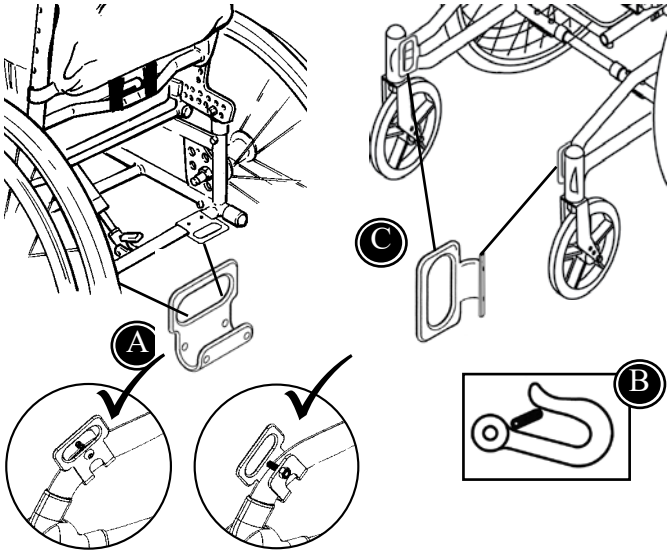

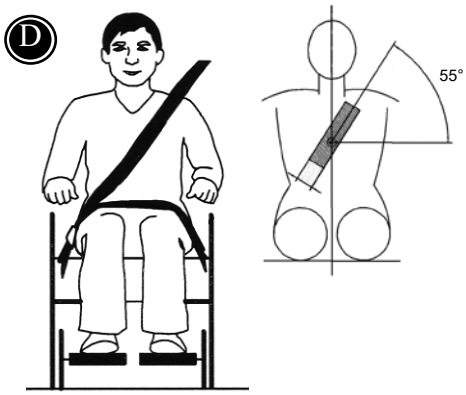

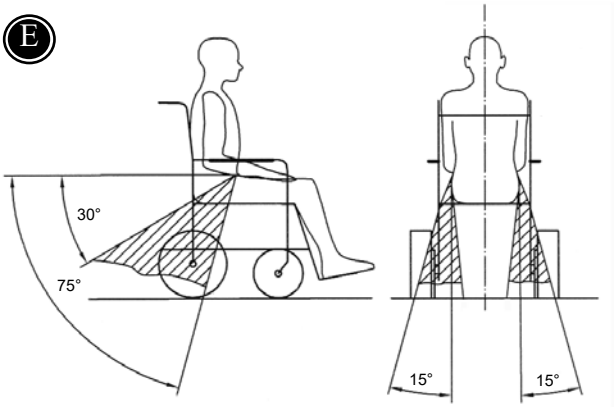

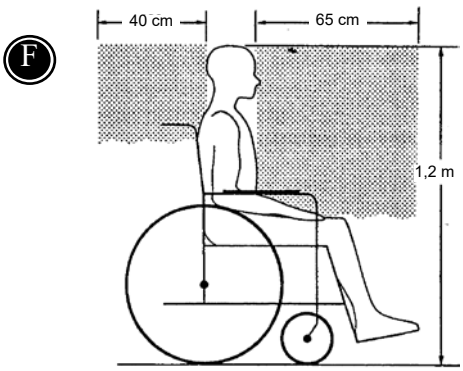

N

N TRANSPORT I MOTORKJØRETØY 2/2

1. Panther festes i motorkjøretøyet:

- Et 4 punkts stropp-system festes i brunnen av motorkjøretøyet. (Følg fabrikantens anvisninger).
- De to beslagene (A) med festemerket (B) monteres bak på stolen.
- De to beslagene (C) med festemerket (B) monteres foran på stolen.
- Stolen spennes fast i motorkjøretøyet ved hjelp av 4-punkts stropp-systemet. Det kan brukes både en krok og/eller en stropp til å feste i beslagene (A) og (C).

⚠ Et 4 punkts stropp-system, godkjent i overensstemmelse med ISO 10542-2, skal brukes.

2. Brukeren festes i stolen.

- Fest brukeren ved hjelp av et 3-punkts belte som vist på tegningen (D).
- Vinkelen fra 3-punkts beltet skal være i henhold til tegning (E).
- Beltet skal være så stramt som mulig, men ta hensyn til brukerens komfort. Beltet må ikke være vridd.
- Vi anbefaler å vinkle setet 90°og ryggen 3° bakover.

⚠ Det skal brukes en 3-punktsbelte som er godkjent i henhold til ISO 10542-1.

3. Transport:

- Før transport skal tilbehør fjernes fra stolen.
- Barnet skal vende med kjøreretningen.
- Stolen er godkjent for transport med maks belastning på 57 kg.

⚠ Vær oppmerksom på den anbefalte sikkerhetssonen (F) ved transport av barn i biler.

N TRANSPORT I KOLLEKTIV-TRAFIKKEN

Iht. direktiv 2001/85/EU bilag VII, pkt. 3.8.3. skal det finnes spesielt merkede rullestolplasser i kjøretøyet som tillater transport av rullestolen vendt mot kjøreretningen.

Brukes denne transportmåte skal brukeren/ledsageren være aktiv under kjøring, være forberedt på raske bevegelser og opprettholde en sikker sittende plassering under hele transporten.

Brukeren kan ikke være så bevegelseshemmet at han ikke kan holde seg selv og rullestolen fast i kjøretøyets monterte håndtak, når fart eller retning endres.

Bortsett fra det ovenfor nevnte bør man, for å forbedre sikkerheten ytterligere, kontrollere:

- at ryggen er på samme høyde eller over brukerens skuldre
- at det brukes hodestøtte, og at den er korrekt innstilt
- at parkeringsbremsen benyttes
- at tippesikringen er felt ned

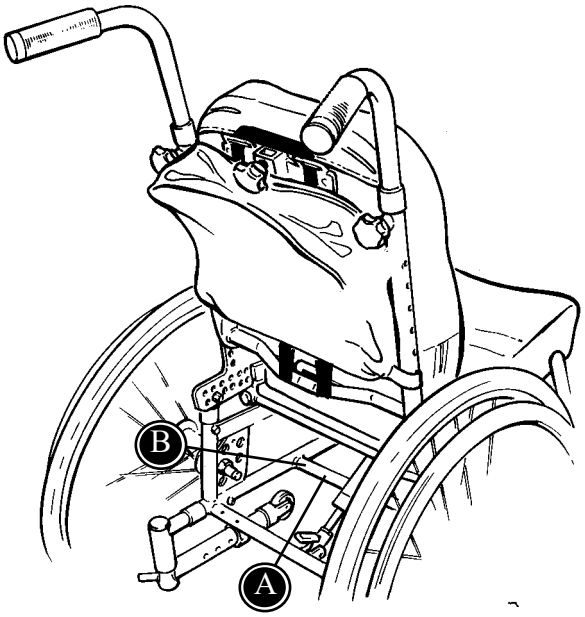

N

N PRODUKTMERKING

A) Serienummer
Merket er plassert på den forreste tverrgående stangen under setet.

B) Produsent:
Merket er plassert på den forreste tverrgående stangen under setet.

A

SN XXXXXX
DMR ver.: XXXX
Art. no.: XXXXXXX
Product: XXXXXXX - Size X
Max load: xxx kg
Max load: xxx kg
(XX)XXXXXXXXXXXXXX(XX)XXXXXX(XX)XXXXXX

B

R82®
Parallelvej 3
DK-8751 Gedved
R82.org
Made in Denmark
CE
YYYY-MM-DD

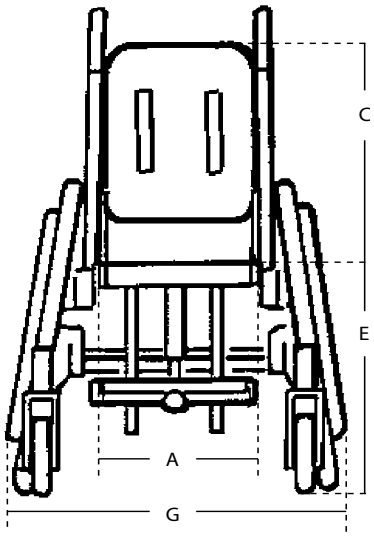

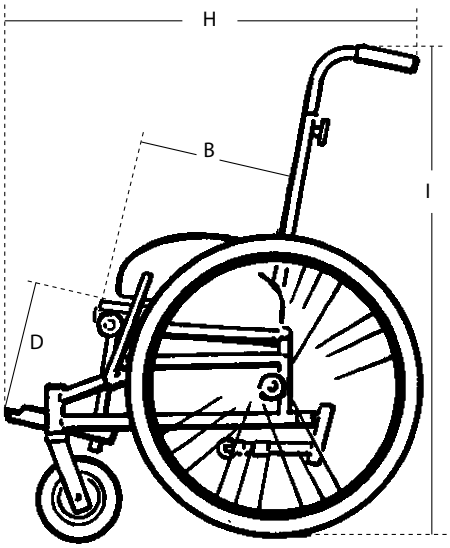

N MÅL

	Str. 1 mm (inch)	Str. 2 mm (inch)	Str. 3 mm (inch)	Str. 4 mm (inch)
Setebredde (A)	280 (11")	320 (12½")	360 (14")	400 (16")
Setedybde (B)	200-290 (8-11½")	260-350 (10-13½")	300-390 (12-15¼")	300-390 (12-15¼")
Rygghøyde (C)	380 (15")	400 (16")	440 (18")	440 (18")
Legglengde (D)	140-350 (5½-13½")	140-350 (5½-13½")	160-400 (6-15½")	160-400 (6-15½")
Setehøyde o.gulv* (E)	460-520 (18-20¼")	460-520 (18-20¼")	460-52 (18-20¼")	460-520 (18-20¼")
Bredde	590 (23")	620 (24")	670 (26")	700 (27½")
Lengde	840 (32")	920 (36")	1100 (39")	1200 (47")
Høyde	955-1100 (37-43")	955-1100 (37-43")	955-1100 (37-43")	955-1100 (37-43")
Vekt	16 kg (35 lb)	16 kg (35 lb)	17,5 kg (38,5 lb)	22 kg (48,5 lb)
Maks belastning	60 kg (132 lb)	60 kg (132 lb)	70 kg (154 lb)	70 kg (154 lb)
Maks belastning v/transport	57 kg (125,5 lb)	57 kg (125,5 lb)	57 kg (125,5 lb)	57 kg (125,5 lb)
*Målt på vertikalt sete (0 grader) og standard hjulplassering.				
Sammenlagt, uten hjul:				
Bredde	470 (18¼")	500 (19½")	540 (21")	580 (22½")
Lengde	750 (29¼")	750 (29¼")	750 (29¼")	750 (29¼")
Høyde	36 0(14")	360 (14")	360 (14")	360 (14")
Vekt	11,7 kg (25,7 lb)	12,1 kg (26,6 lb)	13,3 kg (29,3 lb)	14,3 kg (31,5 lb)

Vinkling	Fotstøttestang	-28° - +87°
	Rygglene	-2° - +35°
	Sete	-9° - +35°

N TEKNISKE DATA

Ramme:	Pulverlakkert stål
Plastdeler:	Glassfiberarmert polyprolen
Puter:	Brannhemmende skum
Trekk:	Velour med inkontinens materiale

N PRODUSENT

R82 A/S
Parallelvej 3
8751 Gedved

N FORHANDLER

Etac AS
Bråtengt. 66
Postboks 5072
1503 Moss
Internet: www.etac.no/junior

R82 Panther
Gassfjærposisjoner

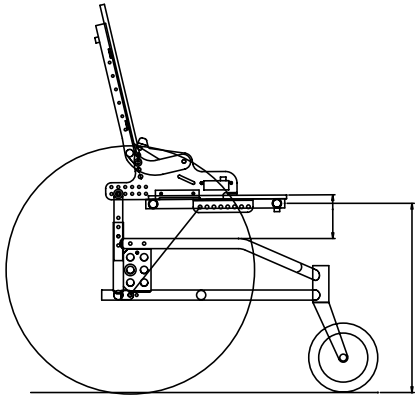

		Beslag under sete Hull 1		Beslag under sete Hull 2		Beslag under sete Hull 3		Beslag under sete Hull 4		Beslag under sete Hull 5		Beslag under sete Hull 6		Beslag under sete Hull 7		Beslag under sete Hull 8	
		Gass min	Gass max	Gass min	Gass max	Gass min	Gass max	Gass min	Gass max	Gass min	Gass max	Gass min	Gass max	Gass min	Gass max	Gass min	Gass max
							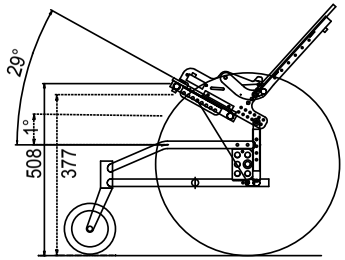										
Panther str. 1	Høyde - pos. A	-11°	+12°	-7°	+17°	-3°	+23°	+1°	+29°	+5°	+36°	+10°	+44°	+15°	+54°	+21°	+66°
Panther str. 1	Høyde - pos. B	-14,5°	+7°	-11°	+11°	-8°	+16°	-4,5°	+21°	-1°	+27°	+3°	+33°	+7°	+41°	+11,5°	+50°
Panther str. 1	Høyde - pos. C	-18°	+2°	-15°	+6°	-12°	+10°	-9,5°	+14°	-7°	+19°	-4°	+24°	-0,5°	+30°	+3°	+37°
Panther str. 1	Høyde - pos. D	-21°	-2°	-19°	+1°	-17°	+4°	-15°	+8°	-12°	+12°	-10°	+16°	-8°	+21°	-5,5°	+26°
			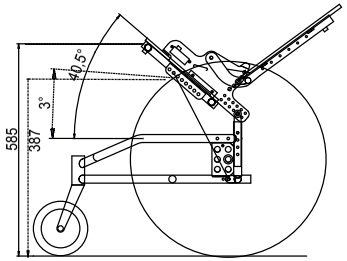														
Panther str. 2	Høyde - pos. A	+1°	+33,5°	+3°	+40,5°	+7,5°	+49°	+12,5°	+59°	+18°	+72°	+24°		+30°		+38°	
Panther str. 2	Høyde - pos. B	-5°	+26°	-1,5°	+32°	+2°	+38,5°	+6°	+46°	+10,5°	+55,5°	+15,5°		+21°		+27°	
Panther str. 2	Høyde - pos. C	-6°	+19,5°	-9°	+24,5°	-3°	+30°	-0,5°	+36°	+4°	+43°	+7,5°	+51,5°	+12°		+16,5°	
Panther str. 2	Høyde - pos. D	-13°	+13,5°	-10,5°	+18°	-8°	+22°	-5°	+27,5°	-2,5°	+33°	+0,5°	+40°	+4°	+48°	+7,5°	+58°

R82 Panther
Gassfjærposisjoner

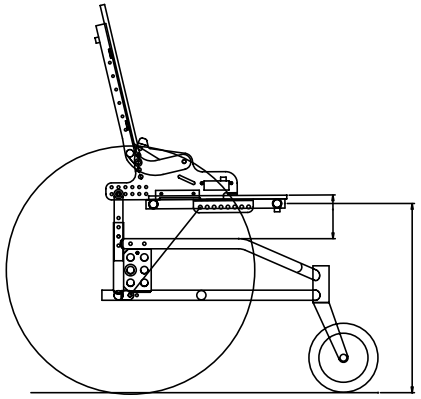

		Beslag under sete Hull 1		Beslag under sete Hull 2		Beslag under sete Hull 3		Beslag under sete Hull 4		Beslag under sete Hull 5		Beslag under sete Hull 6		Beslag under sete Hull 7		Beslag under sete Hull 8	
		Gass min	Gass max	Gass min	Gass max	Gass min	Gass max	Gass min	Gass max	Gass min	Gass max	Gass min	Gass max	Gass min	Gass max	Gass min	Gass max
											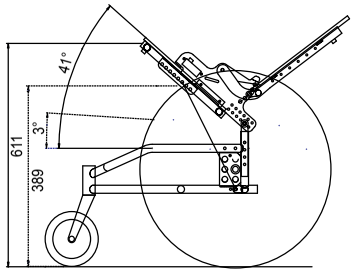						
Panther str. 3	Høyde - pos. A	-17,5°	+11°	-13,5°	+16°	-9,5°	+21,5°	-5,5°	+27°	-1°	+33°	+3°	+41°	+7,5°	+49°	+12,5°	+59°
Panther str. 3	Høyde - pos. B	-19°	+7°	-16°	+11°	-12°	+16°	-9°	+21°	-5°	+26°	-2°	+32°	+2°	+38,5°	+6°	+46°
Panther str. 3	Høyde - pos. C	-21°	+3°	-18°	+7°	-15°	+11°	-12°	+15°	-9°	+20°	-6°	+24°	-3°	+30°	0°	+36°
Panther str. 3	Høyde - pos. D	-23°	+1°	-21°	+3°	-18°	+6°	-16°	+10°	-13°	+13°	-11°	+18°	-8°	+22°	-5°	+28°
									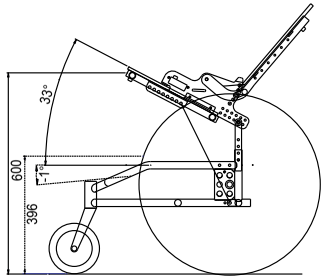								
Panther str. 4	Høyde - pos. A	-17,5°	+11°	-13,5°	+16°	-9,5°	+21,5°	-5,5°	+27°	-1°	+33°	+3°	+41°	+7,5°	+49°	+12,5°	+59°
Panther str. 4	Høyde - pos. B	-19°	+7°	-16°	+11°	-12°	+16°	-9°	+21°	-5°	+26°	-2°	+32°	+2°	+38,5°	+6°	+46°
Panther str. 4	Høyde - pos. C	-21°	+3°	-18°	+7°	-15°	+11°	-12°	+15°	-9°	+20°	-6°	+24°	-3°	+30°	0°	+36°
Panther str. 4	Høyde - pos. D	-23°	+1°	-21°	+3°	-18°	+6°	-16°	+10°	-13°	+13°	-11°	+18°	-8°	+22°	-5°	+28°