User manual

Cougar

R82® by Etac

M1060 - 2024-04-15 - Rev. 10.0

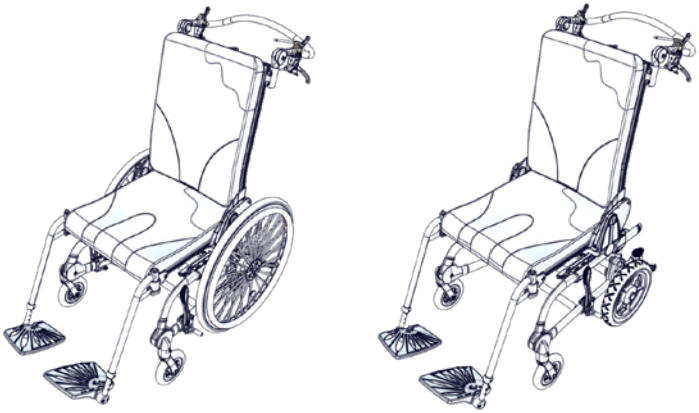

R82 by Etac

cougar™

Manuale sulle basi

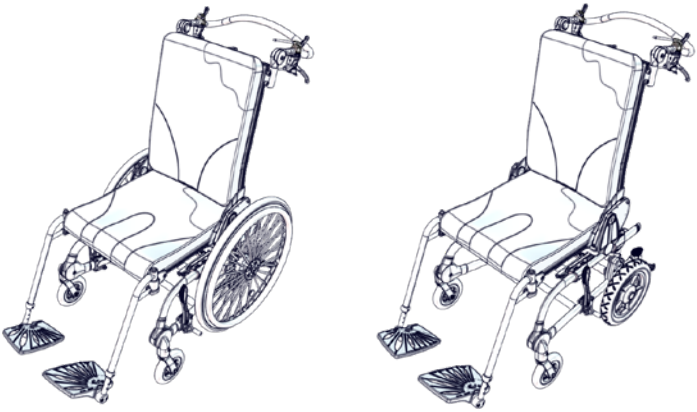

Norwegian Design Reg. No. 80196

© 2011 R82 A/S. All rights reserved.
The R82 logo and the Cougar chairs are registered trademarks of R82 A/S.

2024-04 - Rev. 10.0

MD CE

etac.com

R82 by Etac

IT SOMMARIO

Destinazione - Dichiarazione di conformità - R82 Warranty....3
Sicurezza....4
Informazioni sull'assistenza....6
Accessori....7
Pronto all'uso....9
Strumento a T....10
Seduta e trasferimento da Cougar....11
Regolazione della molla a gas....12
Ruote a sgancio rapido....13
Inclinazione del sedile e dello schienale....14
Montaggio del maniglione di spinta....15
Regolazione del maniglione di spinta....15
Dispositivo anti-ribaltamento....16
Regolazione del supporto lombare....16
Poggiagambe e poggiapiedi....17
Regolazione dell'altezza del sedile....18
Regolazione della funzione della barra di supporto del pistone....18
Regolazione della profondità del sedile....19
Blocco ruote....20
Freno a tamburo....21
Combinazioni di ruote....21
Baricentro variabile....22
Schienale Cougar....23
Parafanghi....23
Braccioli con fianchetti contenitivi e prolunghe per braccioli....24
Copriraggi....25
Montaggio del supporto per piedi....25
Supporto gamba....26
Supporto respiratore....27
Tavolino....27
Pomello....28
Supporti per anca....28
Poggiatesta....29
Pettorine e cinture....29
Dispositivi di aggancio....30
Identificazione del prodotto....31
Misure....32
Sicurezza del prodotto....33
Dati tecnici....34
fabbricante....34

R82® by Etac

Informazioni generali

Vi ringraziamo per aver scelto questo prodotto della ditta R82, fornitore a livello mondiale di ausili tecnici ed apparecchi per bambini e ragazzi con bisogni speciali. Per beneficiare appieno delle possibilità offerte da questo prodotto è necessario leggere questo User Guide prima dell'uso e conservarlo per riferimenti futuri.

Destinazione

Il dispositivo è una sedia a rotelle per bambini e adulti con disabilità.

Indicazioni

Il dispositivo può essere utilizzato da bambini e adulti con disabilità che non sono in grado di mantenere una posizione seduta o muoversi senza un dispositivo di assistenza. Pertanto, il gruppo di destinatari del dispositivo varia in base alle capacità funzionali e non in base a una condizione di salute specifica o all'età.

Nel presente manuale, l'utente è la persona che occupa il dispositivo. Per assistente si intende la persona che aziona il dispositivo. Non lasciare mai l'utente incustodito su questo dispositivo. Assicurarsi che l'utente sia sempre sorvegliato da un assistente.

L'uso del dispositivo può essere interrotto più volte durante la giornata, quando l'utente è sdraiato, in piedi o seduto su un altro dispositivo assistito o su un altro prodotto convenzionale.

Il dispositivo è idoneo per il trasporto di bambini e adulti di peso compreso tra 22 kg e il peso massimo specificato per il trasporto.

Controindicazioni

Non vi sono controindicazioni note

Precauzioni

È necessario prestare particolare attenzione alla configurazione del prodotto e all'uso degli accessori da parte di utenti con limitazioni di:

- Funzioni sensoriali e sensazione di dolore: eseguire controlli ulteriori della pressione causata dal supporto fornito dal dispositivo e dai suoi accessori.
- Funzione motoria (ad es. esecuzione di movimenti involontari): usare un dispositivo dotato di schienale dinamico.
- Capacità a mantenere una posizione seduta: usare il prodotto con accessori (ad es. supporti laterali, pettorine, cinture o braccioli e un tavolino).
- capacità di mantenere la posizione della testa; prendere in considerazione l'uso degli accessori o l'uso di un prodotto che supporti il posizionamento della testa.

Aree di applicazione

Il prodotto è destinato a un uso interno ed esterno

Attrezzi inclusi:

- Brugole da 4 e 5 mm
- Chiave da 13 mm

CE Dichiarazione di conformità

Questo prodotto è conforme ai requisiti del Regolamento dispositivi medici (2017/745). Inoltre, questo prodotto è conforme ai requisiti secondo:

- EN 12183

Il marchio CE deve essere rimosso quando:

- Si rimodella il prodotto
- Si utilizza il prodotto al di fuori dello scopo previsto e della dichiarazione di conformità
- Si utilizzano ricambi e accessori non originali R82

Quando si combina il dispositivo con altri prodotti, la combinazione non deve cambiare lo scopo previsto dei prodotti né modificare i prodotti in modo da influire sulla conformità ai requisiti applicabili. La persona/azienda responsabile della combinazione dei prodotti deve garantire l'adempimento ai requisiti applicabili.

Esempi di requisiti applicabili:

- Sicurezza dei materiali (biocompatibilità, infiammabilità), sicurezza meccanica (stabilità, rischi di schiacciamento, interconnessione), sicurezza elettrica

Smaltimento

Quando un prodotto raggiunge la fine della sua vita, deve essere separato in base al tipo di materiali che lo compongono, in modo che le parti possano essere riciclate o smaltite correttamente. Se necessario, si prega di contattare il rivenditore locale per una descrizione precisa di ogni materiale. Si prega di contattare e chiedere informazioni alle autorità locali relativamente alle opzioni disponibili per il riciclaggio nel rispetto dell'ambiente.

Accessori e ricambi

I prodotti R82 possono essere forniti con un'ampia varietà di accessori per soddisfare le esigenze del singolo utente. I pezzi di ricambio possono essere ordinati su richiesta. Gli accessori specifici possono essere cercati sul nostro sito oppure contattando il rivenditore locale per ulteriori informazioni.

Garanzia R82

www.etac.com/support

Informazioni e istruzioni prevendita

Le informazioni e le istruzioni pre-vendita sono disponibili all'indirizzo www.etac.com, sotto il prodotto acquistato, nella sezione documenti.

R82® by Etac

Sicurezza

Segni, simboli e istruzioni poste su questo prodotto non devono mai essere coperti o rimossi e devono rimanere presenti e chiaramente leggibili per l'intera vita del prodotto. Sostituire o riparare immediatamente segni, simboli e istruzioni illeggibili o danneggiati. Contattate il vostro rivenditore locale per le istruzioni.

Qualora si verifichino eventi avversi correlati al dispositivo, segnalare tempestivamente gli incidenti al rivenditore locale e all'autorità nazionale competente. Il rivenditore locale inoltrerà le informazioni al produttore.

Per informazioni sugli avvisi di sicurezza e sui richiami di prodotto, consultare le informazioni sui rivenditori locali disponibili sul sito web etac.com.

Assistente

- Leggere attentamente le istruzioni prima dell'uso e conservarle per riferimento futuro. L'uso non corretto di questo prodotto può causare gravi lesioni per l'utente
- Le impostazioni e le regolazioni del prodotto o degli accessori possono essere eseguite solo da persone che hanno letto il manuale e hanno ricevuto le istruzioni necessarie da un consulente del prodotto.
- Questo prodotto contiene componenti di piccole dimensioni che potrebbero costituire un pericolo di soffocamento se rimossi dalla posizione prevista
- Usare sempre le tecniche di sollevamento corrette e gli aiuti per questo scopo
- Non lasciare mai l'utente incustodito su questo prodotto. Assicurarsi che l'utente sia sempre sorvegliato da un assistente.
- Fare riferimento a tutte le indicazioni di "max" prima di qualsiasi regolazione
- Riparazioni/sostituzioni devono essere effettuate utilizzando ricambi e accessori nuovi e originali R82, e devono essere realizzate in conformità con le linee guida e gli intervalli di manutenzione prescritti dal fornitore
- In caso di dubbi relativamente ad un utilizzo in sicurezza continua del prodotto R82 o se qualsiasi sua parte dovessere rompersi, smettere di usare il prodotto immediatamente e contattare il rivenditore locale il più presto possibile
- Accertarsi che le parti mobili non schiaccino o intrappolino parti del corpo durante la regolazione
- Verificare che nessuna parte del corpo resti intrappolata nelle aperture per il montaggio di sostegni/accessori.
- Le informazioni sul trasporto sono disponibili all'interno del documento "M1460 Transportation in Motor Vehicles" fornito con il prodotto
- Le informazioni relative alla circolazione su strada sono disponibili all'interno del documento "Circolazione su strada" fornito con il prodotto

Ambiente

- Verificare la temperatura della superficie del prodotto prima di farvi salire un utente. Questo vale soprattutto per utenti con la pelle insensibile, che non riescono a percepire il calore. Se la temperatura della superficie supera i 41 °C, lasciare raffreddare il prodotto prima dell'uso
- Usare questo prodotto su una superficie piana e senza ostacoli. Fare attenzione alla ridotta manovrabilità sulle strade scivolose
- Quando viene utilizzato su pendenze, per garantire stabilità fare riferimento alla tabella dimensionale
- Utente
- Se l'utente ha peso vicino alla portata massima e/o compie molti movimenti involontari, come ad esempio un dondolio, è consigliato utilizzare il prodotto in una misura più grande e con portata massima più elevata, o considerare un diverso prodotto R82

Prodotto

- Eseguire tutte le regolazioni per il posizionamento dell'utente sul prodotto e il montaggio degli accessori assicurandosi che tutte le manopole, viti e fibbie siano fissate saldamente prima dell'uso. Tenere tutti gli strumenti fuori dalla portata dei bambini
- Componenti rimovibili senza l'uso di attrezzi: ruote, supporto per piedi e cuscini. La rimozione avrà un effetto negativo sul dispositivo
- Attivare i freni prima di posizionare l'utente sul prodotto
- Attivare il dispositivo anti-ribaltamento quando il prodotto viene utilizzato su pendenze
- Attivare il dispositivo anti-ribaltamento prima di inclinare la seduta e lo schienale
- Disattivare l'anti-punte quando costringendo cordoli superiori a 100 mm.

R82® by Etac

- Assicurarsi che il prodotto sia stabile prima di posizionare l'utente
- Si consiglia di avvisare l'utente prima di reclinare la seduta e lo schienale
- Accertarsi che le ruote e gli pneumatici siano perfettamente funzionanti e sicuri prima dell'uso
- La pressione corretta dei pneumatici è stampata sulla carcassa dei pneumatici ed elencata nella sezione relativa ai dati tecnici dei pneumatici.
- In caso di foratura di un pneumatico, non utilizzare il prodotto fino a quando non viene risolto il problema
- Il prodotto è approvato per il trasporto su veicoli secondo la norma ISO 7176-19. Ulteriori informazioni sono disponibili nel documento "M1460 Transportation in Motor Vehicles" fornito con il prodotto.
- In conformità alla norma ISO 7176-19, allegato D, il prodotto viene valutato in merito alla capacità di contenere cinture pelviche e diagonali ancorate al veicolo. Il dispositivo riceve un punteggio complessivo pari a "buono".
- Il dispositivo senza l'utente è adatto per il trasporto terrestre e aereo
- Il fissaggio di carichi aggiuntivi può influire negativamente sulla stabilità. La posizione dei punti destinati a trasportare carichi aggiuntivi è specificata nella Guida al montaggio a cui si fa riferimento nella sezione relativa agli accessori
- Non esporre la molla a gas a pressione o ad alte temperature. Non forare
- Controllare il prodotto e tutti i suoi accessori e sostituire eventuali parti usurate prima dell'uso
- Il dispositivo è conforme alla norma ISO 7176-8, che si occupa dei requisiti e dei metodi di prova per le resistenze statiche, agli urti e alla fatica.
- Questo prodotto è risultato ignifugo in conformità agli standard EN 1021-2 e ISO 7176-16
- Se non si utilizza il componente originale R82, il prodotto può perdere le caratteristiche di resistenza alle fiamme: Cuscini

R82® by Etac

Informazioni sull'assistenza e la manutenzione

L'assistenza e la manutenzione di un dispositivo medico sono interamente di competenza del proprietario del dispositivo stesso.

La mancata manutenzione del dispositivo in conformità alle istruzioni può invalidare la garanzia del dispositivo stesso. Inoltre, la mancata assistenza e manutenzione di un dispositivo può compromettere le condizioni cliniche o la sicurezza degli utenti e/o degli assistenti. Non eseguire interventi di assistenza e manutenzione mentre l'utente si trova all'interno del prodotto. Se necessario, contattare il rivenditore locale per assistenza nella configurazione, nell'uso o nell'esecuzione di interventi di riparazione e manutenzione del dispositivo.

Vita utile

La durata di questo prodotto in condizioni di utilizzo normale è di 8 anni se tutti gli interventi di manutenzione e assistenza vengono eseguiti secondo le istruzioni del produttore e registrati in modo documentabile.

Riutilizzo

Questo prodotto e i relativi accessori/ componenti sono adatti al riutilizzo.

Ricondizionamento per il riutilizzo

Prima di riutilizzare o cambiare utente, seguire la checklist di assistenza e le istruzioni di manutenzione e lavaggio ed eseguire le regolari ispezioni.

Intervallo di assistenza

La frequenza delle ispezioni può variare a seconda dell'uso e dell'usura. Si raccomanda di ispezionare il prodotto annualmente, ogni volta che viene riemesso per l'uso e dopo un magazzinaggio a lungo termine (oltre 4 mesi). L'ispezione deve essere eseguita da una persona che comprenda l'uso del prodotto.

Checklist di assistenza:

Controllare e regolare i seguenti punti, in base all'uso previsto:

- Le ruote si muovono liberamente e i blocchi/i freni delle ruote si attivano con facilità Se necessario, regolare in base alla proprie preferenze
- Le ruote a rilascio rapido sono rimovibili/ sostituibili
- Pressione dello pneumatico
- I dadi e i bulloni sul prodotto sono serrati
- Lubrificare i dispositivi swing-away.
- Escludere lesioni sul prodotto e segni di usura sulle parti
- Tutte le etichette del prodotto sono intatte

Riparare o sostituire eventuali parti danneggiate o usurate.

Manutenzione

Prima di ogni utilizzo si consiglia di:

rimuovere i residui di sporcizia dal prodotto con un panno inumidito con acqua calda e un detersivo/sapone delicato privo di cloro e lasciar asciugare prima dell'uso. Eseguire un'ispezione visiva per individuare l'eventuale presenza di parti danneggiate o usurate.

Lavaggio

Prodotto principale

Questo prodotto può essere lavato a 60° con un detergente delicato per 10 minuti in una lavatrice progettata per dispositivi medici. Utilizzare la funzione di asciugatura per asciugare il prodotto. Smontare tutti gli accessori e lavarli separatamente.

Tessuto e rivestimenti

La federa è lavabile in lavatrice a 60°C max con detersivo delicato.

Separare la schiuma e il rivestimento prima del lavaggio.

Lavaggio a mano

Questo prodotto e i suoi accessori possono anche essere lavati a mano. Utilizzare acqua calda e un detergente/sapone delicato privo di cloro e lasciare asciugare tutti i componenti prima dell'uso.

Disinfezione

Il prodotto può essere disinfettato con una soluzione di alcol isopropilico al 70%. Si consiglia di rimuovere i residui di sporcizia dal prodotto con un panno inumidito con acqua calda e un detersivo/sapone delicato privo di cloro e lasciar asciugare prima della disinfezione.

Materiali

- Legno
- Acciaio
- Plastica
- Schiuma
- Tessuto
- Acciaio inossidabile

Trattamento della superficie

Per proteggere il prodotto dalla corrosione sono stati adottati i seguenti processi di trattamento delle superfici:

- Superfici verniciate = Verniciatura a polveri poliesteriche o deposizione elettroforetica
- Componenti in alluminio non verniciati = Rivestimento anodizzato
- Superfici in acciaio non verniciate = Galvanizzate

R82® by Etac

Guida al montaggio

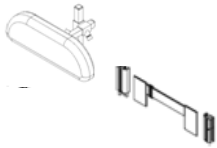

Guida al montaggio 9996097144

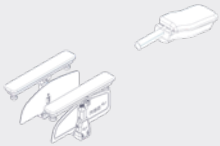

Vedi pag 22

Vedi pag 23

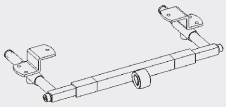

Vedi pag 23

Vedi pag 24

Vedi pag 25

Vedi pag 26

Vedi pag 26

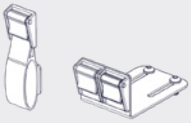

Vedi pag 28

Vedi pag 21

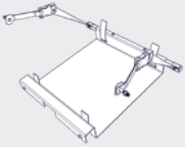

Vedi pag 25

Guida al montaggio 9996097133

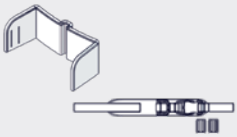

Guida al montaggio 9996097244

Guida al montaggio 9996097143

R82® by Etac

Guida al
montaggio
9996097248

R82® by Etac

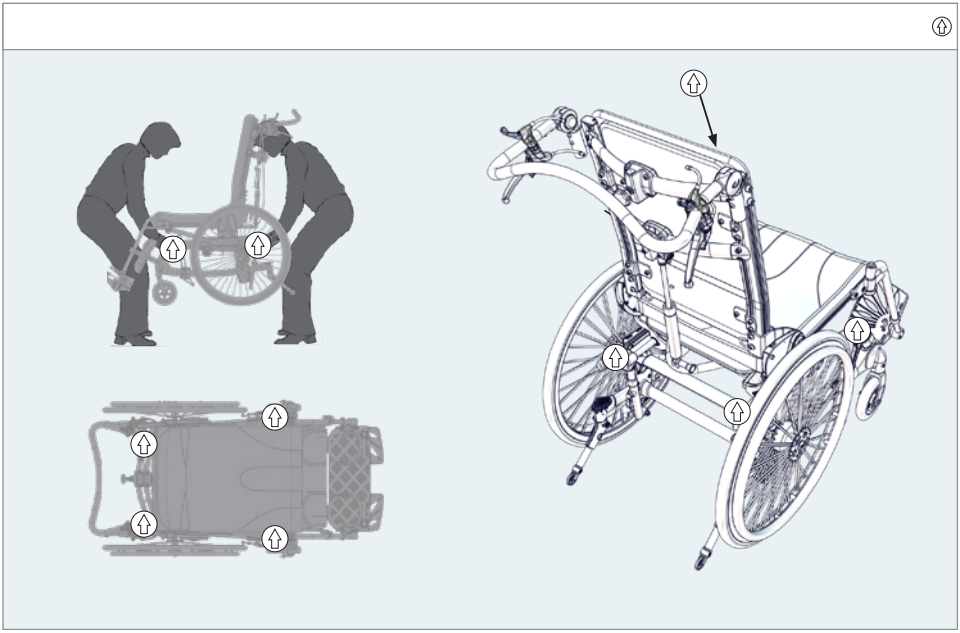

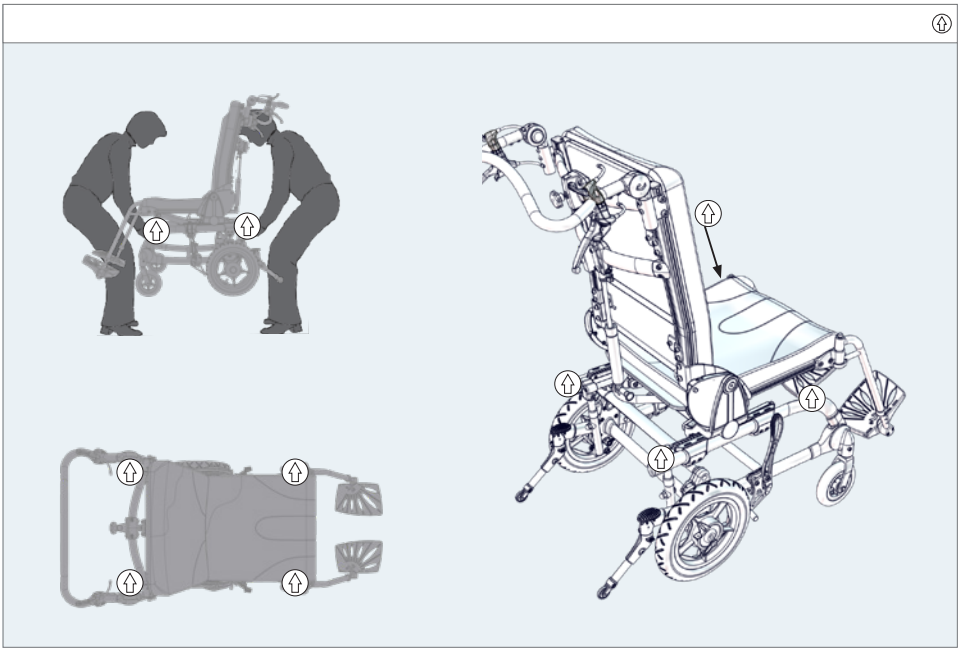

R82® by Etac

IT PRONTO ALL'USO

Cougar viene spedita ripiegata, in modo da occupare il minor spazio possibile durante il trasporto.
Per utilizzarla, si prega di seguire le istruzioni riportate di seguito.

1) Tirare indietroil sedile fino in fondo per ottenere il punto corretto di partenza.

2) Tirare la cinghia (A) sullo schienale della sedia per inclinare lo schienale in posizione verticale.

3) Montare il pistone a gas. Tirare l'impugnatura (B), montare il pistone a gas e lasciare andare l'impugnatura. Assicurarsi che scatti in posizione.

4) Ruotare e fissare il maniglione di spinta nella posizione desiderata. (C).

Adesso Cougar è pronta per l'uso.

> ⚠ Assicurarsi che il meccanismo di bloccaggio all'estremità delle cinghie e l'impugnatura (B) per il pistone a gas scattino in posizione durante l'inclinazione dello schienale.

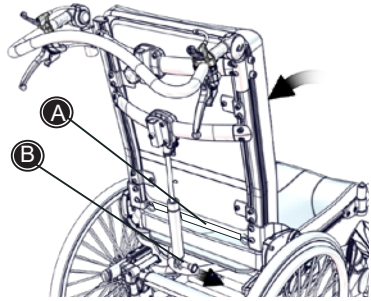

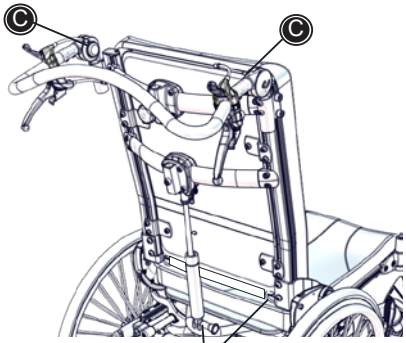

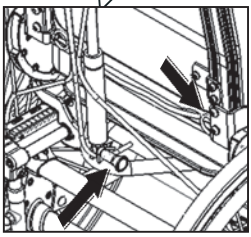

IT STRUMENTO A T

Lo strumento a T (A) aiuta a mantenere le piastre quadrate nella fessura, durante il montaggio o la regolazione per esempio del supporto laterale ecc.

Inserire lo strumento nella fessura, ruotare di 90° e inclinarlo verso il basso per sostenere la piastra.

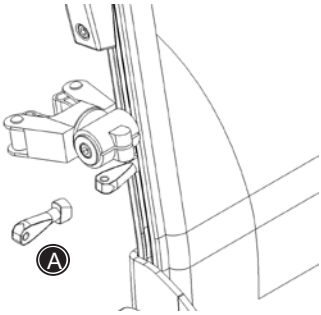

R82® by Etac

IT SEDUTA E TRASFERIMENTO DA COUGAR

Prima di mettere l'utente su Cougar, i freni devono essere azionati, i poggiapiedi devono essere sollevati lateralmente, oppure i poggiagambe rimossi.

Posizionare l'utente su Cougar e regolare gli accessori per ottenere una seduta ottimale per l'utente.

Non è necessario rimuovere il poggiagambe se l'utente viene trasferito in o da Cougar con un'imbracatura.

R82® by Etac

IT GAS SPRING ADJUSTMENT

Regolazione del pistone a gas
Occasionalmente, può essere necessario regolare la molla a gas. La regolazione è necessaria solo quando:

- la molla a gas si sblocca lentamente;
- la molla a gas non può essere sbloccata in nessun caso.

Se il pistone a gas si sblocca da solo: allentare il dado (B) con una chiave da 17 mm; ruotare quindi la barra (A) in senso antiorario per serrarla. Infine avvitare nuovamente il dado (B).
Se la molla a gas non può essere sbloccata in nessun caso: allentare il dado (B) con una chiave da 17 mm; poi ruotare la biella (A) in senso orario per allentarla. Infine avvitare nuovamente il dado (B).

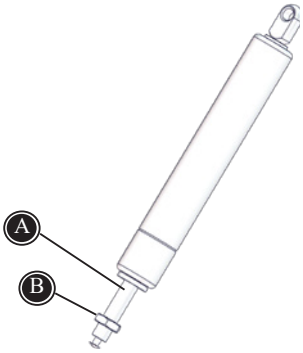

Non esporre il pistone a gas a pressione o ad alte temperature. NON forare.

Non esporre la biella a graffi, ecc. È importante utilizzare un panno o simili quando si utilizzano attrezzi per regolare la molla a gas.

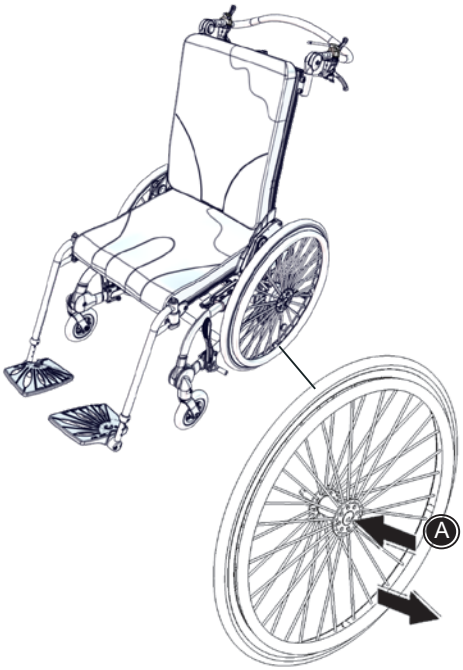

IT RUOTE A SGANCIO RAPIDO

I perni assali a sgancio rapido sulle ruote posteriori sono una caratteristica standard di Cougar, consentendone una rapida e facile rimozione (A): premere il meccanismo di sgancio al centro della ruota e tirarlo per rimuoverla.

Per rimuovere la ruota, premere il meccanismo di sgancio (A) situato al centro della ruota. Far scivolare il perno dell'asse con la ruota lontano dalla sedia.

⚠ Durante la sostituzione delle ruote, assicurarsi che la testa del perno di sgancio scatti indietro per bloccare la ruota in posizione.

⚠ Tirare la ruota per verificare che il perno dell'asse si sia bloccato in posizione.

R82® by Etac

IT INCLINAZIONE DEL SEDILE E DELLO SCHIENALE

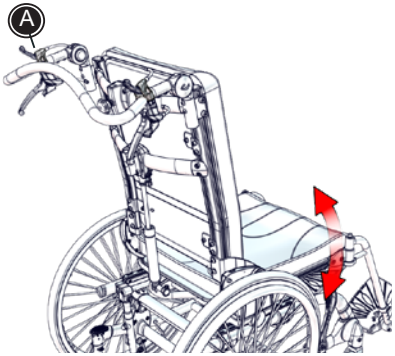

INCLINARE IL SEDILE (BASCULARE):
attivare la leva (A) sulla manopola sinistra per regolare l'angolo del sedile.

Cougar può essere ordinata con o senza un pistone a gas per reclinare lo schienale. Per inclinare lo schienale su Cougar, seguire le istruzioni qui sotto :

inclinare lo schienale (con pistone a gas montata):
attivare la leva (B) sulla manopola destra per regolare l'angolo dello schienale.

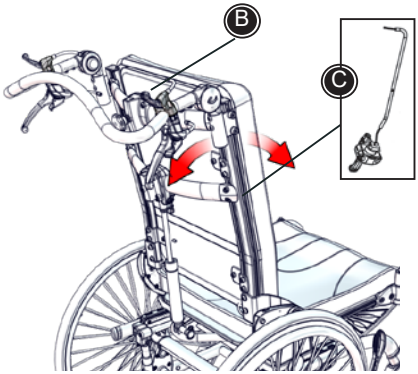

Regolazione dello schienale azionata dall'utente:
Cougar può essere dotata di una regolazione dello schienale azionabile dall'utente (C). Montare l'impugnatura nella guida sullo schienale.

Le regolazioni dello schienale sono semplici da effettuare, anche con l'utente seduto sulla sedia.

Inclinare lo schienale (con barra fissa montata):
Allentare le viti (D) usando una chiave a brugola da 5 mm e regolare l'altezza della barra trasversale. Durante la regolazione dell'altezza della barra, l'angolo dello schienale cambierà automaticamente. Fissare le viti nella posizione desiderata.

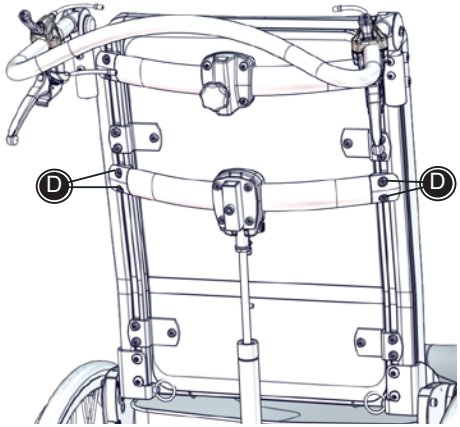

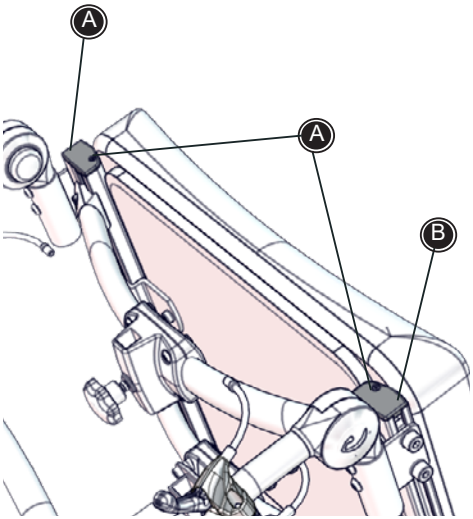

IT MONTAGGIO DEL MANIGLIONE DI SPINTA (PUSH BRACE)

Per montare il maniglione di spinta, seguire le istruzioni qui sotto :

1) Rimuovere i tappi (A) nella parte superiore del telaio.

2) Inserire il maniglione di spinta nelle guide e serrare le 2 viti (B) su ciascun lato.

> ⚠ La vite superiore è inserita nella guida, per garantire che il maniglione di spinta non sia tirato verso l'alto durante l'uso.

3) Montare nuovamente i tappi (A).

IT REGOLAZIONE DEL MANIGLIONE DI SPINTA

L'angolo del maniglione di spinta è facilmente regolabile, affinché possa essere utilizzato da persone di diverse altezze.

> ⚠ Non tirare/sollevare la sedia dal maniglione di spinta, soprattutto sulle scale.

R82® by Etac

IT DISPOSITIVO ANTI-RIBALTAMENTO

I dispositivi anti-ribaltamento sono di serie su Cougar. Sono montati nel retro dell'ausilio sotto la seduta.

Attivare il dispositivo anti-ribaltamento con il piede in posizione (A). Per disattivarlo, ruotarlo di 180°.

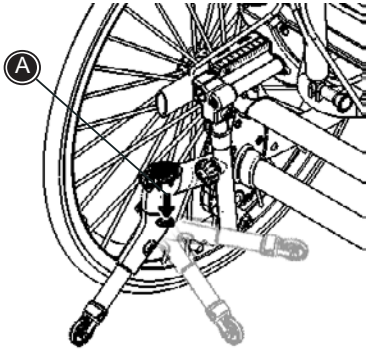

⚠ Il dispositivo anti-ribaltamento deve essere attivato quando l'ausilio è inclinato.

⚠ Si consiglia di controllare periodicamente i dispositivi anti-ribaltamento per assicurarsi che siano in buone condizioni operative.

IT REGOLAZIONE DEL SUPPORTO LOMBARE

* Rimuovere la copertura.
* Posizionare il supporto lombare nel punto desiderato sul cuscino dello schienale, in modo che aderisca al Velcro.
* Rimettere la copertura.

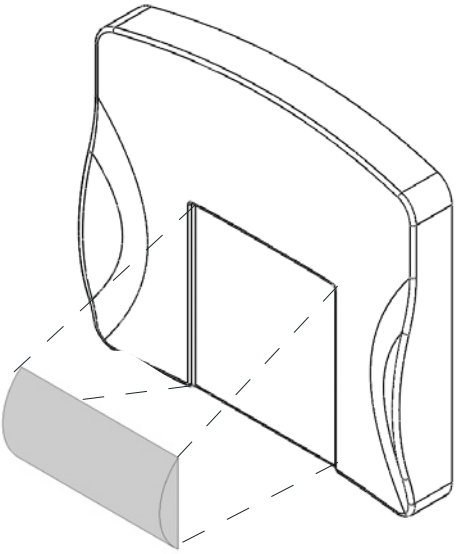

R82® by Etac

IT POGGIAGAMBE E POGGIAPIEDI

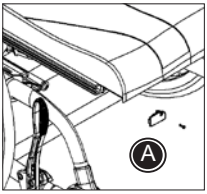

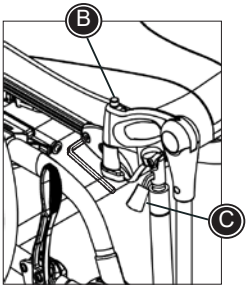

Per installare il poggiagambe su Cougar, seguire le istruzioni seguenti.

1) Installazione del poggiagambe:
rimuovere il terminale (A) usando un cacciavite. Installare i supporti per i poggiagambe e fissarli con la chiave a brugola da 5 mm in dotazione. Reinstallare il terminale. Posizionare i poggiagambe sui supporti. Premere il pulsante di rilascio (B) quando si installa/rimuove il poggiagambe. Assicurarsi che il pulsante di rilascio scatti in posizione.

2) Funzione "swing-away":
premere il pulsante di rilascio (B) e tirare il poggiagambe leggermente verso l'alto per poterlo ruotare lateralmente. Girare il poggiagambe in posizione e assicurarsi che il pulsante di rilascio (B) scatti in posizione per l'uso.

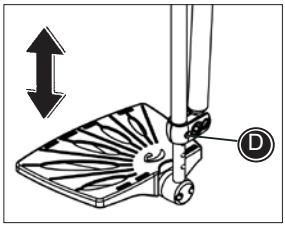

3) Poggiagambe con inclinazione regolabile:
spingere la leva (C) verso il basso per inclinare il poggiagambe individualmente.

4) Pedana regolabile in altezza:
rimuovere la vite (D) usando la chiave a brugola da 5 mm in dotazione. Regolare l'altezza della pedana e riposizionare la vite.

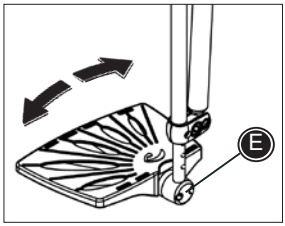

5) Pedana con inclinazione regolabile:
per allentare le viti (E), usare la chiave a brugola da 5 mm in dotazione. Regolare l'angolo della pedana individualmente e fissare le viti.

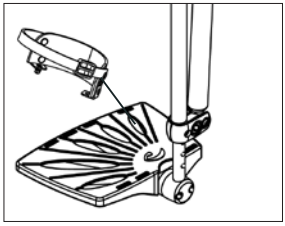

6) Montaggio dei fermatalloni :
posizionare il fermatallone sulla pedana e fissarlo con le viti in dotazione attraverso i fori del piatto pedana.

R82® by Etac

IT REGOLAZIONE DELL'ALTEZZA DEL SEDILE

Per regolare l'altezza del sedile di Cougar, seguire le istruzioni seguenti:

1) svitare i dadi (A) e rimuovere il bullone dal telaio.
2) Regolare l'altezza nella posizione desiderata.
3) Riposizionare il bullone e fissare i dadi.

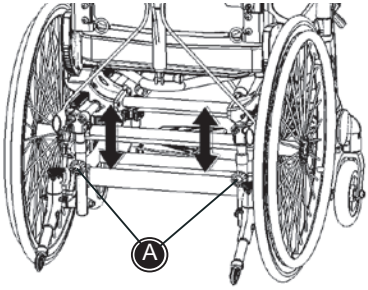

⚠ Assicurarsi che l'altezza del sedile sia la stessa su entrambi i lati del telaio.

⚠ Tenere presente che l'angolo del sedile cambia man mano che si regola l'altezza.

⚠ L'utente non deve essere seduto sulla sedia durante la regolazione dell'altezza.

IT REGOLAZIONE DELLA FUNZIONE DELLA BARRA DI SCORRIMENTO

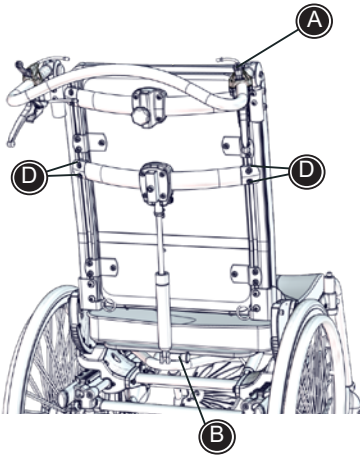

Rilasciare la molla a gas sullo schienale della sedia, attivando l'impugnatura destra (A) sul tutore.

Tirare il sedile fino in fondo per ottenere la posizione corretta di partenza per la regolazione.

Per regolare la funzione della barra di scorrimento, seguire le istruzioni seguenti:

1) rimuovere la parte inferiore della molla a gas (B).
2) Allentare le viti (C) sotto il sedile e regolare nella posizione desiderata. Fissare le viti.
3) Allentare le viti (D). Regolare l'altezza della barra sullo schienale per poter riposizionare la parte inferiore della molla a gas. Poi serrare le viti.

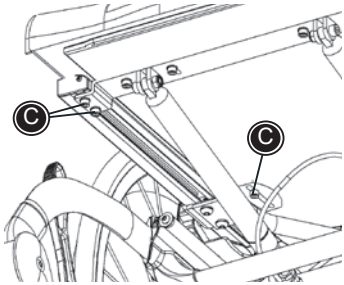

⚠ Assicurarsi che il raccordo sotto il sedile sia lo stesso su entrambi i lati del telaio.

⚠ L'altezza della barra deve essere la stessa su entrambi i lati della sedia.

⚠ L'utente non deve essere seduto sulla sedia durante la regolazione dell'inclinazione del sedile.

R82® by Etac

IT

REGOLAZIONE DELLA PROFONDITÀ DEL SEDILE

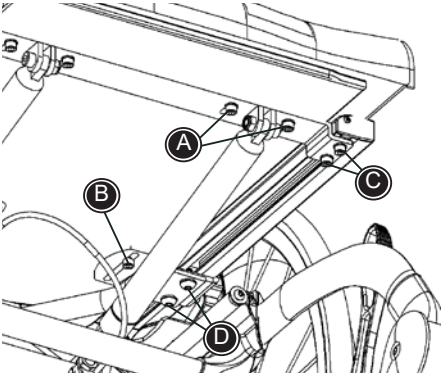

Rilasciare la molla a gas sullo schienale della sedia, attivando l'impugnatura destra sul tutore.

Tirare il sedile fino in fondo per ottenere la posizione corretta di partenza per la regolazione della profondità del sedile.

Il sedile può essere regolato in profondità fino a 10 cm. Per una corretta regolazione, seguire le istruzioni seguenti:

1) inclinare la sedia all'indietro in modo che la piastra di legno del sedile sotto la sedia sia accessibile. Rimuovere il poggiagambe per avere una visuale migliore.

2) Rimuovere le viti (A) e (B) usando la chiave a brugola da 5 mm in dotazione.

3) Spostare la piastra di legno nella posizione desiderata. I fori predisposti nella piastra di legno hanno un intervallo di 5 cm.

4) Riposizionare e serrare le viti (A) e (B).

5) Allentare le viti (C) e (D) su ciascun lato della sedia per spostare le guide in avanti/indietro.

6) Serrare le viti (C) e (D) nella posizione desiderata.

Non attivare l'impugnatura per l'inclinazione del sedile durante la regolazione di cui sopra.

La barra sullo schienale deve essere regolata nella stessa posizione su entrambi i lati.

IT BLOCCO RUOTE

I blocca ruote sono montati sul telaio inferiore e possono essere azionati sia dall'utente che dall'assistente.

* Spingere l'impugnatura in avanti per bloccare la ruota.
* Tirare l'impugnatura all'indietro per allentare il blocca ruote.

I blocca ruote sono montati sul telaio e possono essere spostati avanti e indietro, a seconda delle dimensioni della ruota e dell'efficienza dei freni. Spostando i raccordi all'indietro il bloccaggio della sedia sarà più efficace. Spostando i raccordi in avanti il bloccaggio della sedia sarà meno efficace.

Allentare le viti (A) con la chiave a brugola da 4 mm in dotazione per regolare il posizionamento del blocca ruote. Fissare le viti nella posizione desiderata.

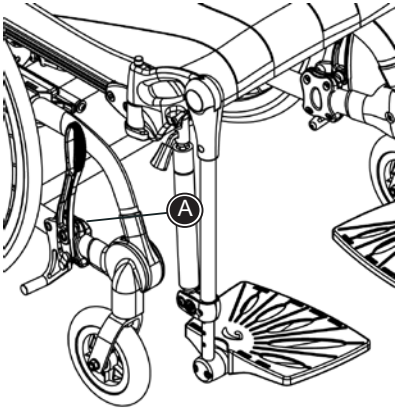

Mantenere la pressione dell'aria raccomandata, 55 PSI/3,8 bar/380 kPa nelle ruote posteriori, per assicurarsi che i freni funzionino correttamente.

Per garantire la sicurezza dell'utente, si raccomanda vivamente di mantenere una distanza di 8–10 mm tra la ruota e la base del blocca ruote.

R82® by Etac

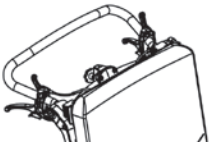

IT FRENO A TAMBURO

Le impugnature dei freni a tamburo sono installate sul freno a spinta e azionate dall'assistente.

- Premere l'impugnatura per azionare il freno.
- Tirare l'impugnatura rossa per disinnestare il freno.

IT COMBINAZIONI DI RUOTE

Di seguito sono descritte le combinazioni di ruote consigliate sul sistema Cougar.

In caso si desideri un'altra altezza del sedile, seguire le istruzioni sulla regolazione dell'altezza del sedile descritte altrove nel presente manuale.

Combinazione di ruote

	12½"	20"	22"	24"
6"	√	√	√	√
8"	√	-	√	√

⚠ È importante regolare l'angolo della forcella anteriore in caso di modifica delle dimensioni della ruota. Per garantire una corretta rotazione, mantenere le forcelle anteriori perpendicolari al pavimento ed entrambe le forcelle anteriori allo stesso angolo.

Assicurarsi di utilizzare l'adeguato dispositivo di sicurezza anti-ribaltamento.

	12½"	20"	22"	24"
6"	corto	corto	lungo	lungo
8"	corto	-	lungo	lungo

R82 by Etac

IT BARICENTRO VARIABILE

Il baricentro di Cougar può essere modificato cambiando la posizione del sedile e delle ruote.

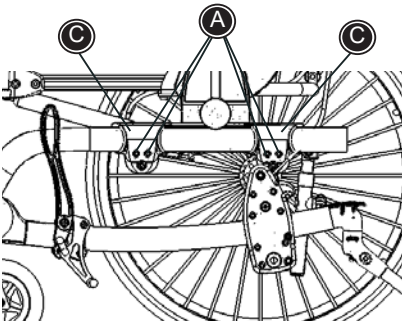

Posizionamento del sedile

1) Rimuovere le ruote posteriori.
2) Allentare le 4 viti (A) su entrambi i lati del telaio.
3) Smontare la regolazione dell'altezza (B).
4) Spostare il sedile in avanti o indietro tirando leggermente il telaio ai lati. Spostare l'unità (in posizione A, B o C). Assicurarsi che i raccordi (C) "scattino" in posizione.

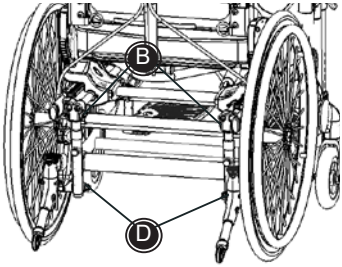

Posizionamento della ruota

1) Smontare le regolazioni dell'altezza (D).
2) Smontare le sospensioni delle ruote (E) su entrambi i lati del telaio.
3) Allontanare il sedile dal telaio e rimuovere le 7 viti dalla parte in plastica (F). La piastra di copertura esterna può ora essere rimossa. Rimuovere i piccoli tappi di plastica dai fori all'interno del telaio.
4) Adesso la sospensione delle ruote sulla barra trasversale può essere spostata nella posizione desiderata (A, B o C). Tirare leggermente il telaio ai lati e spostare la sospensione delle ruote in avanti o indietro. Assicurarsi che la sospensione delle ruote "scatti" nella posizione desiderata.
5) Rimontare le viti e la piastra di copertura. I tappi di plastica vengono rimontati nei fori del sedile e capovolti in posizione. Rimontare la sospensione delle ruote e le ruote posteriori.

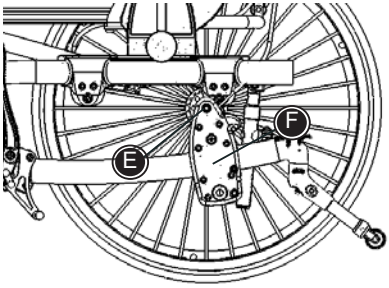

Cougar è pronta per l'uso.
Ricordare che anche i blocca ruote devono essere spostati in avanti o indietro.

Quando le ruote da 24" sono posizionate in posizione frontale A, utilizzare i freni a tamburo.

Si raccomanda di far eseguire la regolazione del posizionamento del sedile da un tecnico qualificato.

È importante serrare saldamente tutte le viti e ispezionarle regolarmente, soprattutto dopo aver regolato il baricentro.

Se il baricentro è regolato verso la parte frontale della sedia, quest'ultima potrebbe diventare ribaltabile. Si consiglia di attivare il dispositivo anti-ribaltamento.

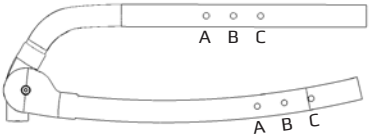

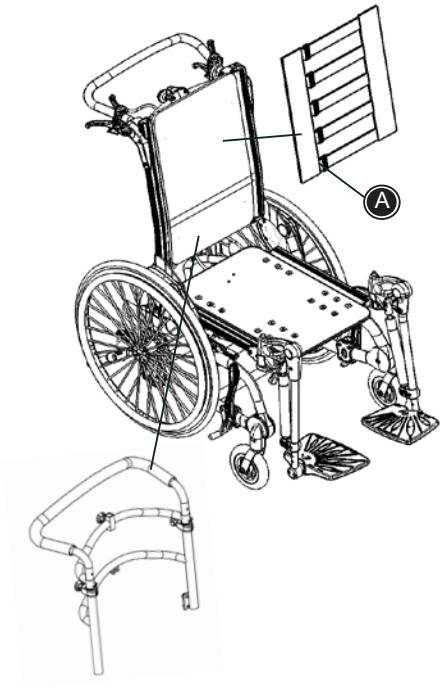

IT SCHIENALE COUGAR

Cougar può essere acquistata sia con schienale in legno, schienale con cinghie o realizzata per un sistema di schienali speciali.

Schienale con piastra di legno:
la piastra di legno viene montata nelle guide sullo schienale.

Schienale con cinghie:
lo schienale con cinghie viene montato nelle guide sullo schienale. Le cinghie possono essere regolate per ottenere un supporto lombare più o meno ampio. Le cinghie sono dotate di velcro (A) per facilitare la regolazione.

Predisposto per schienali di altri produttori:
Cougar può essere prodotta per essere utilizzata con schienali speciali di altri produttori. Lo schienale "speciale" e i suoi raccordi possono essere montati sui tubi rotondi sullo schienale. Seguire le istruzioni incluse con lo schienale "speciale".

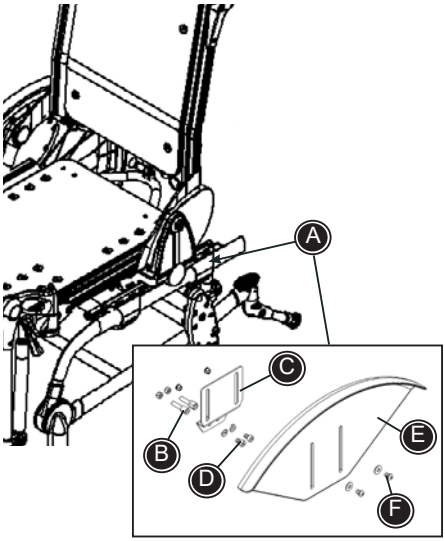

IT PARAFANGO

Su Cougar, possono essere montati dei parafanghi. Per montare correttamente i parafanghi, seguire le istruzioni seguenti:

1) montare il raccordo per i parafanghi nel raccordo in plastica sulla parte posteriore del telaio (A). Rimuovere le due viti e montare le boccole in dotazione (B).
2) Montare quindi il raccordo (C) usando la rondella a molla e i bulloni in dotazione (D). Usare la chiave a brugola da 5 mm.
3) Infine posizionare i parafanghi (E) nei raccordi. Bulloni, rondelle e dadi (F) vengono tirati il più possibile verso l'alto e serrati.

⚠ Su alcune regolazioni della sedia potrebbe essere utile montare il parafango dall'altra parte del raccordo. Su alcune regolazioni della sedia potrebbe essere utile montare il parafango dall'altra parte del raccordo.

R82® by Etac

IT BRACCIOLI CON PIASTRE LATERALI E PROLUNGHE PER BRACCIOLI

Allentare la vite e rimuovere il terminale dalla guida del sedile. Installare il raccordo del bracciolo nella guida del sedile (A) e fissarlo con la chiave a brugola da 5 mm in dotazione.

I raccordi possono essere spostati in avanti o indietro a seconda della posizione in cui i braccioli devono essere posizionati.

Montare il bracciolo nel raccordo. Premere il pulsante (B) e spostare il bracciolo su/giù nella posizione desiderata. Rilasciare il pulsante per bloccarlo.

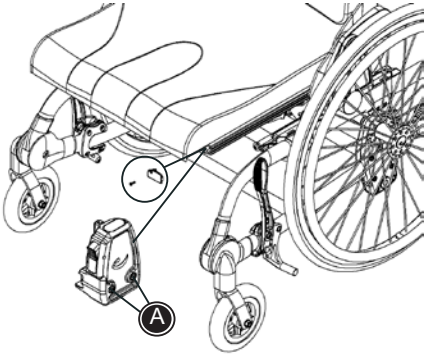

Piastra laterale
Alla consegna la piastra laterale è montata sulla barra del bracciolo. La piastra laterale può essere regolata verso l'alto o verso il basso a seconda di dove è necessaria. Rimuovere la vite (C) usando la chiave a brugola da 5 mm in dotazione. Spostare la piastra laterale nella posizione desiderata e reinstallare la vite.

La piastra laterale può essere utilizzata anche senza il bracciolo. Rimuovere la piastra laterale e posizionarla nel piccolo foro nel raccordo del bracciolo. La piastra laterale non è regolabile in altezza in questa posizione.

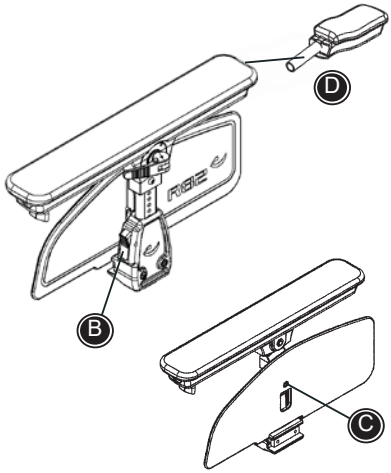

Prolunga del bracciolo
Il bracciolo può essere dotato di una prolunga. Installare la prolunga all'estremità del bracciolo (D) e fissarla con le viti a testa zigrinata.Install the extension in the end of the armrest (D) and fasten with the fingerscrews.

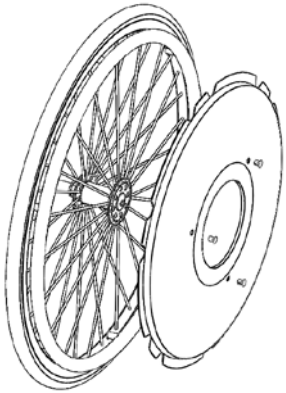

IT PARARAGGI

Per montare i pararaggi su Cougar, seguire le istruzioni seguenti:

- posizionare il dispositivo di protezione sui raggi
- Montare le clip in dotazione attraverso i fori dei pararaggi e farle scattare in posizione sui raggi.

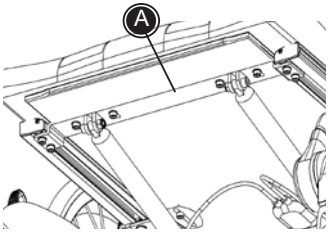

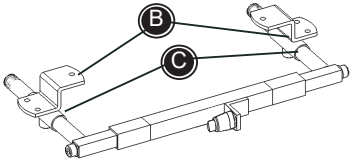

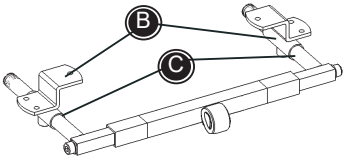

IT MONTAGGIO DEL SUPPORTO PER PIEDI

Cougar può essere dotata di diversi supporti per piedi e barre di supporto per piedi. Per il corretto montaggio, seguire le istruzioni seguenti:

- smontare i raccordi (A) sotto il sedile e montare i nuovi raccordi (B).
- Posizionare il poggiapiedi nei tubi sui raccordi (B).
- Montare la barra di supporto per piedi desiderata e i supporti per piedi/pedana. Cougar è pronta per l'uso.

R82® by Etac

IT SUPPORTO GAMBA

Il supporto per polpacci può essere facilmente regolato in altezza e angolazione.

- Regolazione dell'altezza. Allentare la vite (C).
- Regolazione laterale. Allentare la vite (D).
- Angolazione. Allentare le viti (E).
- Regolazione della profondità. Riposizionare le viti (E) nella piastra di montaggio.

⚠ Accertarsi che tutte le viti siano serrate saldamente.

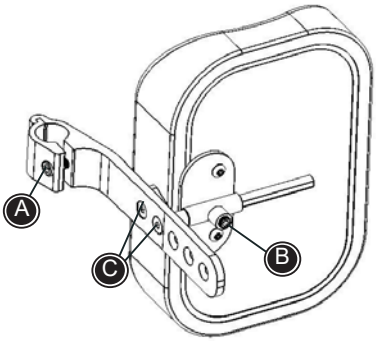

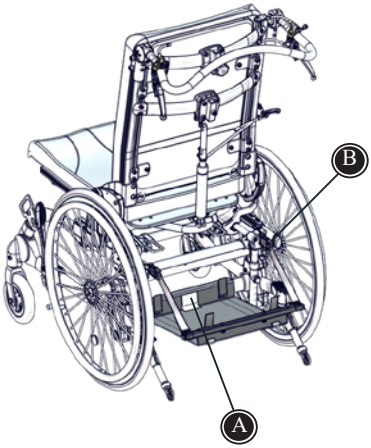

IT PORTA BASTONE

Su Cougar è possibile montare un porta bastone. Montare i raccordi rispettivamente sulla parte superiore e inferiore del telaio.

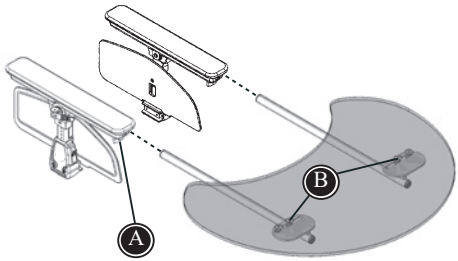

IT PORTA VENTILATORE

* Posizionare il porta ventilatore sulla barra inferiore del telaio (A).
* Praticare un foro di 5 mm su ciascun lato del telaio e montare le cinghie con i bulloni in dotazione (B).
* Regolare le cinghie a sgancio rapido per posizionare il porta ventilatore in posizione orizzontale. Si prega di notare che durante il trasporto il porta ventilatore è stato progettato per una rimozione facile e veloce.

Una volta impostato, il ventilatore può essere fissato utilizzando le cinghie di ritenuta in dotazione.

Per il montaggio del porta ventilatore, rivolgersi al proprio rivenditore locale.

IT TAVOLINO

Montare il tavolino all'estremità dei braccioli e fissarlo con le viti a testa zigrinata (A).

Per regolare l'altezza del tavolino (B), utilizzare la chiave a brugola da 5 mm in dotazione.

R82® by Etac

IT POMELLO

È possibile acquistare il pomello come un accessorio per Cougar.

Installare il raccordo nei fori predisposti situati sotto il sedile. Utilizzare le viti e la chiave a brugola da 4 mm in dotazione.

Installare il pomello nel raccordo e fissarlo con le viti a testa zigrinata (A).

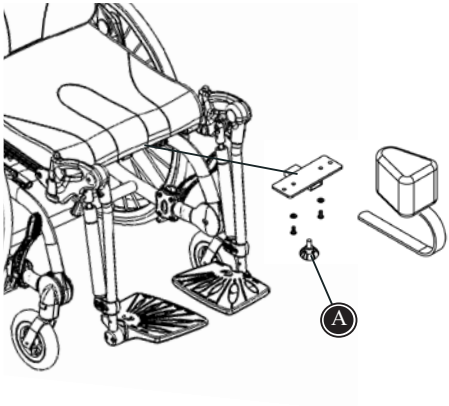

IT SUPPORTI PER FIANCHI

Allentare la vite e rimuovere il terminale dalla guida del sedile. Montare i supporti per fianchi e fissarli con la chiave a brugola da 3 mm in dotazione (A).

I supporti per fianchi sono multi-regolabili. Allentare le viti (B) e (C). Regolare il supporto per fianchi e serrarlo con la chiave a brugola da 5 mm in dotazione.

I supporti per fianchi possono essere regolati in profondità. Allentare le viti (D) nel raccordo usando la chiave a brugola da 3 mm in dotazione. Regolare la profondità nel raccordo e fissarlo nella posizione desiderata.

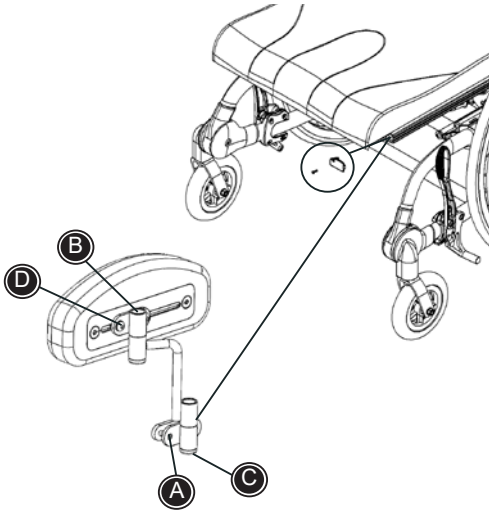

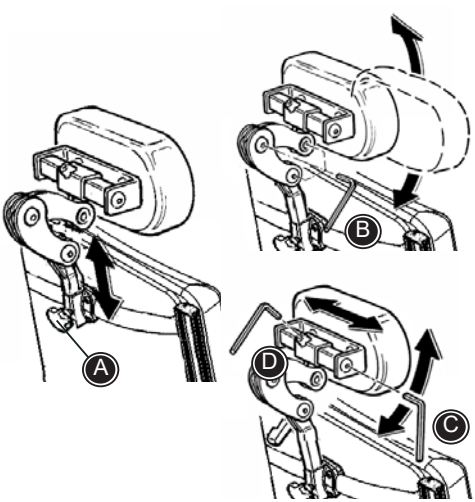

IT POGGIATESTA

Installare il poggiatesta nel raccordo sullo schienale della sedia. Fissarlo con le viti a testa zigrinata (A).

Allentare le viti a brugola (B) per regolare la barra del poggiatesta. È consigliabile allentare tutte le viti contemporaneamente. Effettuare la regolazione e fissare tutte le viti.

Regolare l'angolo (C) e regolare il poggiatesta lateralmente (D).

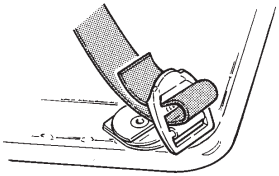

IT PETTORINE E CINTURE

Normalmente, Cougar è dotata di attacchi per cinture, ad esempio, per cinture per fianchi.

Sulla sedia è possibile installare più pettorine e cinture. Installare i blocchi di fissaggio come descritto sopra.

> ⚠ Assicurarsi che tutti i dispositivi di fissaggio e di regolazione siano posizionati e montati correttamente e controllarli regolarmente.
> ments are placed and fitted correctly and check it on a regular basis.

R82® by Etac

IT BLOCCHI DI FISSAGGIO

I blocchi di fissaggio possono essere montati sulle guide del sedile e dello schienale (A). Il blocco di fissaggio con il sistema v-track si trova nella guida. Ruotare il sistema v-track in posizione orizzontale. Tirare il blocco di fissaggio verso l'esterno mentre viene fissato con la chiave a brugola da 3 mm in dotazione.

Due blocchi di fissaggio con cinghie possono essere montati sulla barra superiore dello schienale (B). Montare la cinghia attorno alla barra con la fibbia metallica all'interno. Fissare la cinghia alla cinghia metallica e serrarla saldamente.

I blocchi di fissaggio possono essere montati anche sullo schienale del sedile (C). Montare il raccordo con i blocchi di fissaggio nei fori predisposti sul lato superiore della piastra di legno. Utilizzare le viti in dotazione per fissare il raccordo.

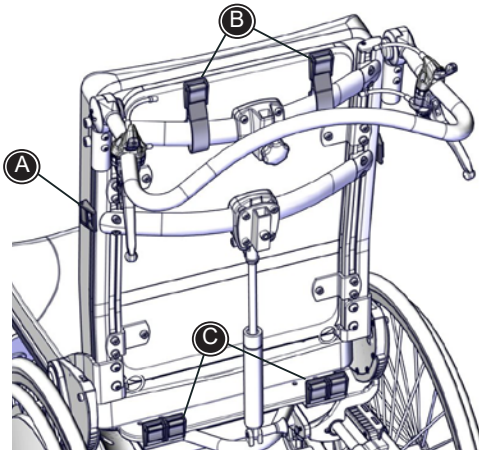

R82® by Etac

IT IDENTIFICAZIONE DEL PRODOTTO

A) Numero di serie
L'etichetta è posta a sinistra sulla barra trasversale anteriore sotto il sedile.

B) Produttore
L'etichetta è posta a sinistra sulla barra trasversale anteriore sotto il sedile.

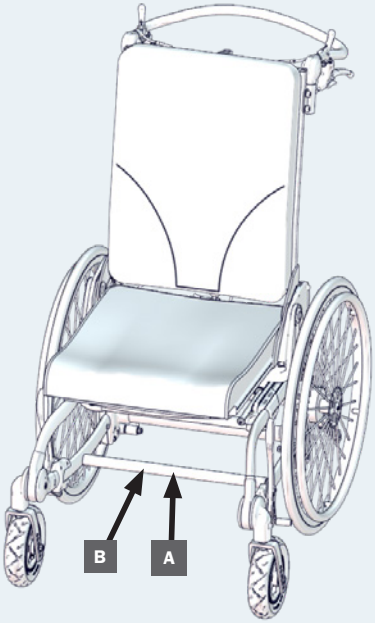

A

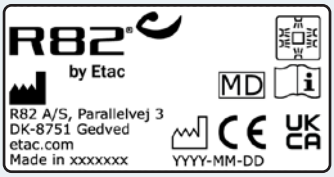

B

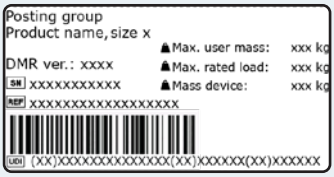

R82® by Etac

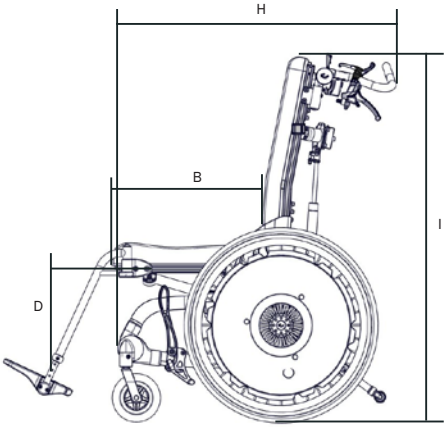

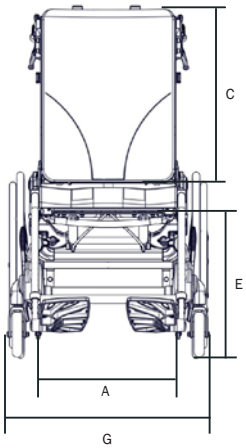

IT MISURE

	Formato 1 mm (pollice)	Formato 2 mm (pollice)	Formato 3 mm (pollice)	Formato 4 mm (pollice)
Larghezza sedile (A)	350 (13¾")	400 (15½")	450 (17½")	500 (19½")
Profondità sedile (B)	370-470 (14½-18¼")	370-470 (14½-18¼")	430-530 (16¾-20¾")	490-590 (19-23")
Altezza schienale (C)	450 (17½")	500 (19½")	600 (23½")	600 (23½")
Lunghezza della parte inferiore della gamba, poggiagambe angolare (D)	280-460 (11-18")	280-460 (11-18")	280-460 (11-18")	280-460 (11-18")
Lunghezza della parte inferiore della gamba, poggiagambe fisso (D)	240-420 (9¼-16¼")	240-420 (9¼-16¼")	240-420 (9¼-16¼")	240-420 (9¼-16¼")
Altezza del sedile sopra il pavimento (E)	460-530 (18-20¾")	460-530 (18-20¾")	460-530 (18-20¾")	460-530 (18-20¾")
Larghezza, ruote da 22" e freno a tamburo (G)	570 (22¼")	620 (24¼")	670 (26¼")	720 (28")
Lunghezza, senza poggiagambe (H)	780 (30½")	780 (30½")	830 (32¼")	830 (32¼")
Altezza, verso la parte alta dello schienale (I)	960 (37½")	990 (38½")	1080 (42")	1100 (43")
Piegata senza poggiagambe:	780 (30¾")	780 (30¾")	830 (32¾")	830 (32¾")
Altezza, verso la parte alta dello schienale	660 (25¾")	660 (25¾")	660 (25¾")	660 (25¾")
Lunghezza, senza poggiagambe	780 (30½")	780 (30½")	830 (32¼")	830 (32¼")
Raggio di curvatura	880 (34¼")	940 (36¾")	970 (37¾")	1000 (39")
Dispositivo massa con cintura, senza poggiagambe	25 kg (55 lb)	26 kg (57 lb)	27 kg (59,5 lb)	28 kg (61,5 lb)
Massa massima dell'utente	75 kg (165 lb)	75 kg (165 lb)	100 kg (220 lb)	120 kg (264 lb)
Massa massima dell'utente durante il trasporto	75 kg (165 lb)	75 kg (165 lb)	75 kg (165 lb)	75 kg (165 lb)
Carico nominale massimo	102 kg (224.8 lb)	103 kg (227 lb)	129 kg (284.3 lb)	150 kg (330.9 lb)
Angolazione				
Inclinare nello spazio	37° (45°)	37° (45°)	37° (45°)	37° (45°)
Indietro	35°	35°	35°	35°
Poggia gambe	90°	90°	90°	90°

Cougar è misurata con la combinazione di ruote seguente, collocata in posizione standard: ruota posteriore da 22" e ruota anteriore da 6". Cougar è misurata con cuscini comodi montati, il sedile in posizione orizzontale e lo schienale in posizione verticale. Forniamo vari tipi di poggiagambe e cuscini; per questo motivo il peso è indicato senza tali accessori.

R82® by Etac

Sicurezza del prodotto

A seconda delle varianti e delle impostazioni, la sedia a rotelle può diventare più grande delle dimensioni raccomandate.
La conformità con la larghezza e la lunghezza complessive raccomandate assicura la possibilità di utilizzare le vie di fuga di emergenza senza intoppi. (Vedere tabella 1)
Tabella 1

Dimensioni raccomandate	Pronta all'uso (mm)
Lunghezza complessiva – massima	**1200**
Larghezza complessiva – massima	**700**
Altezza complessiva – massima	**1200**
Diametro di rotazione - massimo	**1000**
Larghezza di inversione – massima	**1300**
Altezza dal suolo – minima	**30**

Sicurezza del prodotto

A seconda delle varianti e delle impostazioni, la sedia a rotelle potrebbe non soddisfare i limiti per il trasporto in treno delle sedie a rotelle. È possibile adottare misure per verificare che il prodotto in questione soddisfi tali limiti. (Vedere tabella 2)
Tabella 2

Sedie a rotelle trasportabili in treno – limiti	
Lunghezza complessiva – massima	1.200 mm + 50 mm per i piedi
Larghezza complessiva – massima	700 mm + 50 mm su ciascun lato per le mani
Altezza complessiva – massima	1.375 mm (incluso utente maschio al 95° percentile)
Diametro di rotazione – massimo	1.500 mm
Ruote più piccole	Rimane uno spazio libero di 75 mm in orizzontale e 50 mm in verticale
Peso – massimo	200 kg per sedia a rotelle manuale e utente (bagagli inclusi)
Altezza ostacoli superabili – massima	50 mm
Altezza dal suolo – minima	60 mm sotto il poggiapiedi con inclinazione verso l'alto di 10° per procedere in avanti
Pendenza sicura su cui la sedia a rotelle rimane stabile – massima	6° di stabilità dinamica in tutte le direzioni 9° di stabilità statica in tutte le direzioni, anche con freno inserito

R82® by Etac

IT DATI TECNICI

Telaio: tubi in alluminio laccato a polvere
Parti PA6: nylon rinforzato con fibra di vetro
Cuscini: schiuma ignifuga
Copertura: materiale Trevira CS ignifugo

IT FABBRICANTE

R82 A/S
Parallelvej 3
8751 Gedved
Denmark

UK REP

Etac Ltd.
Unit 60, Hartlebury Trading Estate,
Hartlebury, Kidderminster,
Worcestershire, DY10 4JB
+44 121 561 2222

CH REP

Gelbart AG
Tribschenstraße 64
CH-6005 Luzern
+41 41 367 70 17

R82 A/S
Parallelvej 3
DK-8751 Gedved

+45 796 858 88
R82@etac.com
www.etac.com

R82® by Etac