molift®
NOMAD

MD

CE

molift®
by Etac

BRUKERMANUAL

BM15103 NO Rev. N 2022-05-05

Innhold

Generelle råd 2
Samsvarserklæring 3
Forklaring av symboler 3
Før du tar i bruk løfteren 3
Ansvarsforhold 3

Generelle forsiktighetsregler 4
Generelt 4
Ved feil 4
Løft og forflytning 4

Om produktet 5
Hovedkomponenter 5
Sikkerhetsinnretninger 5

Tekniske data 6

Montering / demontering 7
Montering 7
Sjekkliste etter montering 7
Demontering 7

Bruk og betjening 8
Betjeningsfunksjoner 8
Betjening av løfteren 8
Nødstopp og nødsenk 8
Batteri 8
Lading 9
Elektronikk 9
Løft og forflytning 10
Sjekkliste før bruk 10
Bruk av seil 10
Klatring 10
Skinnesystem 11
Løpevogner 12
Overgangskobling 13
Komponenter 13
Tilstander 13
Koble fra 14
Overføring – frakoblet overgangskobling ... 14
Tilkobling 14
Overføring – tilkoblet overgangskobling 15

Tilbehør 15
Løfteseil 15
Accessories: 15
Oppbevaringsbag for seil 15
Molift Nomad påhektingsarm 15

Vedlikehold 15
Rengjøring 15
Månedlig ettersyn 15
Periodisk ettersyn 15
Feilsøking 16
Service 16
Merking 16
Garantimelding 17

Periodisk inspeksjon 18

VIKTIG!

Personløfteren er kun ment til å skulle benyttes av kvalifisert personale.

Manualen kan ikke overlates til, eller gjøres tilgjengelig for, noen uvedkommende tredjepart, uten at det på forhånd er innhentet skriftlig tillatelse fra Etac A/S Gedved. Alle dokumenter er opphavrettslig beskyttet etter gjeldende lover, konvensjoner og avtaler. Ingen utdrag av denne dokumentasjonen kan reproduseres, tas i bruk eller overføres uten en spesifikk innhentet forhåndstillatelse. Brudd på disse retningslinjene kan medføre rettslig forfølgelse og økonomisk ansvar. Alle industrielle rettigheter er reserverte.

molift by Etac

Etac A/S
Parallelvej 3
DK-8751 Gedved
www.etac.com

Generelle råd

Denne brukerveiledningen inneholder viktig informasjon om løfteren blant annet mht. sikkerhet. Les derfor veiledningen nøye før du benytter personløfteren, slik at du blir trygg på bruken av denne.

MD
CE

Samsvarserklæring
Produktet og tilhørende tilbehør, som er beskrevet i denne bruksanvisningen, er i samsvar med forordning (EU) 2017/745 av 5. april 2017 - som medisinsk utstyr, risikoklasse I.
Produktet er testet og godkjent av en tredjepart i henhold til standardene IEC 60601-1, IEC 60601-1-2 og EN/ISO 10535:2006.
Alle alvorlige hendelser som oppstår i forbindelse med enheten, skal rapporteres til produsenten og kompetent myndighet i landet der brukeren og/eller pasienten befinner seg.

Forklaring av symboler

Dette symbolet forekommer i brukermanualen ved siden av all informasjon som omhandler sikkerhet på arbeidsplassen og hvor det kan oppstå en potensiell fare for personskade. Følg disse instruksjonene nøye til enhver tid og vær spesielt aktsom og forsiktig.

Dette symbolet viser til viktig informasjon om riktig bruk av utstyret, som beskrevet i denne brukermanualen. Hvis ikke informasjonen blir tatt hensyn til, kan det resultere i funksjonsfeil eller skader på utstyr.

Dette symbolet gjør oppmerksom på spesielt nyttig informasjon. Når dette blir fulgt, kan den som betjener utstyret arbeide mer effektivt. Informasjonen forenkler arbeidsoperasjoner eller forklarer kompliserte fakta.

Før du tar i bruk løfteren

Før du benytter en personløfter på pasienter, må du gjennomgå nødvendig opplæring. Øv deg på å løfte en kollega, for så å bli løftet selv. Det er viktig at du ikke bare vet hvordan du skal løfte andre, men også hvordan det er å bli løftet selv. Forsøk alle de ulike seilene det er aktuelt å benytte, til du føler deg trygg på hvordan løftingen skal utføres. Før du skal løfte en person, bør du forklare prosedyren for ham/henne.

Når du skal bruke personløfter, er det også viktig at du benytter tilbehør og seil tilpasset:

- type funksjonshemming
- størrelse
- vekt
- type forflytning

Ansvarsforhold

Etac A/S aksepterer intet ansvar for skader og funksjonelle feil som skyldes at instruksjonene i manualen ikke har blitt fulgt. Reklamasjoner som omfattes av garantien må fremsettes umiddelbart etter at en defekt er oppdaget og merkes med det aktuelle serienummeret og evt identifikasjonsnummer til serviceperson. Slitedeler faller ikke inn under garantien.

All teknisk informasjon, alle data og alle instruksjoner for betjening i denne manualen var fullstendig oppdaterte på det tidspunkt manualen ble sendt til trykking. Manualen er bygd opp på basis av vår erfaring og etter våre beste evner og intensjoner. Vi forbeholder oss retten til å gjøre tekniske modifikasjoner i forbindelse med videre utvikling og forbedring av produktet som er beskrevet i denne manualen. Manualen kan derfor ikke gi grunnlag for noe krav basert på informasjon, illustrasjoner og beskrivelser som inngår i denne. Vi fraskriver oss ethvert ansvar for alle slags skader og feil som oppstår på grunn av feilaktig bruk, som skyldes at manualen ikke har blitt fulgt eller utilstrekkelig vedlikehold. Vi gjør spesielt oppmerksom på at det kun kan benyttes originale Molift reservedeler og utstyr godkjent av oss.

Av sikkerhetsmessige grunner, er montering og bruk av reservedeler eller utstyr som ikke er godkjent samt uautorisert modifisering og ombygging av produktet ikke tillatt. Etac A/S aksepterer intet ansvar for skader som skyldes at dette likevel har blitt utført.

Med unntak av følgeskader står Etac A/S ansvarlig for feil og mangler ved produktet innenfor rammen av beskrivelsen i kjøpekontrakten. Krav om skadeerstatning er unntatt, uansett hva slags juridisk grunnlag et slikt krav måtte ha. Kun den dokumentasjon som tilhører det aktuelle produktet er gyldig.

Generelle forsiktighetsregler

Generelt

Før en Molift NOMAD kan settes i drift, må vedkommende som skal betjene den forsikre seg om at løfteren er i sikkerhetsmessig og driftsmessig god stand.

Personløfteren må tas ut av drift umiddelbart, eller ikke settes i drift, hvis det blir oppdaget feil som er relatert til driftsmessig sikkerhet og pålitelighet.

Alle instruksjoner og tiltak som er beskrevet i brukermanualen må tas hensyn til før, under og etter igangsetting av løfteren. Sikkerhetsutstyr må ikke fjernes, settes ut av funksjon eller forandres på. En Molift NOMAD kan kun benyttes når alle beskyttende innretninger og alt sikkerhetsmessig relevant utstyr er installert og fungerer som det skal.

Løfteren er ikke beregnet på utendørs bruk, og bør ikke utsettes for sollys over lengre tid.

Løfteren er beregnet for bruk i vanlig romtemperatur, +10 til +40 °C. Ved transport bør derfor løfteren om mulig tranporteres i tempererte deler av kjøretøyet, eventuelt må løfteren stå i temperert rom til den oppnår forsvarlig driftstemperatur.

Løfteren har en forventet levetid på 10 år eller 30 000 løft med maks last når anbefalt vedlikehold og service gjennomføres.

Ved feil

En Molift NOMAD må slås av umiddelbart hvis den viser seg å ha noen av følgende feil:

- skader på elektriske innretninger eller ledninger, eller på deler av isolasjonen
- feil på sikkerhetsmessige innretninger

Hvis løftebevegelsen ikke starter når den aktuelle knappen blir aktivert, må du benytte feilsøkingsskjemaet i kapitlet Vedlikehold for å finne feilkilden.

Personskader eller skade på gjenstander kan forekomme hvis Molift NOMAD blir brukt på ukorrekt måte og ved:

- feilaktig bruk
- utilstrekkelig vedlikehold
- overstigelse av SWL (Safe Working Load) - SWL angir den maksimale tillatte last
- at det er gjort ulovlige inngrep i elektriske innretninger

Løft og forflytning

Under forflytning er det flere forhold du må være oppmerksom på at:

- personen skal sitte så lavt som mulig med ansiktet vendt i ferdselsretningen.
- løfterens aksjonsområde er fritt for hindringer langs gulv og tak.

Stå på siden av personen når du løfter. Pass på at armer og bein går fri fra stol, seng og lignende. Ha gjerne øyekontakt med pasienten. Dette gir en god trygghetsfølelse for den som blir løftet.

Følg nøye med på det du gjør. Vær sikker på at alle fire løkkene på seilet er forsvarlig festet på krokene for å unngå at personen sklir eller faller ut.

Pass på at løfteren med løftebånd og tilbehør er uten skader før du begynner å løfte.

Molift løfteseil skal kun brukes til å løfte personer. Bruk ALDRI løfteseilet til å transportere andre gjenstander.

Molift NOMAD bør ikke kjøres konstant i mer enn 2 minutt i løpet av 18 minutt

Om produktet

Molift NOMAD er en takmontert løfter beregnet på personløft. Løfteren er batteridrevet og laget av lette materialer. Den kan brukes i institusjoner med varierende behov, hvor man kan flytte den med seg fra rom til rom.

Løfteren har intelligent elektronikk med mykstart, to hastigheter, samt servicesignal og telleverk for å registrere antall løft.

Hovedkomponenter

Løfteren består av en chassisenhet inneholdende motor, løftebånd og elektronikk. I tillegg må det være et skinnesystem med løpevogn. Løftebåndet festes med krokopphenget i løpevognen på skinnesystemet. Løfteren har 4 festepunkter for løfteseil og håndkontroll for enkel betjening av løfteren

Løfteren kan enkelt henges opp eller tas ned ved å bruke påhektingsarmen, og flyttes til et annet skinnesystem med tilsvarende løpevogn. Det finnes også løpevogner med et ekstra løftebånd med krok som gjør det mulig å klatre fra rom til rom (skinnesystem til skinnesystem).

Sikkerhetsinnretninger

Molift NOMAD er utstyrt med sikkerhetsanordninger som vil kunne hindre skader på personer og utstyr dersom utstyret brukes uriktig i gitte situasjoner.

- Løfteren har et overbelastningsvern som vil hindre løfteren i å løfte mer enn den er beregnet for. Dersom vekten skulle bli for stor, vil løfteren stoppe.
- Løfteopphenget har sikkerhetskroker designet for å hindre at løfteseilets stropper faller ut.
- Elektronikken har overopphetingsvern som stopper løfteren hvis temperaturen blir for høy på elektronikkortet. Vent til temperaturen har gått ned.
- Løftebåndet har en bryter som stopper løfteren hvis båndet blir slakt at det kan krølle seg.
- Varsellampe og lydsignal sier fra når løfteren må ha service.
- Varsellampe lyser når batteriet trenger lading, og batteri gir lydsignal når kun ett fullt løft gjenstår av batterikapasiteten.
- Løfteren har nødstopp og nødsenk funksjoner.

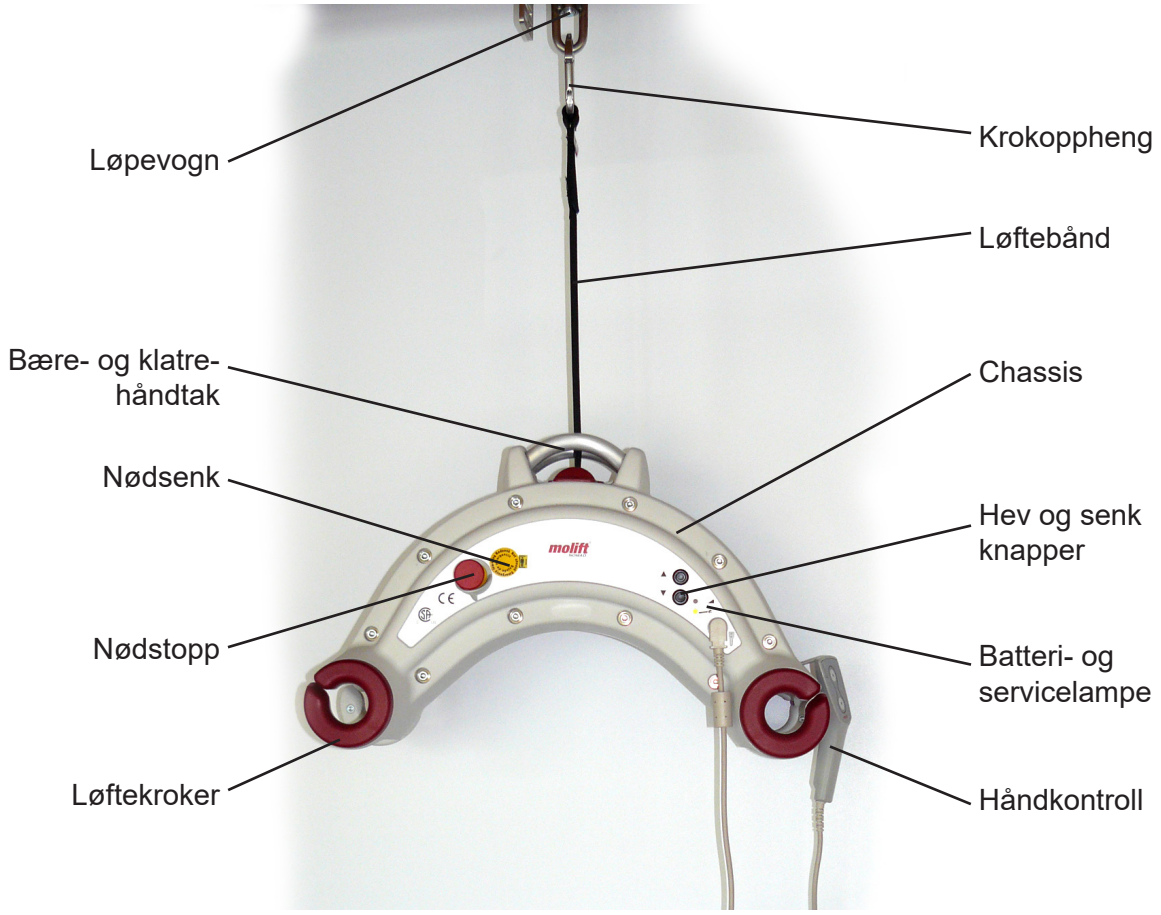

Tekniske data

Egenvekt, totalt:
6,8 kg
Materiale:
Fiberarmert plast og aluminium
Motor:
24 VDC
Batteri:
26,4 V NiMH 2,6 Ah (Type EMP 2200CS)
eller
26,4 V NiCd 1,9 Ah (Type N-1900 SCR)
Batterilader:
Type 2215 10-20 celler
Beskyttelse:
IP24

Løftekapasitet, SWL (Safe Working Load):
255 kg (kan justeres til 230,205,160 kg)
Løftehøyde:
2 meter
Løftehastighet:
23 mm/sek m/last, 26 mm/sek u/last
Antall normalløft (ved fulladet batteri):
60 løft (75 kg, 50 cm opp og ned)
Lydnivå, max. A-weighted sound power level:
LWA = 68,8 dB
Betjeningskrefter:
Knapper på håndkontroll: 3,4 N
Knapper på løfter: 1,3 N
Mål:
522 x 200 x 330 mm (LxBxH)
Alle mål i illustrasjonen i millimeter.

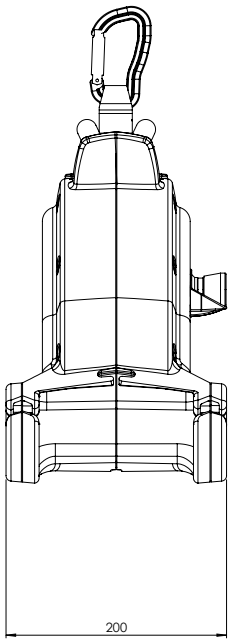

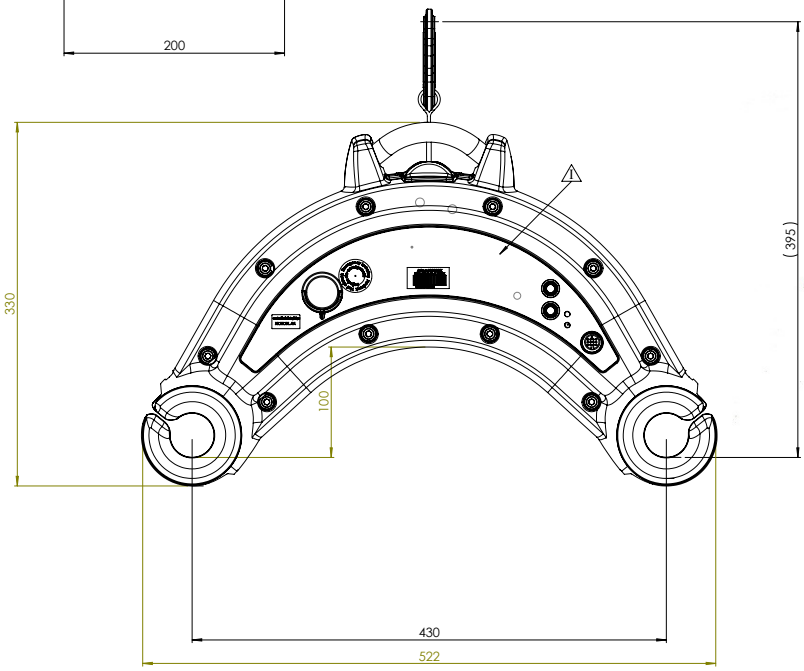

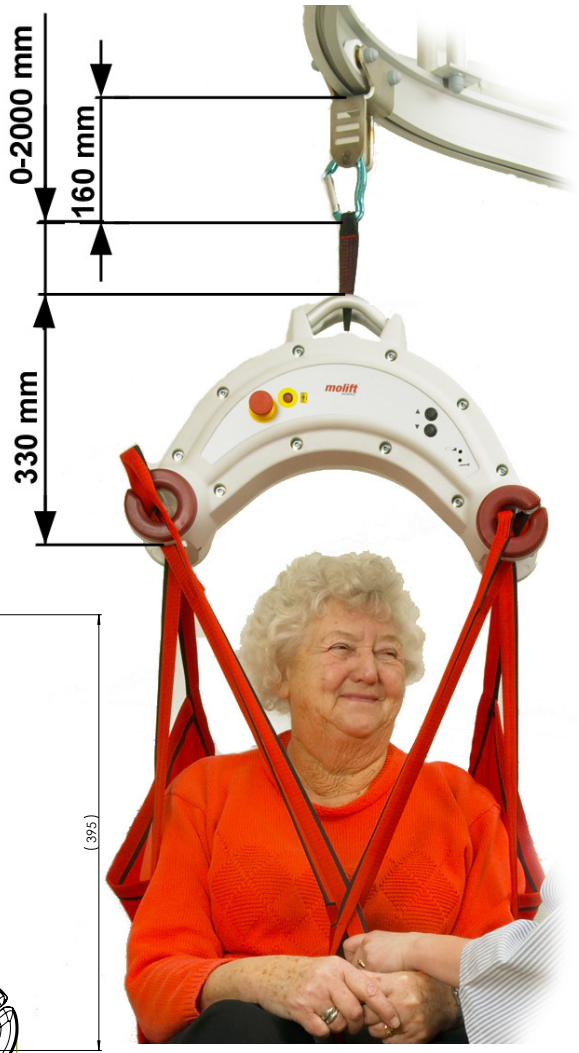

Montering / demontering

Bruk av Molift NOMAD krever at man har god kjennskap til løfterens fuksjon og virkemåte, herunder montering og klargjøring før løft.

Montering

Løfteren skal ikke monteres på et skinnesystem med lavere løftekapasitet enn løfterens SWL.

Hvis Molift NOMAD monteres på et skinnesystem med lavere løftekapasitet, skal løfterens SWL nedjusteres til skinnesystemets kapasitet.

Etac A/S tar systemansvar kun når skinnesystem med løpevogn er levert og montert av Etac A/S.

Pass på at løfteren ikke slår hardt i gulv eller vegger. Fare for skade på løftekrokene.

- Fest karabinkroken til løftebåndet på påhektingsarmen.

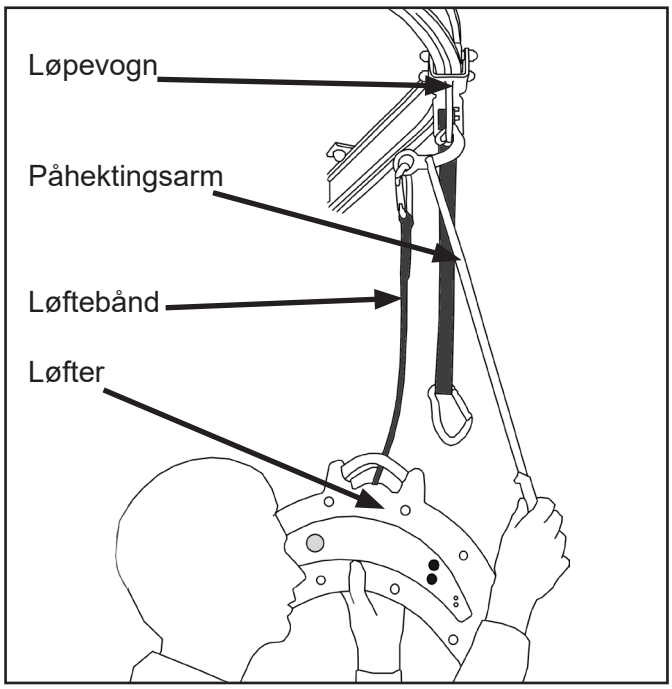

- Heng armen med løfteren i kroken på løpevognen. Når løfteren henger vil armen svinge opp slik at den ikke henger i veien.
- Alternativt kan løfteren festes direkte på løpevogna med karabinkroken på løftebåndet.
- Koble til håndkontrollen.
- Tilbakestill nødstoppen.

Sjekkliste etter montering

- Sjekk at løfteren ikke har synlige skader eller mangler.
- Kontroller at du har ladde batterier ved at ladelampen ikke lyser.
- Forsikre deg om at løfteren er festet riktig i løpevognen og påhektingsarmen, og at karabinkroken er festet riktig og lukket.
- Kjør løfteren opp og ned for å kontrollere at den fungerer riktig, og at servicelampe lyser grønt når løfteren er aktiv.

Ta kontakt med servicepartner i ditt distrikt eller Etac A/S hvis det er feil på løfteren eller skinnesystemet. Løfteren skal ikke brukes ved feil.

Demontering

- Kjør løfteren så langt ned at du kan holde den.
- Hold løfteren slik at løftebåndet slakkes samtidig som du tar tak i påhektingsarmen eller karabinkroken.
- Løsne påhektingsarmen med løfter fra løpevognen, eventuelt løsne karabinkroken.

Løfterens elektronikk går i dvale etter ca 10 minutter uten aktivitet. Trykk på en av betjeningsknappene for å aktivere løfteren, og servicelampen lyser grønt for å vise at løfteren er klar til bruk.

Ved lengre lagring anbefales det at nødstopp aktiveres for å unngå uaktsom bruk og utladning.

Bruk og betjening

Betjeningsfunksjoner

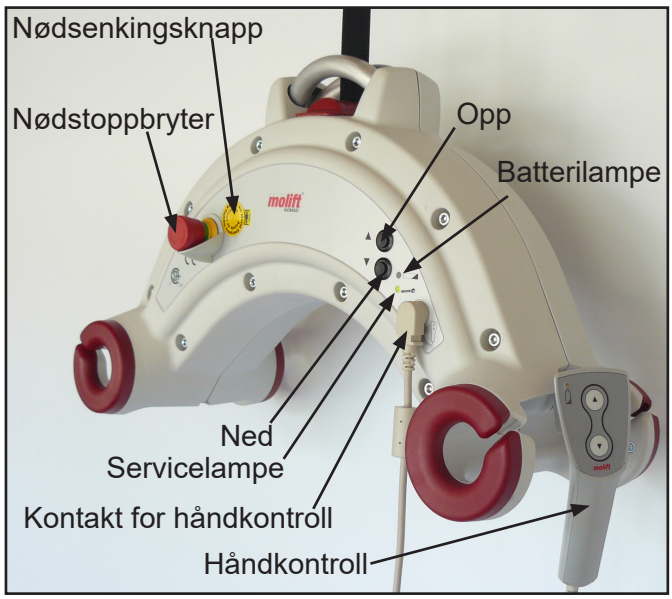

Betjening av løfteren

Håndkontrollen kobles til løfteren i kontakten foran på løfteren. Den har to knapper for løft opp og ned, som muliggjør nøyaktig og sikker løfting. Tilsvarende knapper finnes også på chassiset til løfteren, som gjør det mulig å betjene løfteren uten håndkontroll.

Nødstopp og nødsenk

Molift personløftere er utstyrt med nødstopp og nødsenk. Nødstoppen kutter strømmen til motoren, og er plassert på venstre side av chassiset. Knappen vris med klokken for å tilbakestilles. Nødstopp aktiveres ved å slå inn nødstoppknappen, og løfteren vil stoppe. Lading og nødsenk fungerer ikke med nødstopp aktivert.

Det er mulig å gjennomføre nødsenk dersom løfterens elektronikk slutter å virke. Nødsenkknappen finnes ved siden av nødstoppbryteren og er forseglet med et gult klistremerke. Ved behov for nødsenk, - flytt løfteren til et egnet sted for å legge ned personen.

- Bryt forseglingen med en kulepenn e.l.
- Trykk inn nødsenkknappen - løfteren vil da gjøre en rolig og kontrollert bevegelse nedover. (Ikke kjør løfteren med lading tilkoblet!).
- Hvis løfteren fremdeles ikke går; flytt løfteren, lad opp batteri og prøv nødsenk igjen.
- Hvis dette ikke fungerer må pasienten løftes ned manuelt. Tilkall assistanse.

Hvis Molift Nomad benyttes av brukeren alene, kan det være vanskelig å bruker Nødstopp og nødsenk. Pass på å ha en mobiltelefon eller annet kommunikasjonsutstyr tilgjengelig.

Kontakt servicepartner dersom årsaken til stopp/nødsenk er ukjent eller hvis det oppdages en feil.

Batteri

Molift NOMAD har er en batteriløsning som består av en 26,4 V batteripakke plassert i chassiset på løfteren. Løfteren kan leveres med to typer batterier: NiCd og NiMH. Laderen som leveres sammen med Molift NOMAD håndterer begge batteritypene.

Det er en batterilampe på håndkontrollen som vil lyse når batterispenningen faller under et bestemt nivå. Hvis håndkontrollen ikke er koblet til løfteren, vil batterilampen på løfteren lyse når batteriet må lades. I tillegg vil løfteren gi et lydsignal. Dette indikerer at batteriene bør lades. Hvis batterispenningen faller ytterligere vil batterilampene begynne å blinke sammen med lydsignalet. Det er fortsatt igjen batterikapasitet til å kjøre ned løfteren når dette inntreffer.

Lad batteriet når du mottar det, og deretter hvert halvår, for å unngå batterisvikt.

Hvis batteriet lades ut under et løft vil det all} tid være nok strøm til å senke pasienten.

Lading

Batteriladeren plasseres på veggen, eller et bord, og plugges i en veggkontakt. Ladelampen på laderen skal lyse gult når håndkontrollen ikke er tilkoblet og laderen er klar til bruk.

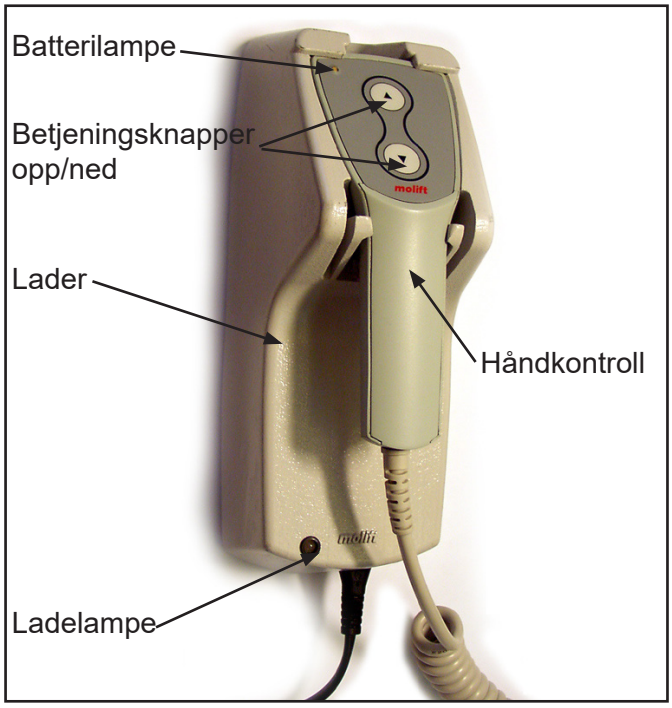

Forklaring på ladelampen

Ladelampe	Status
Gul	Klar til bruk
Gul	Initialiseringsmodus
Orange	Hurtiglading
Grønn/Gul	Topp lading
Grønn	Vedlikeholdslading
Orange/Grønn	Feil

Sett håndkontrollen i ladeenheten, pass på at den er koblet til løfteren. Etter noen sekunder vil ladelampen skifte farge fra gult til orange, dette betyr at batteriene lades. Når ladelampen lyser konstant grønt, betyr det at batteriene er fulladet, og kun står på vedlikeholdslading. Løfteren kan ikke brukes mens den står til lading.

Batteriene vil ikke lades hvis nødstoppen er aktivert.

Batteriet yter ikke full kapasitet før det hat vært ladet og tømt noen ganger.

Løfteren kan brukes uten håndkontroll, men da må batteriene lades med en egen lader som kan kobles direkte i kontakten for håndkontrollen på løfteren når det er behov for lading. Begge laderene har de samme funksjonene.

Elektronikk

Løfteren har en innebygd servicelampe som varsler når løfteren skal ha service. Lampen lyser grønt når løfteren kan brukes normalt. Se kapittel "Service/Vedlikehold" for nærmere beskrivelse.

Elektronikken har en strømsparefunksjon som vil legge systemet i dvale etter ca. ti minutter uten aktivitet. Alle lamper vil slukke. Elektronikken aktiveres ved å trykke på en av betjeningsknappene.

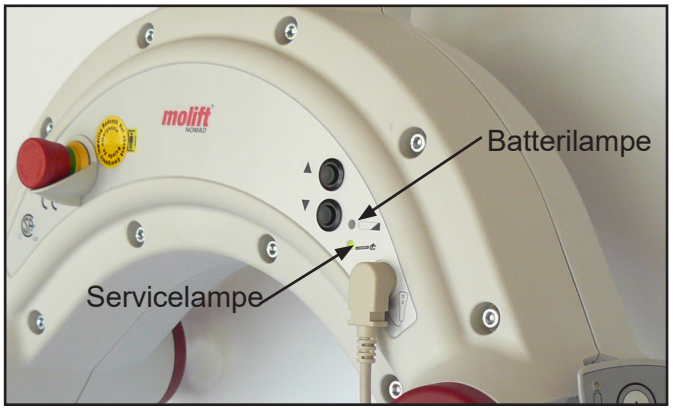

Hvis løfteren kjøres konstant opp og ned over lengre tid, vil elektronikken kunne bli overopphetet og løfteren vil stoppe. Servicelampen vil da blinke gult inntil løfteren er avkjølt tilstrekkelig til å brukes igjen. Servicelampen vil da slokne når løfteren er klar til bruk.

Hvis løftebåndet kjøres ut (løfter ned) uten at båndet er stramt, vil løfteren stoppe for å unngå at løftebåndet krøller seg eller legger seg skjevt på trommelen.

Løft og forflytning

Løfteren skal alltid tverrstilles over personen som skal løftes som vist til venstre i illustrasjonen under.

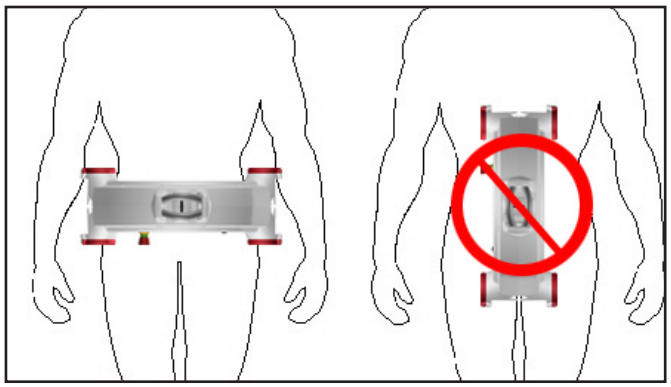

Ved bruk av seil for 2-punkts løfteoppheng, skal løfteren benyttes diagonalt, dvs. løkker fra seilet skal henges på kroker diagonalt ovenfor hverandre.

Når personen forflyttes, skal han/hun sitte med ansiktet vendt mot kjøreretningen.

Vær forsiktig under forflytning så ikke personen som sitter i løfteren kolliderer med gjenstander eller møbler i rommet. Husk at personen sitter relativt ubeskyttet og at man i start, stopp eller svingsituasjoner vil kunne oppleve at personen pendler i noen grad fra løfteren.

Kontroller at løftebåndet ikke legger seg skjevt eller dobbelt under bruk.

Løfteren skal bare benyttes til forflytning over korte avstander, og er ingen erstatning for rullestoler eller lignende

Sjekkliste før bruk

- Sjekk at løfteren ikke har synlige skader eller mangler.
- Kontroller at du har ladde batterier med tilstrekkelig kapasitet til oppgavene som skal utføres.
- Forsikre deg om at løfteren er festet riktig i løpevognen og påhektingsarmen, og at karabinkroken er festet riktig og lukket.
- Kjør løfteren opp og ned for å kontrollere at den fungerer riktig.

Bruk av seil

Bruk helst Molift løfteseil til Molift løftere. Seil fra andre leverandører kan ha andre spesifikasjoner og tyngdepunkt og kan føre til ustabilitet og personskade.

Opprevne, frynsete eller på annen måte skadde seil kan ryke, og føre til personskader. Bruk derfor kun seil som er i god stand. Ødelegg og kast gamle, ubrukbare seil.

Les brukermanualene som følger med hvert enkelt seil for nærmere beskrivelse

Klatring

Løfteren kan klatre fra rom til rom, noe som gjør det unødvendig med gjennomgående skinner gjennom dører. En løpevogn med klatrebånd må finnes på begge skinnesystemene hvis man skal kunne klatre begge veger.

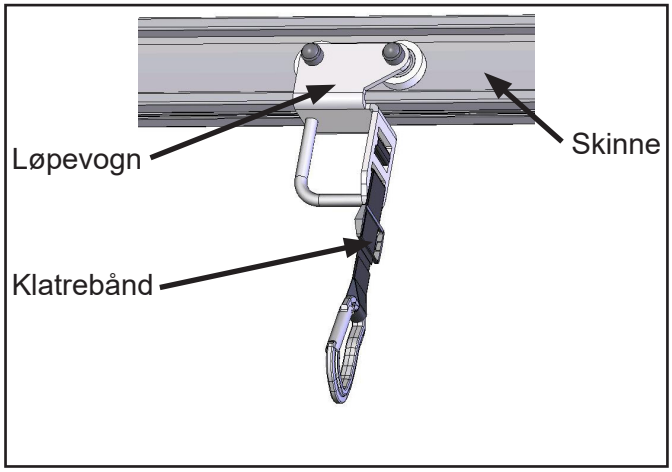

- Løfteren henger som vanlig i påhektingskroken på løpevognen. Denne kjøres mot døren til endestopp, det samme gjøres løpevognen på motsatt side.

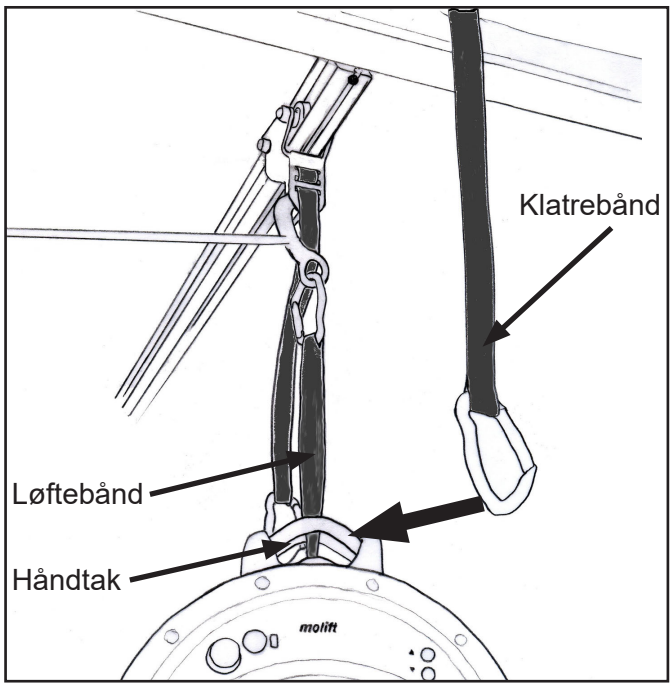

- Kjør løfteren så langt opp at det er mulig å feste klatrebåndet fra motsatt løpevogn i håndtaket på løfteren.
- Løfteren kjøres ned igjen inntil den henger i klatrebåndet.

Løfteren vil stoppe hvis båndet blir for slakt. Stram løftebåndet.

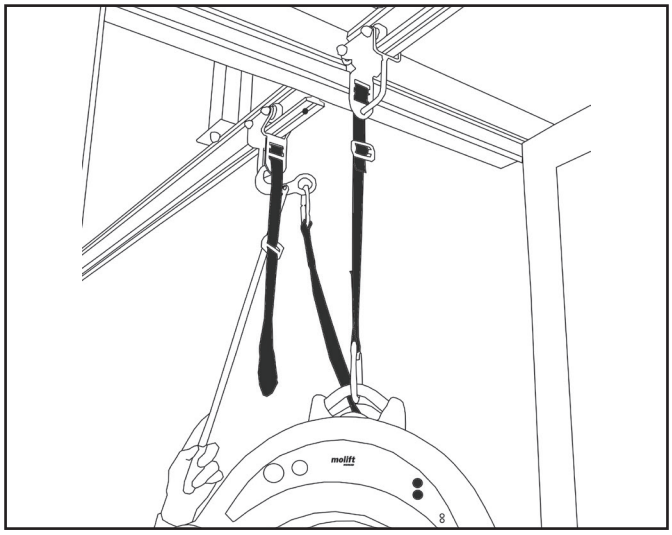

- Flytt løfterens løftebånd fra den ene løpevognen til den andre.
- Kjør løfteren opp slik at løfteren henger i løftebåndet, klatrebåndet vil bli slakt og kan løsnes fra løfteren. Løfteren kan nå kjøres som vanlig.

Skinnesystem

Skinnesystemet er fast montert og kan bestå av flere komponenter med overganger til pens og travers.

Etac A/S har to forskjellige skinnesystem, et system med åpne skinner og et nytt system med lukkede skinner som kan integreres i taket (Molift Rail System, MRS).

Ved feil på skinnesystemet skal Etac A/S eller godkjent servicepartner kontaktes umiddelbart.

Det er kun lov til å ha en løfter montert på skinnesystemet om gangen. Løfteren skal ikke monteres på et skinnesystem med lavere løftekapasitet enn løfterens SWL, dvs 255 kg.

Hvis Molift NOMAD monteres på et skinnesystem med lavere løftekapasitet, skal løfterens SWL nedjusteres til skinnesystemets kapasitet.

Etac A/S tar systemansvar kun når skinnesystem med løpevogn er levert og montert av Etac A/S.

Skinnesystem med evt bruk av pens og overgangskobling er beskrevet i egne manualer.

Løpevogner

Til disse skinnesystemene finnes det flere typer løpevogner for Molift Nomad.

Løpevogner MRS

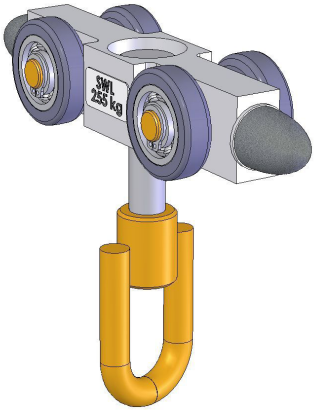

Trolley Molift Nomad (SWL 255 kg)
Artikkel nummer 1109400
Dette er standard løpevognen for Molift Nomad i MRS, med endedempere, og løfteøye med svivelfunksjon montert.

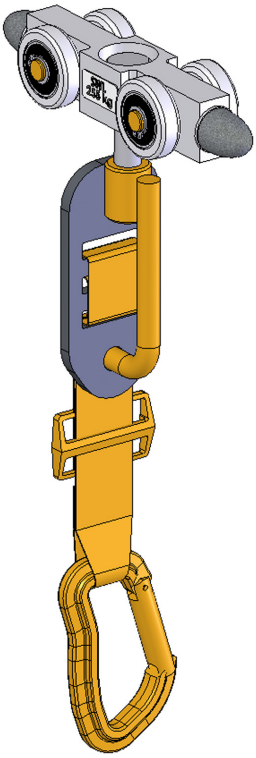

Trolley Molift Nomad Climbing (SWL 255 kg)
Artikkel nummer 1109403
Løpevogn for Molift Nomad, med endedempere, bånd og løfteøye klargjort for klatring.

Løpevogn for Molift åpen skinne

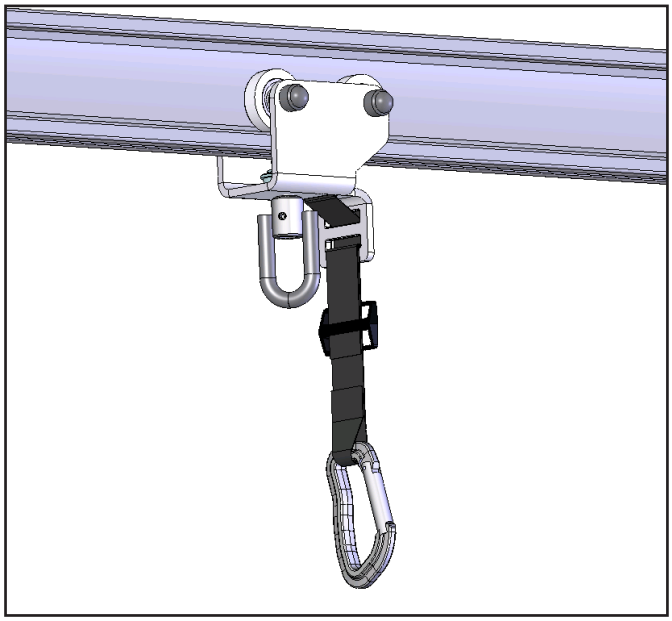

Løpevogn Molift Nomad
Artikkel nummer 1210001
Løpevogn med svivel og klatrebånd som brukes ved klatring mellom to skinnesystem.

Ved spesielle behov er det også mulig å få løpevogn med nedbygging av festekroken.

Overgangskobling

Enkelte skinnesystemer har overgangskoblinger ① montert. Disse brukes til å overføre brukeren fra ett skinnesystem til et annet, f.eks. mellom to ulike rom.

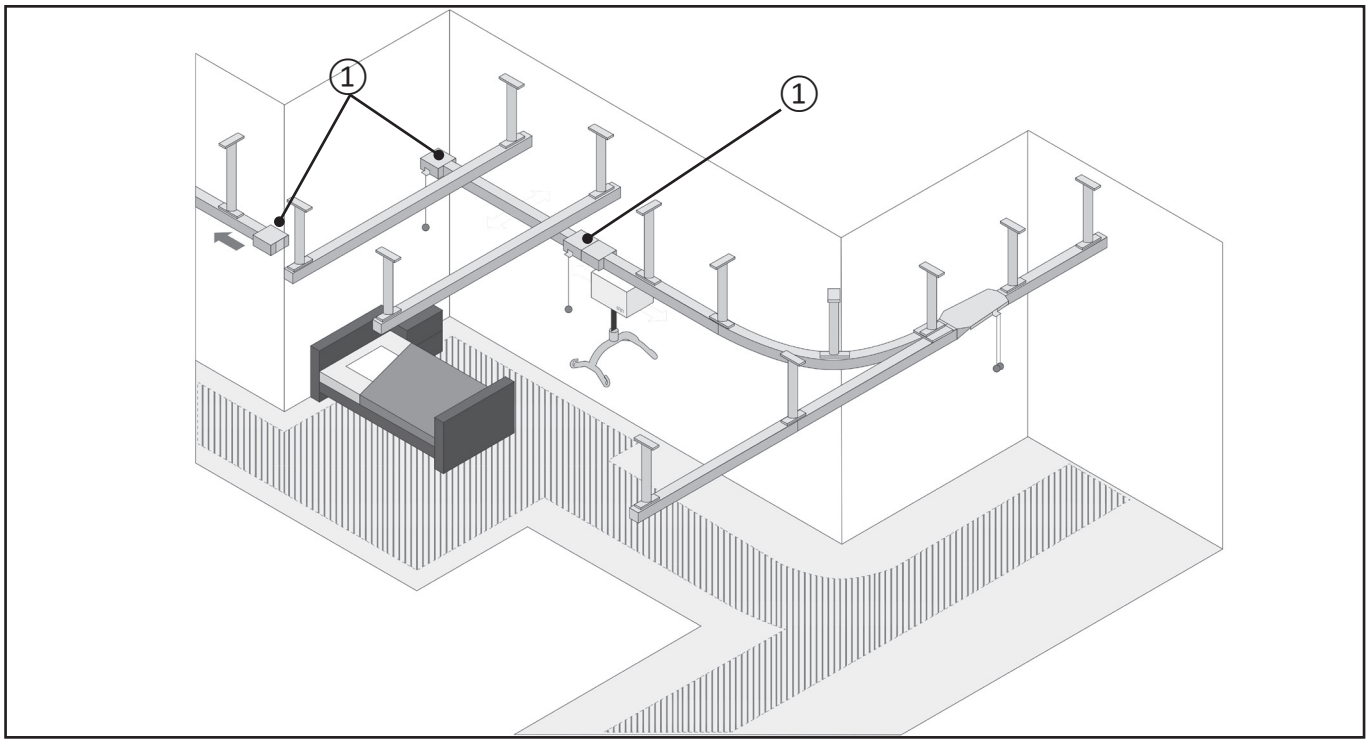

Komponenter

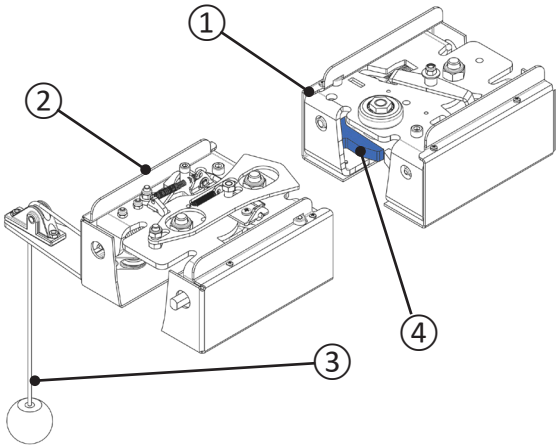

Tilstander

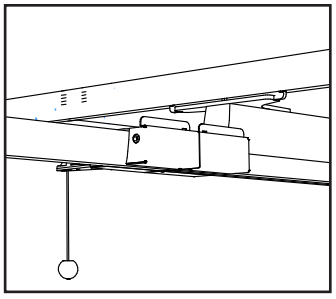

Tilkoblet

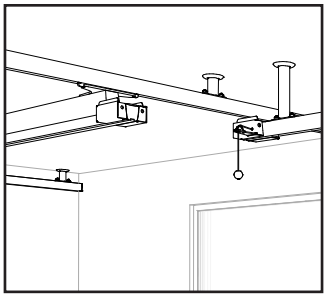

Frakoblet

① Overgangskoblingsenhet

② Overgangskoblingsenhet med remskive

③ Remskive med knott

④ Port (to stk. per enhet)

Koble fra

Pass på at løpekatten er min. 0,5 m fra overgangskoblingsenheten før overgangskoblingen kobles fra.

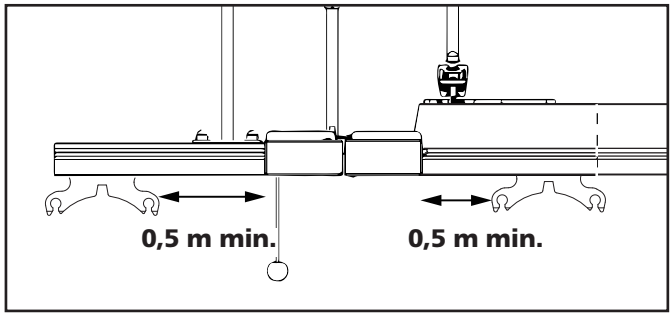

Trekk remskiven ned til den stopper.

Du hører en lyd som bekrefter frakoblingen.

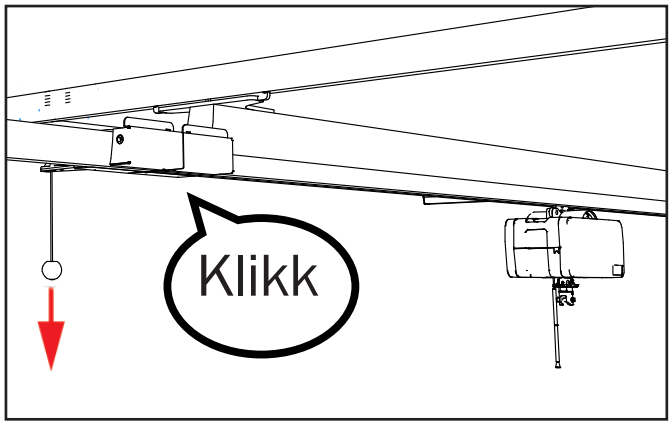

Overgangskoblingen er nå frakoblet.

Overføring – frakoblet overgangskobling

Ikke gjennomfør forflytning av bruker før du har sjekket følgende:

Begge protene ① er synlige (overgangskoblingsenhet sett fra undersiden).

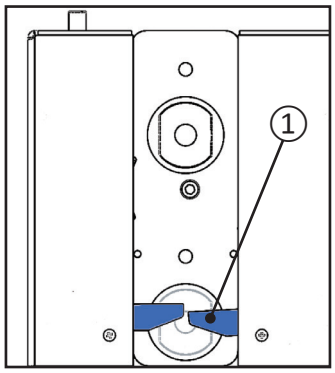

Låsebolten ② skal **ikke** være synlig når koblingen er frakoblet.

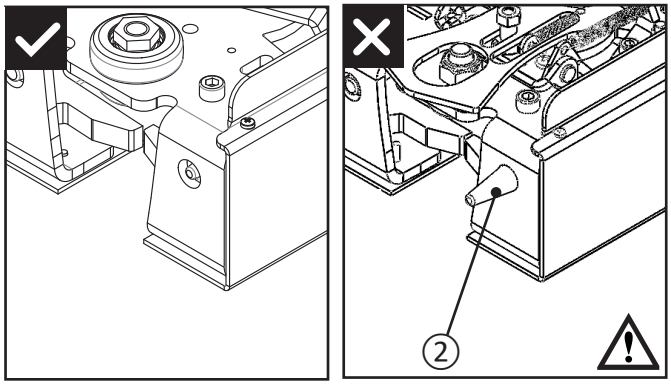

Skyv traversskinnen i ønsket retning.

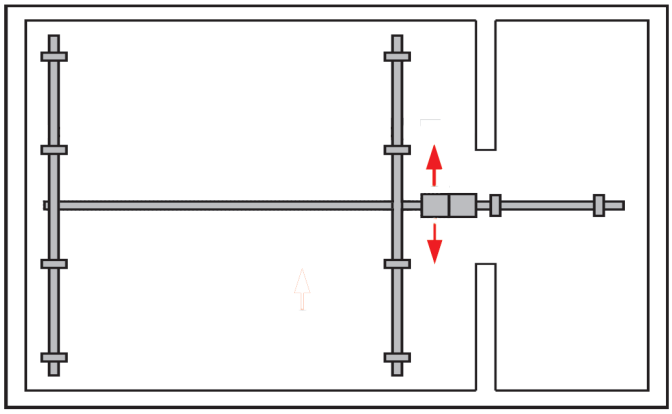

Tilkobling

Pass på at løpekatten er min. 0,5 m fra overgangskoblingsenhetene før overgangskoblingen kobles til.

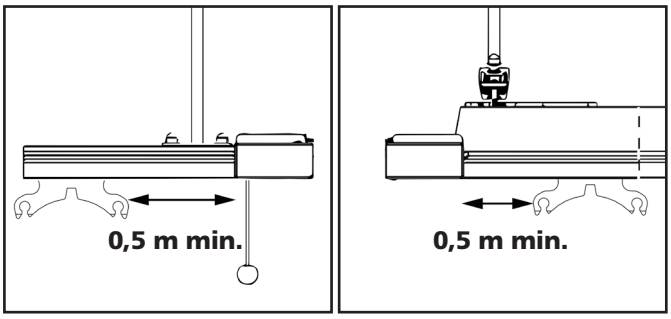

Skyv traversskinnen mot den stasjonære skinnen slik at overgangskoblingsenhetene kobles sammen og du hører en lyd.

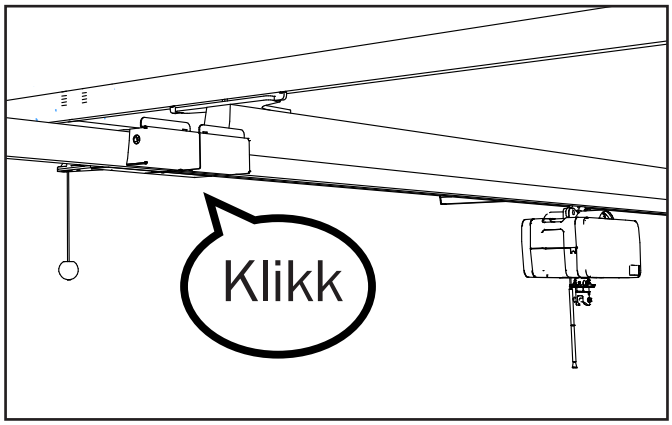

Overføring – tilkoblet overgangskobling
Ikke overfør en bruker før du har kontrollert at overgangskoblingsenhetene er låst helt sammen. Det skal ikke være mulig å skyve skinnene fra hverandre for hånd. Brukeren kan nå flyttes fra én skinne til en annen.

Tilbehør

Løfteseil
Rgosling Mediumback Padded (XS-XXL)
Rgosling Highback Padded (XS-XXL)
Rgosling Mediumback Net (XXS-XXL)
Rgosling Highback Net (XXS-XXL)
Rgosling Toilet Lowback (XXS-XXL)
Rgosling Toilet Highback (XXS-XXL)
Rgosling Ampu Mediumback (XXS-XXL)
Rgosling Ampu Highback (XXS-XXL)
Rgosling Ambulating Vest (XXS-XL)
Rgosling Comfort Highback (XS-XXL)

Accessories:
Rgosling Extension Loops
Rgosling Ambulating Vest Groin strap (XXS-XL)

Les også brukermanualen for hvert enkelt løfteseil som følger med seilet.

Oppbevaringsbag for seil
Bag for seil og stropper - Art. no 3048000

Molift Nomad påhektingsarm
Forlengerarm/Påhektingsarm l 900 - Art. 1200004
Forlengerarm/Påhektingsarm l 1050 - Art. 1200006

Vedlikehold

Rengjøring

Rengjøringsmidler som benyttes må være pH-nøytrale. Bruk ikke løsemidler eller andre sterke væsker som kan skade eller ødelegge overflaten eller endre egenskapene til materialet i løfteren. For desinfeksjon i nødvendige tilfeller; benytt isopropyl alkohol. Slipemidler og etsende midler må unngås.

Løfter og håndkontroll vaskes utvendig med lett fuktet klut med egnet rengjøringsmiddel. Regelmessig rengjøring anbefales og bør legges inn i rutiner tilpasset bruk og behov.

Ettersyn anbefales gjennomført for å avdekke uforutsette skader eller mangler.

Månedlig ettersyn
- Kontroller at lading fungerer.
- Kontroller at ledningene på håndkontrollen og laderen er intakte og sitter fast.
- Kjør løfteren opp og ned for å kontrollere at den går normalt uten uvanlig støy.
- Sjekk at løftebånd ikke er slitt eller frynsete, sømmer er raknet, eller tydelige fargeforskjeller.
- Kontroller at ladelampen ikke lyser, og at servicelampe lyser grønt når løfteren er aktiv. Ta kontakt med lokalt servicepersonell hvis servicelampe lyser gult, orange eller rødt.

Periodisk ettersyn
Molift anbefaler periodisk ettersyn av løfteren en gang i året i følge kontrollisten som finnes på s 18. Ettersyn gjennomføres av sertifisert personell.

En kontrolliste fylles ut for hver gang løfteren har hatt ettersyn og oppbevares av eier.

Feilsøking

Hvis det skulle oppstå feil eller mangler som ikke lar seg løse ut fra feilsøkingstabellen, skal du ta kontakt med autorisert servicepersonell. Hvis du ikke er kjent med hvem som er autorisert i ditt område, kan du ta kontakt med din lokale forhandler eller Etac A/S for å få formidlet hjelp.

Symptom	**Mulig årsak/*tiltak***
Båndet beveger seg ikke	Nødstopp er aktivert (trykket inn) / *vri med klokka for å nullstille nødstoppknapp*
	Batteriet er utladet / *lad batteri og kontroller at det lader korrekt, evt kontakt lokal representant for service*
	Kontakten på ledning til håndkontroll har løsnet / *sett på plass kontakt(er)*
	Håndkontrollet er ødelagt / *bytt håndkontroll hvis du har maken på annen utrustning evt. kontakt lokal representant for service*
	Båndet er for slakt / Stram båndet, kjør løfteren opp.
	Elektronikk er defekt / *kontakt lokal representant for service*
	Motor er defekt / *kontakt lokal representant for service*
Løfter går tregt nedover eller støyer mye	*Bremsen er defekt / kontakt lokal representant for service*
Løfteren tar ikke lading	Nødstopp er aktivert / *Resetnødstopp*
	Kontakt for lader er ikke tilkoblet strømnett (lampen på lader lyser ikke) / *Sett i kontakten til laderen*
	Håndkontrollen er ikke plassert riktig / *Kontroller at håndkontrollen sitter riktig i laderen*
	Dårlig kontakt mellom lader og håndkontroll / *Rengjør kontaktpunktene på laderen og håndkontroll*

Service

Løfteren har en innebygd servicesystem som varsler når løfteren skal ha service. Elektronikken registrerer lasten og hvor mye løfteren er i bruk, og etter en gitt driftstid gis det signal om at løfteren skal ha service ved at servicelampen lyser gult eller rødt. Lampen lyser grønt når løfteren kan brukes normalt.

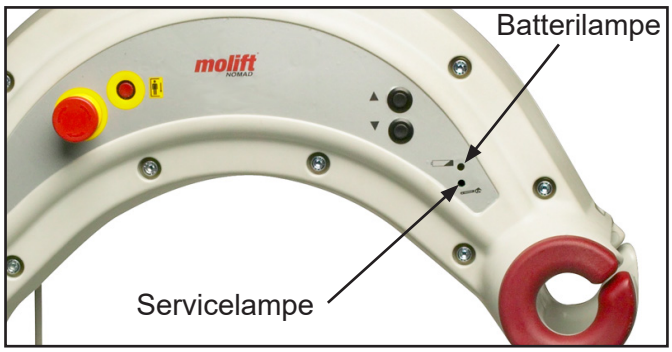

Lampen vil først lyse gult, deretter rødt når det er behov for service. Løfteren kan fortsatt brukes, men ta kontakt med din lokale servicepartner og bestill service. Et lydsignal i tillegg indikerer at løfteren må til service snarest, se tabell for nærmere beskrivelse.

Servicelampe	**Status**
Ikke lys	Strømsparemodus
Grønn	Klar til bruk
Gul	Bestill service, løfter fungerer
Rød	Utfør service
Rød + lyd	Utfør service snarest
Blinkende gult	Overoppheting

Service skal utføres av sertifisert personell i henhold til prosedyrer beskrevet i teknisk manual

Merking

Løfteren har følgende merking:

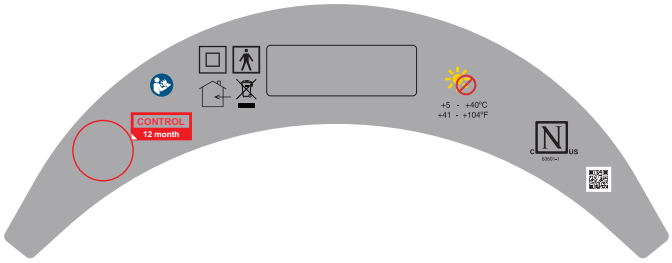

Produsent

YYYY-MM-DD Produksjonsdato

REF Katalognummer

SN Serienummer

MD Medisinsk utstyr

Type BF applied part

CE sertifisert

Les brukermanual

Elektrisk nødsenk

max 255 kg max 560 lbs Maks last 255 kg

Sertifiseringsmerket

Ikke kast

Kun innendørs bruk

Klasse II dobbeltisolert

Garantimelding

To (2) års produktgaranti mot feil i materialer og arbeidsutførelse.
Ett (1) års batterigaranti.
Les vilkår og betingelser på www.etac.com.

Periodisk inspeksjon

Kontakt den lokale leverandøren eller gå til www.etac.com for å få dokumenter for periodisk inspeksjon

Etac A/S
Parallelvej 3
DK-8751 Gedved
www.etac.com

molift®
by Etac