Etac Prio

Manual svensk

75215F 2015-10-16

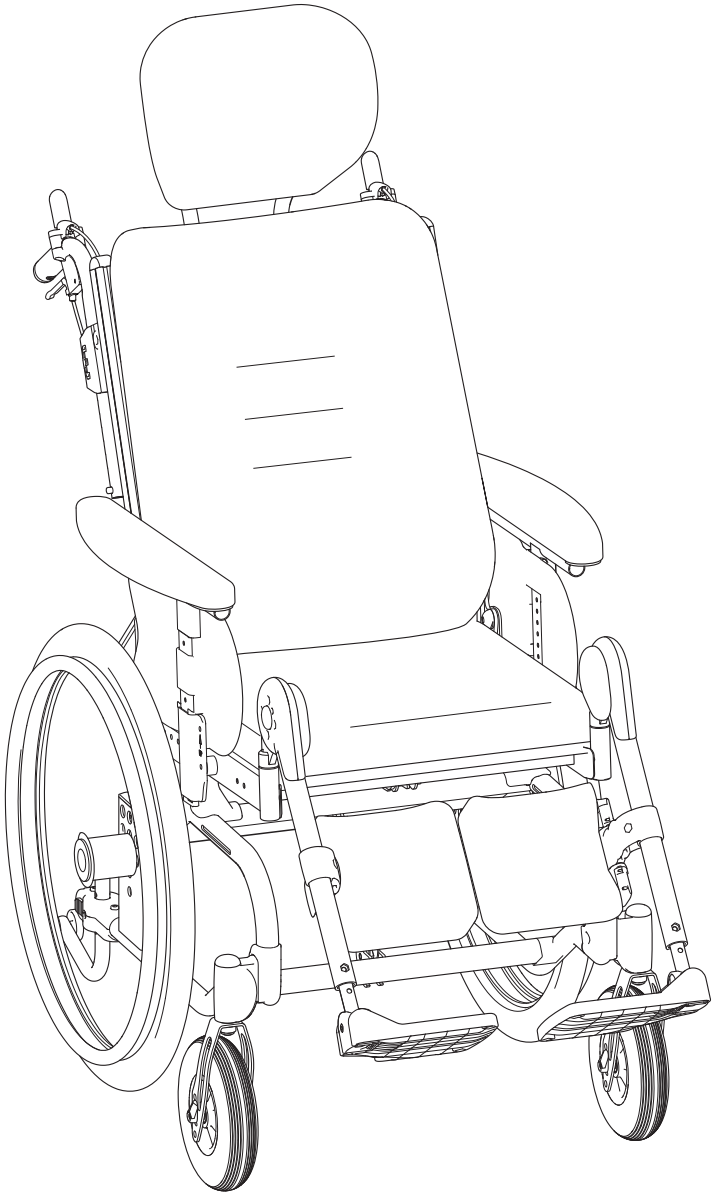

Innehåll

1. Allmänt – inledning
Avsedd användning 3

2. Beskrivning
.....4

3. Stolens möjligheter
..... 5-7

4. Tillbehör
.....8

5. Montering vid leverans
Ryggstöd 9
Körhandtag/körbygel 10
Huvudstöd 10

6. Inställningar
Sitshöjd.....11
Sitshöjdsjustering med hjälp av drivhjulsposition..... 11-12
Höjdjustering fram 13
Höjdjustering fram med hjälp av länkhjulets läge i gaffeln .13
Höjdjustering fram genom byte av framgaffel/länkhjul 14
Demontera/montera framgaffel 14
Sitshöjdstabell 15
Sitshöjdjustering med vårdarbroms.....16

Brukarmanual
..... 17-32
Symboler och varningar 18
Transport i fordon 19
Handhavande 20-23
Inställningar sittkomfort 24-26
Körteknik, användning..... 27-29
Demontering klädslar 30
Skötsel & Felsökningschema.....32

6. Inställningar (fortsättning)
Sitsdjup..... 33-35
Skruvpositioner sitsdjup 36
Justering av komfortlås 37
Justering av ryggstödsvinkel fast rygg.....38

7. Efterjusteringar
Broms, Justering 39
Justering av bromstapp vid vissa drivhjulspositioner 39
Vinkelreglerbart benstöd med vadplatta.....40
Amputationsbenstöd 41
Tippskydd 41
Tyngdpunkt/balansinställning 42

8. Tillbehör - justering, handhavande
Positioneringsbälte.....43
Bålstöd 44

9. Teknisk data
.....45

10. Service och underhåll
Tvätt av rygg och sits 46
Drivhjul/länkhjul 46
Bromsar 46
Tvätt av chassi.....46
Förbättringsfärg 46
Övrigt 46

11. Tester och garantier 47

1. Allmänt

Tack för att du valt en rullstol från Etac. För att undvika skador vid hantering och användning, skall denna manual läsas igenom. I den här manualen är **brukaren** den person som sitter i stolen. **Hjälparen** är den person som assisterar brukaren.

Den här symbolen förekommer i manualen tillsammans med text. Den uppmärksammar moment där rullstolen, brukarens eller hjälparens säkerhet kan äventyras.

Den här symbolen förekommer i manualen tillsammans med text. Här hittar du tänkvärda råd och tips.

Förklaring till Punktlista

● Möjligt val

	Prio	Prio VB	Prio 16″
Prio utrustad med 16″ transporthjul			
Prio utrustad med vårdarbroms			
Prio utrustad med drivhjul			

Tänk på tipprisken. Använd alltid tippskydd!

I denna manual finner Du i mittuppslaget en del som ska ryckas loss och som innehåller brukarinformation.

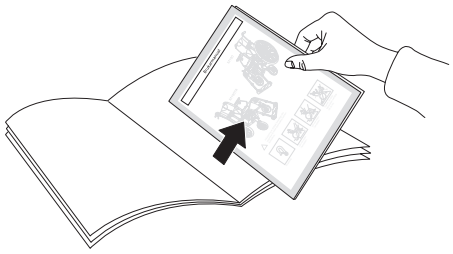

Verktyg

Insexnyckel
3, 4, 5, 6 mm

Ringnyckel
8, 10, 13, 17, 24 mm

Hylsnyckel
19 mm

Skruvmejsel
PH1

Avsedd användning:
Etac Prio är en komfortrullstol som är avsedd att användas både ute och inne. Vanligen används rullstolen av en brukare med behov av en vårdare för framdrift.
Dess sits är reglerbar i vinkel och stolens ryggstöd är reglerbart i vinkel. Rullstolens sits är inställbar i höjd och djup. Ryggstödet är inställbart i form. Fotplattorna är inställbara i höjd, vinkel och djup.
Det finns inga kända kontraindikationer.

Som komplement finns ett stort utbud av tillval och tillbehör, däribland olika ryggstödsdynor, olika textilier, alternativa benstöd, huvudstöd och drivhjul.

Etac Prio är utformad för att ge utmärkt komfort för brukaren, oavsett om brukaren sitter upprätt eller vilar i bakåttippat läge.

Etac Prio ska anpassas individuellt till den brukare som ska använda stolen. Denna anpassning ska göras av sakkunnig person. Etac Prio ska inte användas av brukare som i kroppsmått avsevärt understiger de mått som stolen har, t.ex. vad gäller sitsbredd och sitsdjup.

Etac förbättrar fortlöpande sina produkter. Vi förbehåller oss därför rätten att ändra produkterna utan föregående meddelande. De mått som anges på ritningar eller annat material är endast vägledande.

Vi reserverar oss för feltryck och ofullständigheter.

2. Beskrivning

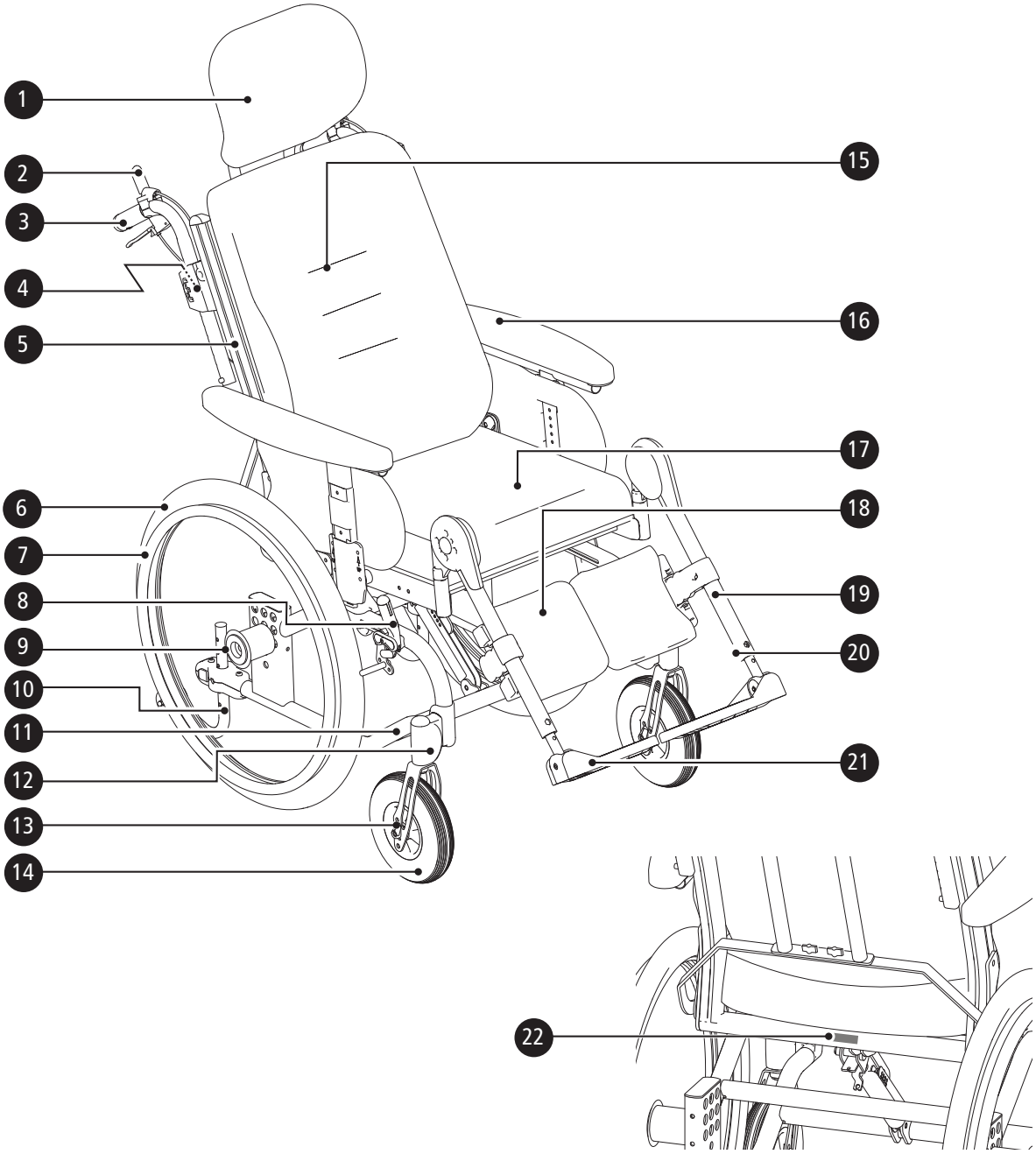

1. Huvudstöd
2. Tilthandtag
3. Körhandtag
4. Ratt körhandtagslås
5. Ryggstöd
6. Drivhjul
7. Drivring
8. Brukarbroms
9. Snabbkopplingsnav
10. Tippskydd
11. Chassi
12. Framgaffelfäste
13. Framgaffel
14. Länkhjul
15. Ryggdyna
16. Armstöd
17. Sittdyna
18. Vadplatta
19. Benstöd
20. Ratt fotplattelås
21. Fotplatta
22. Etikett serienummer

3. Stolens möjligheter

I avsnittet ”Stolens möjligheter” kan du se alla de konfigurationer som kan göras på rullstolen. För mer information om stolens möjligheter, se www.etac.com

Justerbar= Ställs in med hjälp av verktyg. **Reglerbar**= Ställs in utan verktyg.

			Prio	Prio VB	Prio 16”
Sitshöjd	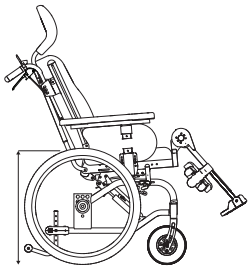	43-52,5 cm	●	●	
		45-47,5 cm			●
Sitsvinkel		Max framåtvinkling: 3° Max bakåtvinkling: 20°	●	●	●
Länkhjul		6” halvmassivt	●	●	●
		8” halvmassivt	●	●	●
		8x2” halvmassivt	●	●	●
Framgaffel	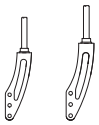	Kort (tre höjdlägen för länkhjul)	●	●	●
		Medium (tre höjdlägen för länkhjul)	●	●	●
Drivhjul, bakhjul		16”			●
		20”	●	●	
		22”	●	●	
		24”	●	●	
Drivringar		Aluminium	●	●	
Camber		0°	●	●	●
Sittdyna	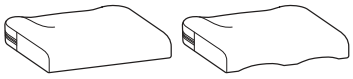	Basic, lätt konturerad. Plysch- eller hygienöverdrag	●	●	●
		Komfort, med borttagbar insticksdyna för mer kontur. Plysch- eller hygienöverdrag	●	●	●
Ryggstödsvinkel		0° - +30°	●	●	●
Fast ryggstödsvinkel		5°, 10°, 15°	●	●	●
Sitsdjup	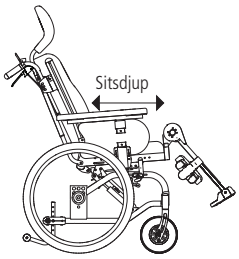	Kort ram 43,0 - 45,5 - 48,0 cm	●	●	●
		Lång ram 49,0 - 51,5 - 54,0 cm	●	●	●
Huvudstöd Soft	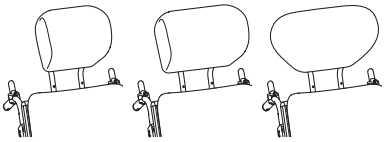	Smal dyna, reglerbart i höjd. Plysch- eller hygienöverdrag	●	●	●
		Bred dyna, reglerbart i höjd. Plysch- eller hygienöverdrag	●	●	●
		Komfortformad, reglerbart i höjd. Plysch- eller hygienöverdrag	●	●	●

3. Stolens möjligheter

				Prio	Prio VB	Prio 16”
Huvudstöd, vinkelreglerbart		Reglerbart i höjd, djup och vinkel. Plysch eller hygienöverdrag		●	●	●
Fäste vinkelreglerbart huvudstöd	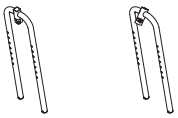	Rak infästning		●	●	●
		Vinklad infästning		●	●	●
Ryggklädsel	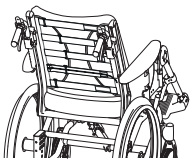	Basic, med reglerbara kardborreband och dynamiskt bäckenstöd		●	●	●
		Komfort, med reglerbara kardborreband och dynamiskt bäckenstöd reglerbart i höjd		●	●	●
Ryggdyna	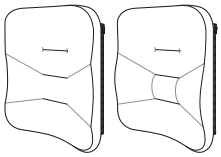	Basic, lätt konturerad. Plysch- eller hygienöverdrag		●	●	●
		Komfort, kraftigare sidokonturering. Plysch eller hygienöverdrag		●	●	●
Komfortlås		0° sitsvinkel		●	●	●
		4° sitsvinkel		●	●	●
		8° sitsvinkel		●	●	●
		12° sitsvinkel		●	●	●
Körhandtag/ Körbygel	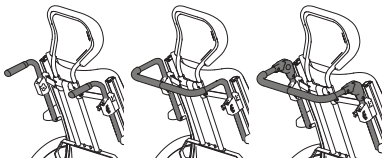	Höj- och sänkbara med 2 cm intervall.	Körhandtag	●	●	●
			Körbygel	●	●	●
			Körbygel vinkelreglerbar (ej för bredd 55 cm)	●	●	●
Benstöd Vinkel-reglerbart	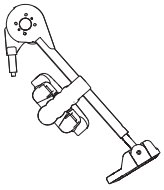	Sex fasta lägen. Med polstrad knädyna och fällbar vadplatta reglerbar i höjd och vinkel, justerbar i djup		●	●	●
Benstöd Fast vinkel med knädyna	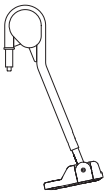	Med polstrad knädyna		●	●	●
Fotstöd	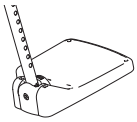	Djup 15 cm Uppfällbart, justerbart i vinkel och djup Max längd: 51 cm. Min längd: 33 cm.		●	●	●
	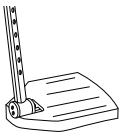	Djup 13 cm Uppfällbart, justerbart i vinkel och djup Max längd: 51 cm. Min längd: 33 cm.		●	●	●
		Hel fotplatta inkl benstöd, uppfällbar och reglerbar i höjd (endast i kombination med 6” länkhjul).		●	●	●

3. Stolens möjligheter

			Prio	Prio VB	Prio 16”
Benstöd övriga	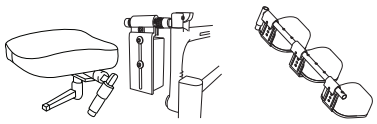	Amputationsbenstöd, reglerbart i höjd, djup och vinkel	●	●	●
		Amputationsvikt, reglerbart i vinkel	●	●	●
		Gipsbenstöd, reglerbart i djup och vinkel	●	●	●
Armstöd	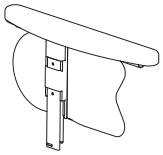	Justerbart i höjd. Armstödsplattan justerbar i djup	●	●	●
Bromsar	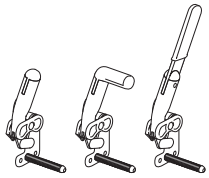	Standard	●	●	
		Vinklat handtag	●	●	
		Förlängt handtag, fällbart	●	●	
Vårdarbroms	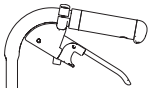	Bromshandtag 10 cm öppningsgrepp (ej i kombination med körbygel)	●	●	●
Fotbroms	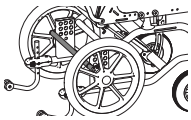	Parkeringsbroms			●
		Med brukarmanövrering (höger sida)			●
Färg ram		94 = Pärlgrå	●	●	●
		96 = Korall	●	●	●

4. Tillbehör

Monteringsanvisning medföljer samtliga tillbehör när de levereras från Etac.
Du hittar dem och mer info om tillbehören på vår hemsida www.etac.com.

Justerbar= Ställs in med hjälp av verktyg. **Reglerbar**= Ställs in utan verktyg.

			Prio	Prio VB	Prio 16”
Breddningssats	Ökar bredden mellan armstöden med 2 cm	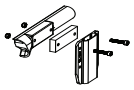	●	●	●
Bord	transparent, monteras på armstöd		●	●	●
Vadband	avtagbart, svart nylon, reglerbart i längd	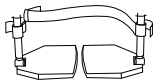	●	●	●
Polstring	för vadband	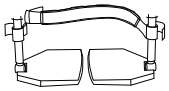	●	●	●
Hälband	svart nylon, reglerbart i längd		●	●	●
Positioneringsbälte	tvådelat med snäpplås, fästpunkter på rullstolsramen	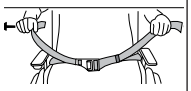	●	●	●
Bålstöd	Avtorkbart, polstrat, justerbart i höjd och djup. Avtagbart		●	●	●
Ekerskydd	med grått eller gult färgtryck		●	●	
Verktygssats			●	●	●
Väskor	För mer information, se www.etac.com	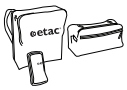	●	●	●

5. Montering vid leverans

Prio	Prio VB	Prio 16”
●	●	●

Ryggstöd

Rullstolen levereras med ryggchassi, körhandtag/ körbygel och huvudstöd demonterade. Montera ryggchassit genom att:

1-2. Montera vingmuttrar.

3-5. Montera fast gaskolv.

1

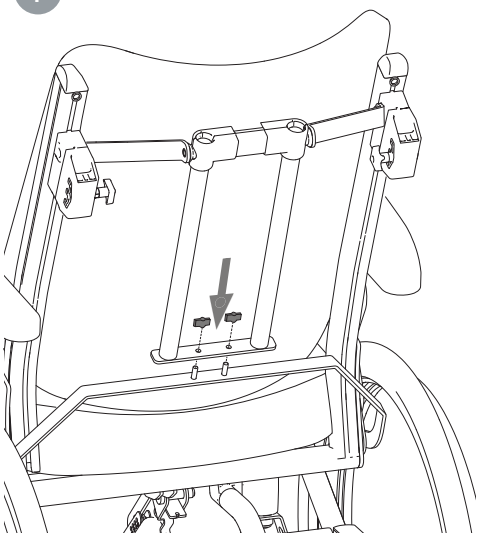

2

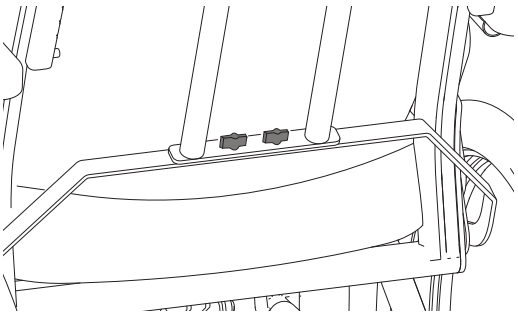

3

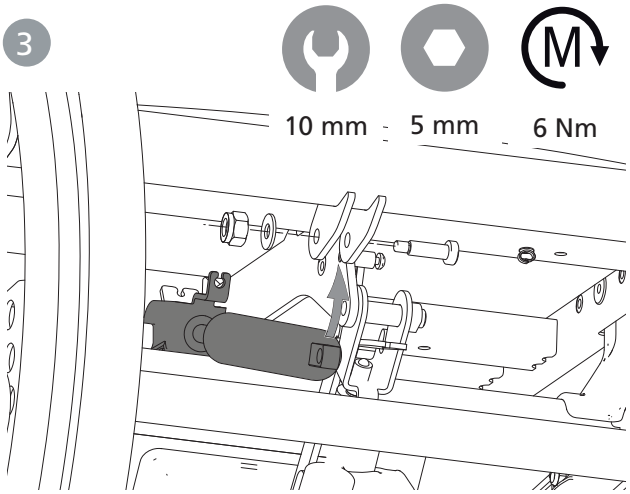

4

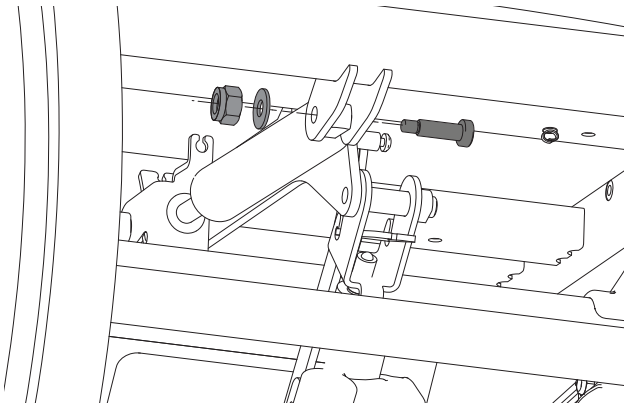

5

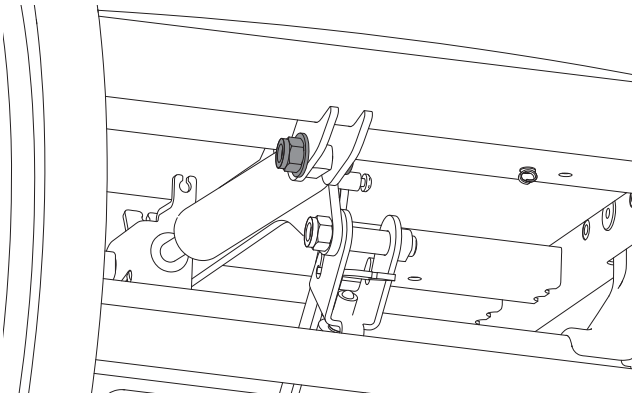

5. Montering vid leverans

Prio	Prio VB	Prio 16”

Körhandtag/Körbygel

Prio	Prio VB	Prio 16”
●	●	●

Montera körhandtagen/körbygeln genom att lossa vreden och trycka in låstapparna på körhandtagen. OBS! körhandtag med ***svart*** tilthandtag monteras på ***vänster*** sida, körhandtag med **grönt** tilthandtag monteras på **höger** sida.

Dra åt vreden.

Se till att vreden är ordentligt åtdragna. Det är speciellt viktigt när man lyfter rullstolen med brukaren i.

Se till att körhandtagets låstapp alltid har snäppt ut under körhandtagsfästet.

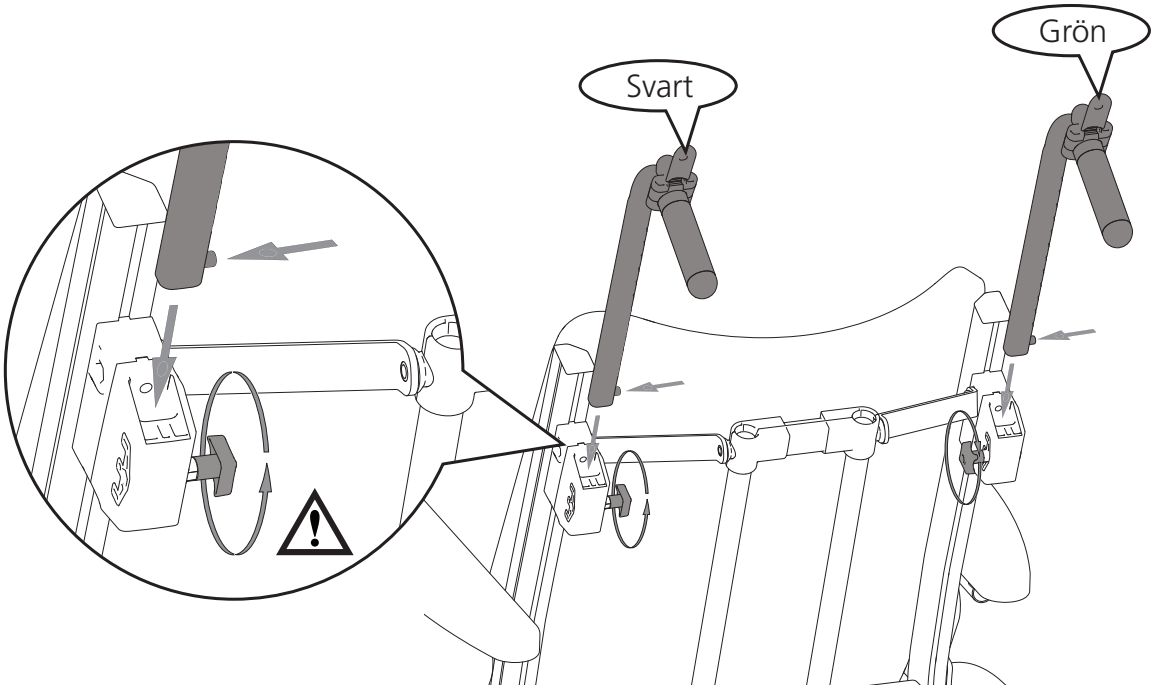

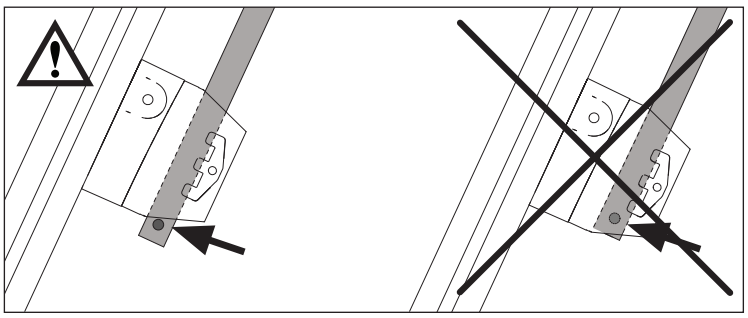

Huvudstöd

Prio	Prio VB	Prio 16”
●	●	●

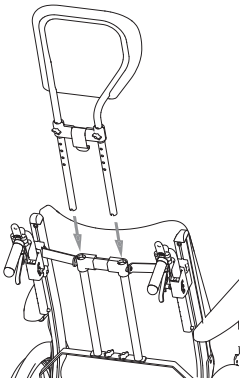

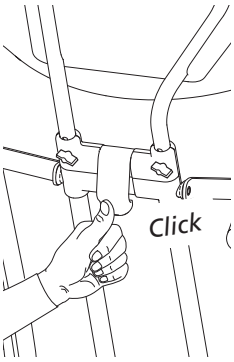

Lyft aldrig stolen i huvudstödet.

6. Inställningar

Prio	Prio VB	Prio 16”

Sitshöjd

Prio	Prio VB	Prio 16”
●	●	●

Sitshöjd kan justeras med hjälp av:

-Drivhjulets position i gaveln.
-Byte av drivhjulsstorlek

Chassits underdel ska alltid vara horisontellt. Vid ändring av sitshöjd måste följaktligen även främre sitshöjd justeras. Se avsnitt ”Höjdjustering fram”.

Tänk på tipprisken.
Kontrollera alltid tippskyddens inställning.

Sitshöjdjustering med hjälp av drivhjulsposition

Prio	Prio VB	Prio 16”
●	●	●

1. Ta av drivhjulet
2. Lossa muttern.
3. Ta isär paketet med brickorna och montera i önskat läge (se tabell i avsnitt ”*Sitshöjdstabell*”).
4. Justera länkhjul/länkhjulsgaffel så att chassits underdel är horisontellt (se avsnitt ”*Höjdjustering fram*”).
5. Ställ in brukarbromsen, se avsnitt ”*Broms, justering*”.

Tänk på tipprisken.
Kontrollera alltid tippskyddens inställning.

1

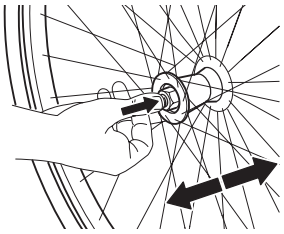

2

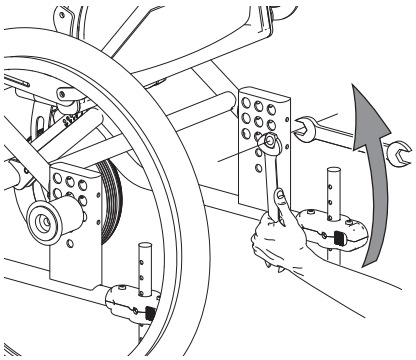

3

20”, 22”, 24”

17 mm
24 mm

14 Nm

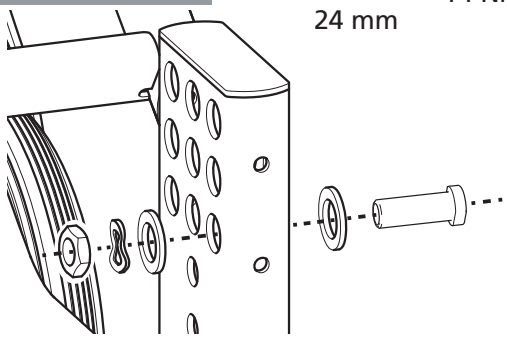

16”

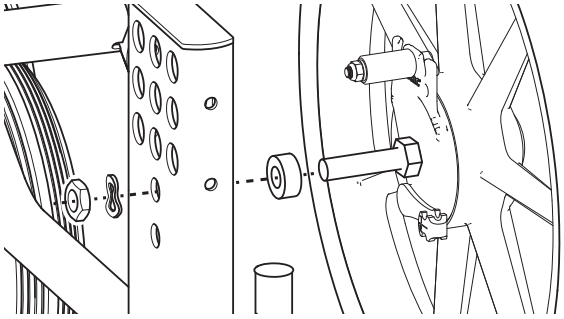

6. Inställningar

Prio	Prio VB	Prio 16”
●	●	●

Vid montering, se till att navhylsorna hamnar i samma position på höger och vänster sida.

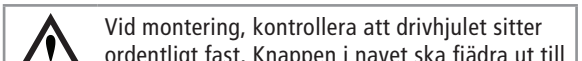

Vid montering, kontrollera att drivhjulet sitter ordentligt fast. Knappen i navet ska fjädra ut till ursprungligt läge.

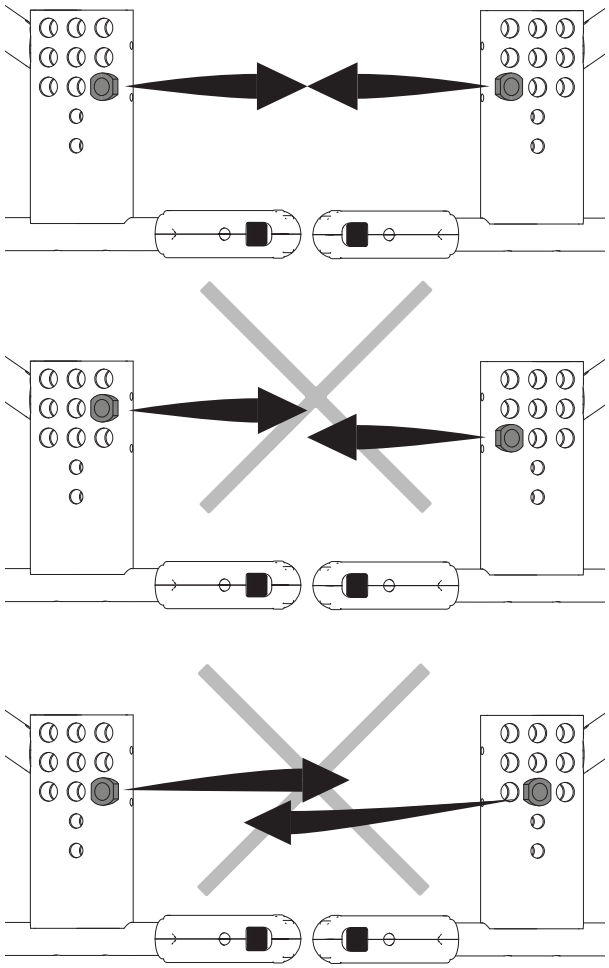

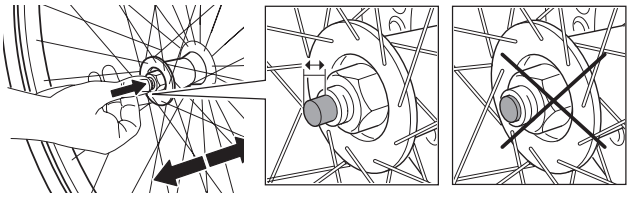

6. Inställningar

Prio	Prio VB	Prio 16”
●	●	●

Höjdjustering fram

Chassits underdel ska alltid vara horisontell. Vid justering av sitshöjd måste därför även justering av länkhjulets position i gaffeln eller byte av länkhjul/ gaffel ske (se avsnitt *”Sitshöjdstabell*).

Tänk på tipprisken.
Kontrollera alltid tippskyddens inställning.

Höjdjustering fram med hjälp av länkhjulets läge i gaffeln

Se även avsnitt *”Sitshöjdstabell”*.

Tänk på tipprisken.
Kontrollera alltid tippskyddens inställning.

5 mm

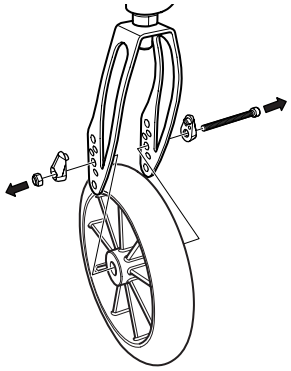

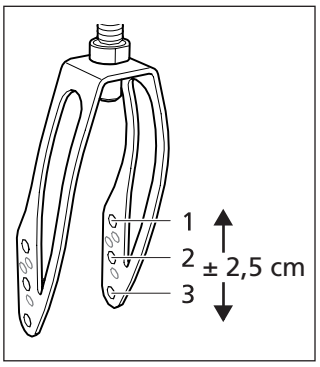

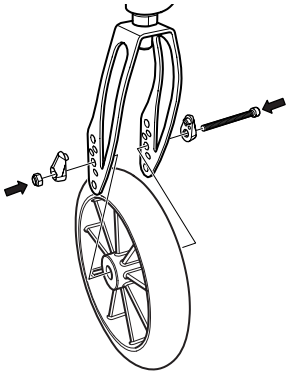

6. Inställningar

Prio	Prio VB	Prio 16”

Höjdjustering fram genom byte av framgaffel/länkhjul

Prio	Prio VB	Prio 16”
●	●	●

Se avsnitten *”Höjdjustering fram med hjälp av länkhjulets läge i gaffeln”* och *”Sitshöjdstabell”*.

Tänk på tipprisken.
Kontrollera alltid tippskyddens inställning.

5 mm

19 mm

Demontera/montera framgaffel

Prio	Prio VB	Prio 16”
●	●	●

1. Tag av mutterkåpan och demontera/montera framgaffel med länkhjul enligt illustration.

OBS! Det är viktigt att kullagren och brickorna i fästet (under låsmuttern) kommer i rätt ordning, med fjäderbrickan överst.

Vid montering, dra åt låsmuttern till stopp och lossa sedan ½ – 1 varv. Då får fjäderbrickan rätt inspänning och risken för att länkhjulen vobblar minskar.

Tänk på tipprisken.
Kontrollera alltid tippskyddens inställning.

19 mm

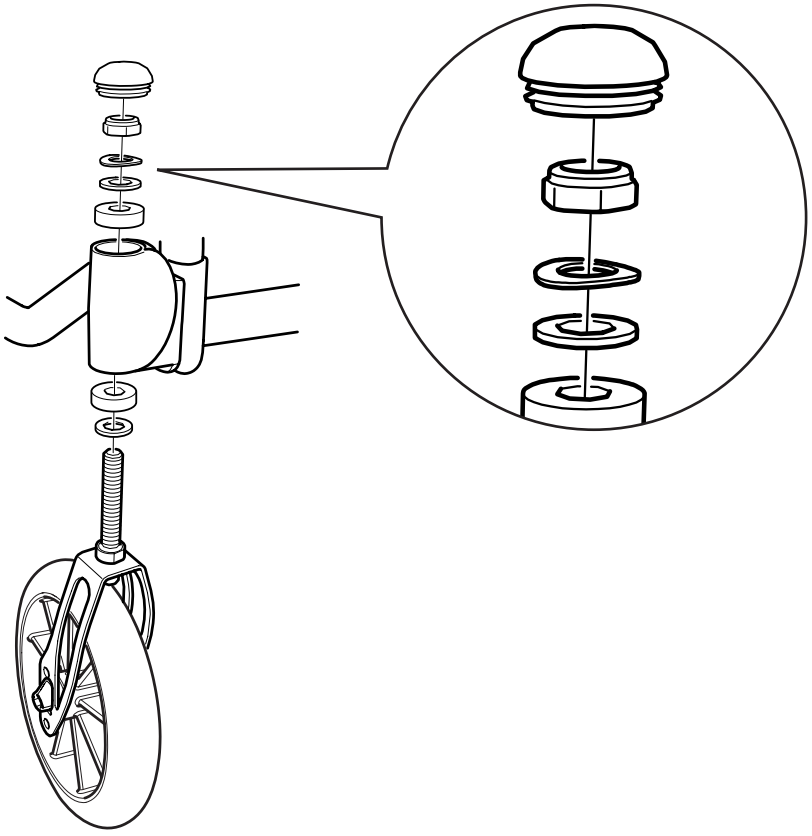

6. Inställningar

Sitshöjdstabell

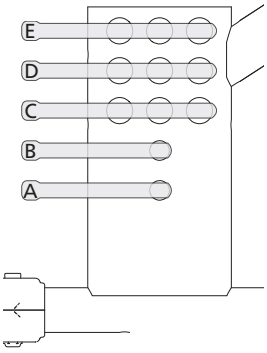

Pos.		Sits-höjd	S1 6″	S1 8″	S2 6″	S2 8″	S3 6″	S3 8″	M1 6″	M1 8″	M2 6″	M2 8″	M3 6″	M3 8″	Prio	Prio VB	Prio 16″
															●	●	●
E	20″	43,0	X												●	●	
	22″	45,5			X				X						●	●	
	24″	47,5				X	X			X*	X				●	●	
D	20″	45,5			X				X						●	●	
	22″	48,0				X	X			X*	X				●	●	
	24″	50,0						X				X	X		●	●	
C	20″	48,0				X	X			X*	X				●	●	
	22″	50,5						X				X	X		●	●	
	24″	52,5												X	●	●	
B	16″	45,0			X				X								●
A	16″	47,5				X	X			X*	X						●

X = Möjligt val

*Endast 8x1 3/8″ (200x35 mm), ej 8x2″ (200x50 mm)

6. Inställningar

Prio	Prio VB	Prio 16”
	●	●

Sitshöjdjustering med vårdarbroms

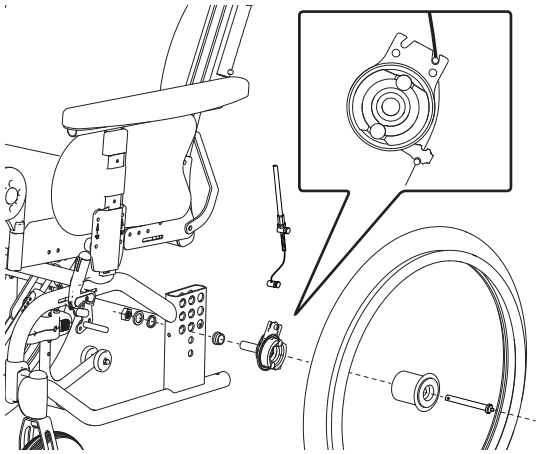

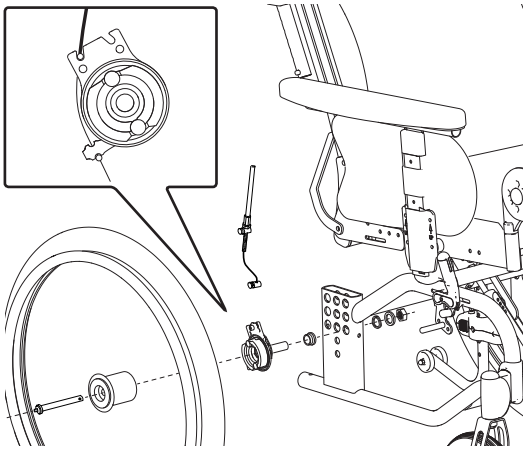

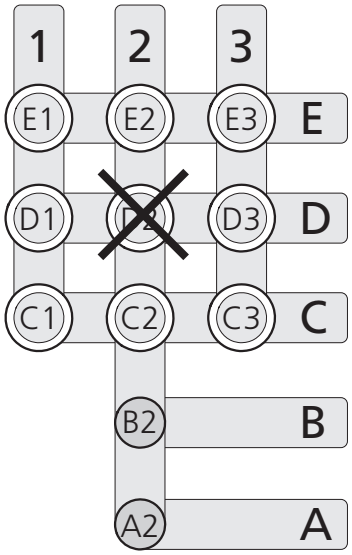

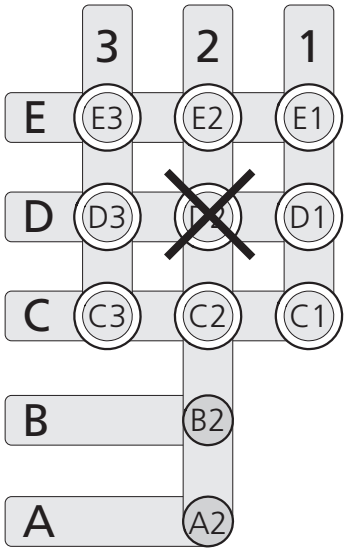

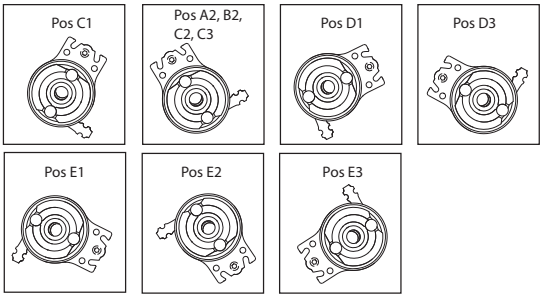

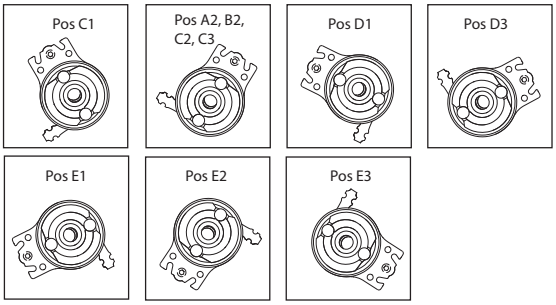

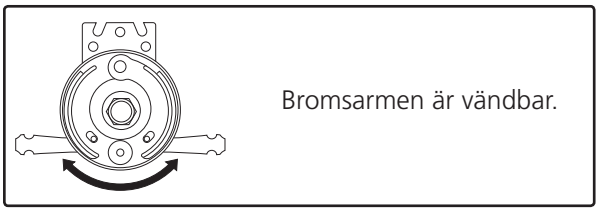

Bromsarmen är vändbar.

Vid justering av broms lossa muttern (A) och justera bromsen genom att skruva (B) upp/ner.
När bromsen tar lagom hårt, drag åt muttern (A).
Denna justering ska göras när bromsen inte fungerar tillfredställande.

8 mm

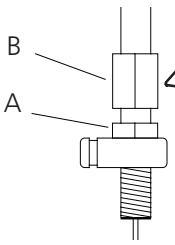

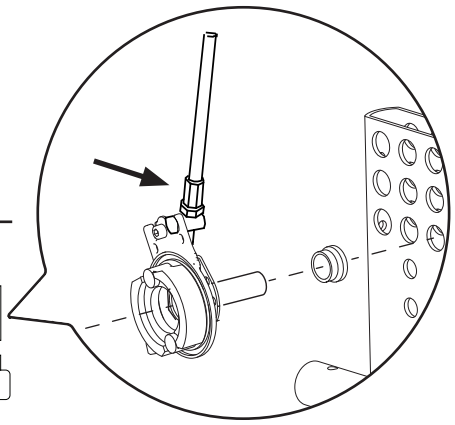

Brukarmanual

75215F 2015-10-16

Denna del av manualen (Brukarmanual) ska ryckas loss och vid alla tillfällen medfölja rullstolen då den innehåller viktig brukarinformation.

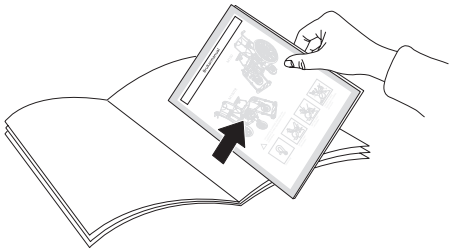

Etac Prio

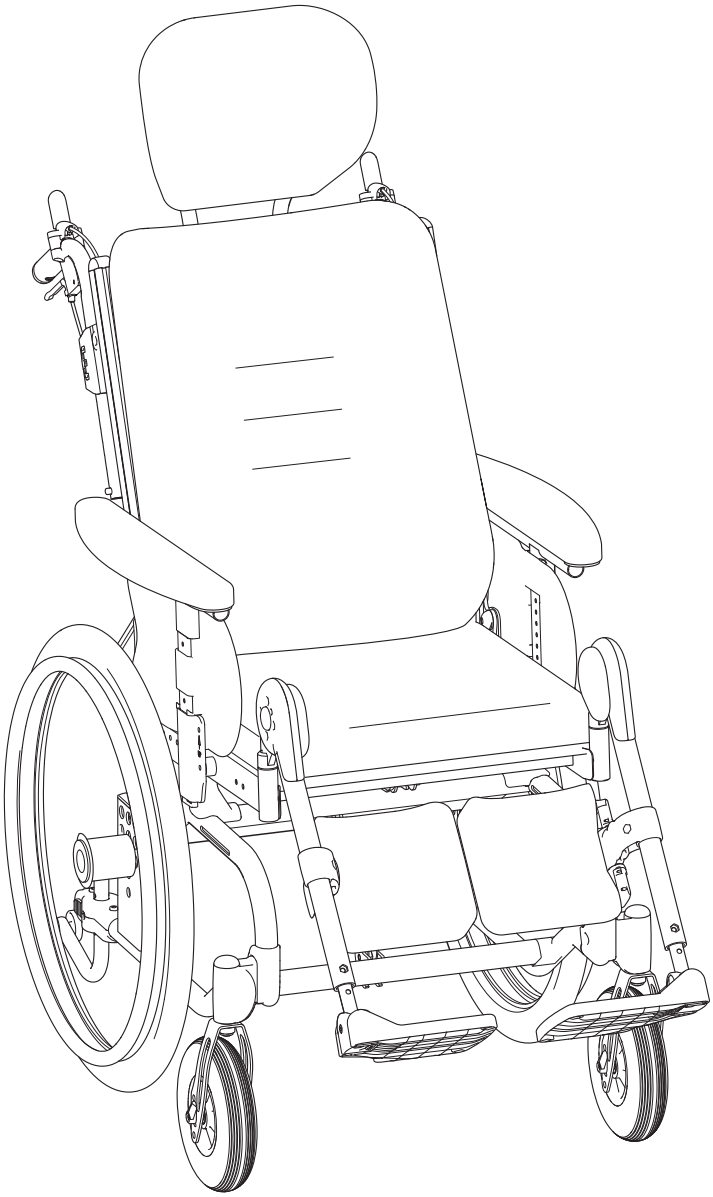

Brukarmanual

Innehållsförteckning

Brukarmanual
Symboler och varningar 18
Transport i fordon 19
Handhavande 20-23
Inställningar sittkomfort
Ryggklädsel 24
Huvudstöd....25
Fotplattor 26
Vad/Hälband....26
Armstöd 26
Körteknik, användning.... 27-29
Demontering klädslar 30
Skötsel & Felsökningschema....32

Symboler och varningar

Dessa symboler förekommer på etiketter och i brukarmanual och ska beaktas vid användning.

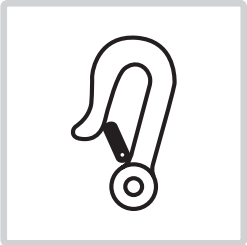

Förankring

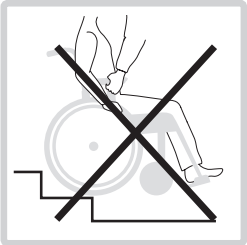

Lyft inte stolen i armstöden

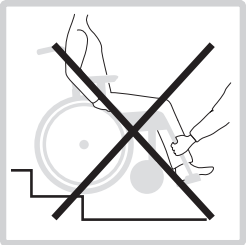

Lyft inte stolen i benstöden

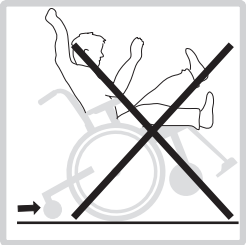

Tipprisk: Ha alltid tippskydden nerfällda.

Klämrisk

Allmäna varningar

Följande ska beaktas vid all användning av produkten.

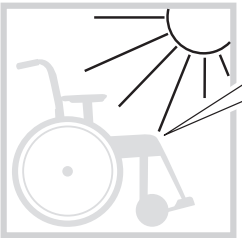

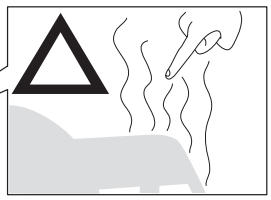

Starkt soljus kan värma upp delar på stolen och orsaka brännskador

Tänk på tipprisken.
Kontrollera alltid tippskyddens inställning.

Tänk på tipprisken. Använd alltid tippskydd!

Brukarmanual

Transport i fordon

Etacs rullstolar är krocktestade och godkända enligt ISO 7176-19 (se avsnitt "*Tester och garantier*" i manualen).

Etac rekommenderar i nämnd ordning:

1) Brukaren flyttar över till ett fordonsäte och använder fordonets trepunktsbälte vid transport. Rullstolen placeras då i bagaget eller i baksätet på ett säkert sätt så att den inte kan välta eller rulla.

- Rullstolen bör i första hand placeras i bagageutrymmet.
- Om rullstolen placeras i baksätet, se till att den inte kan välta eller rulla. Fäst den, om möjligt med bilens säkerhetsbälte.

2) Rullstolen förankras framåtvänd i fordonet enligt nedan, brukaren använder separat trepunktsbälte som är förankrat i fordonet. Det är på detta sätt rullstolen är testad och godkänd enligt ISO 7176-19.

Förankring
- Förankringsanordningen får ej dras genom hjulen eller runt ryggrören.

- Parkeringsbromsen skall användas
- Tippskyddet skall aktiveras
- Tillbehör som kan demonteras utan verktyg skall plockas av och spännas fast
- Ett rätt inställt Huvudstöd Soft skall användas (se avsnitt "inställningar sittkomfort".
- Drivringar skall vara monterade på drivhjulen (ej 16" hjul).

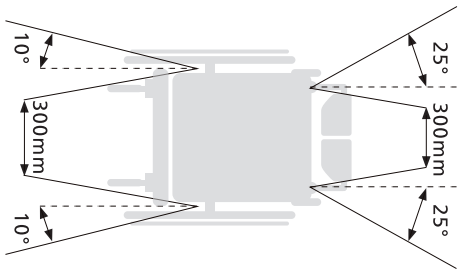

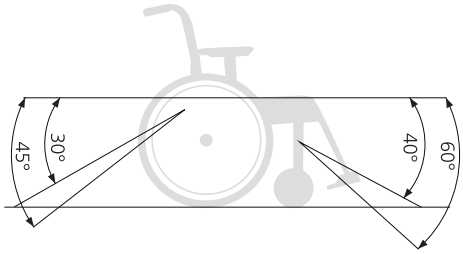

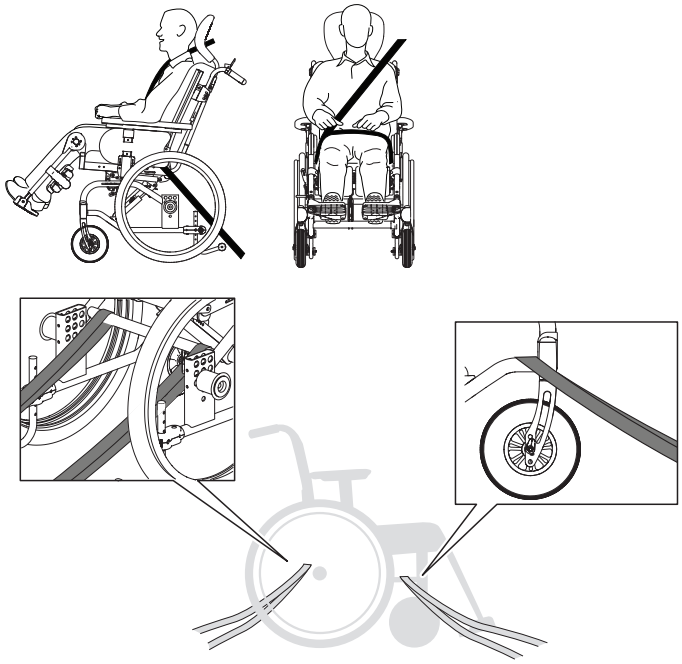

3) Enligt direktivet 2001/85/EG, bilaga VII, punkt 3.8.3. kan det i fordon finnas särskilt markerade rullstolsplatser, som tillåter transport med rullstolen vänd mot färdriktningen. Används detta färdsätt ska brukaren/vårdaren vara aktiv/aktiva i åkandet, ha beredskap för hastiga rörelser samt ska brukaren ha förmåga att bibehålla en genom hela transporten säker sittställning. Brukarens rörelsehinder får inte vara så stort att denne inte klarar av att hålla i sig och rullstolen i det i fordonet monterade handtaget vid hastighetsförändringar eller riktningsändringar.

- Parkeringsbromsen skall användas
- Tippskyddet skall aktiveras
- Tillbehör som kan demonteras utan verktyg skall plockas av och spännas fast.
- Ett rätt inställt Huvudstöd Soft skall användas (se avsnitt "inställningar sittkomfort".
- Positioneringsbälte bör användas

Brukarmanual

Handhavande

Tiltfunktion, komfortlås

Stolen tiltas genom att hålla ned det gröna tilthandtaget på höger handtagsbåge. Vid tiltning framåt stoppas tiltningen vid det förinställda komfortlåset. Behåll tilthandtaget nedtryckt och tryck lätt framåt för att komma förbi komfortlåset.

Tänk på tipprisken.
Kontrollera alltid tippskyddens inställning.

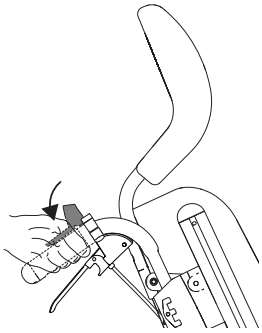

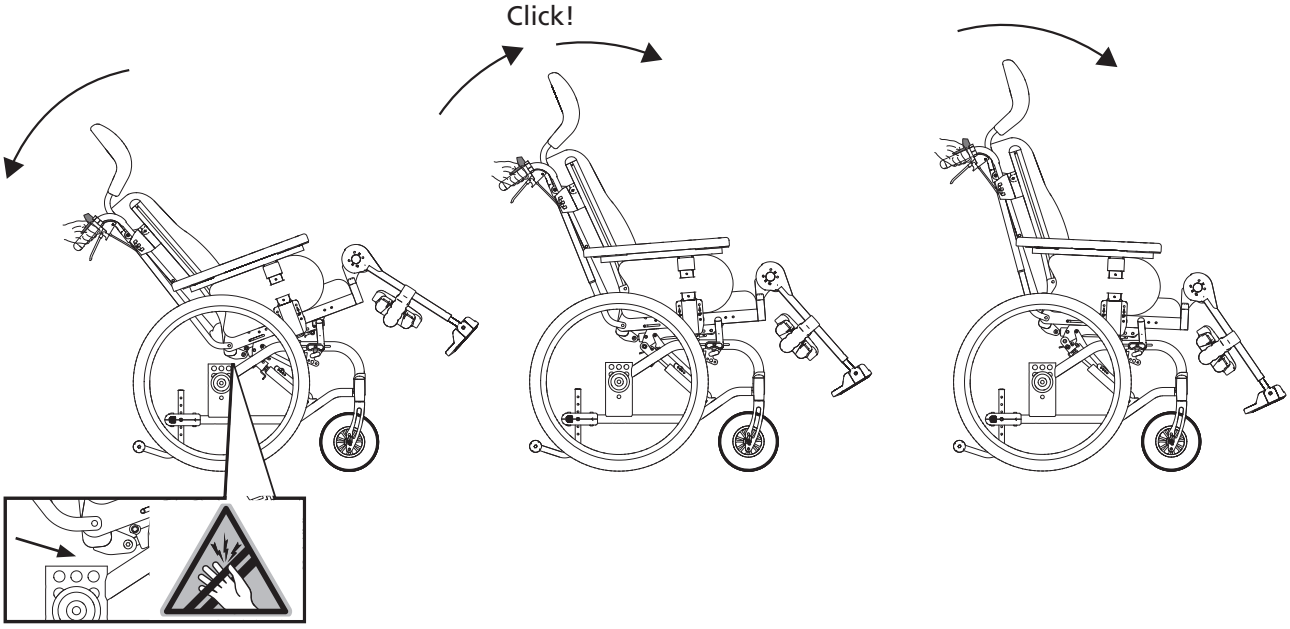

Ryggvinkel

Ryggvinkeln ändras genom att hålla ned det svarta handtaget på vänster sida.

Tänk på tipprisken.
Kontrollera alltid tippskyddens inställning.

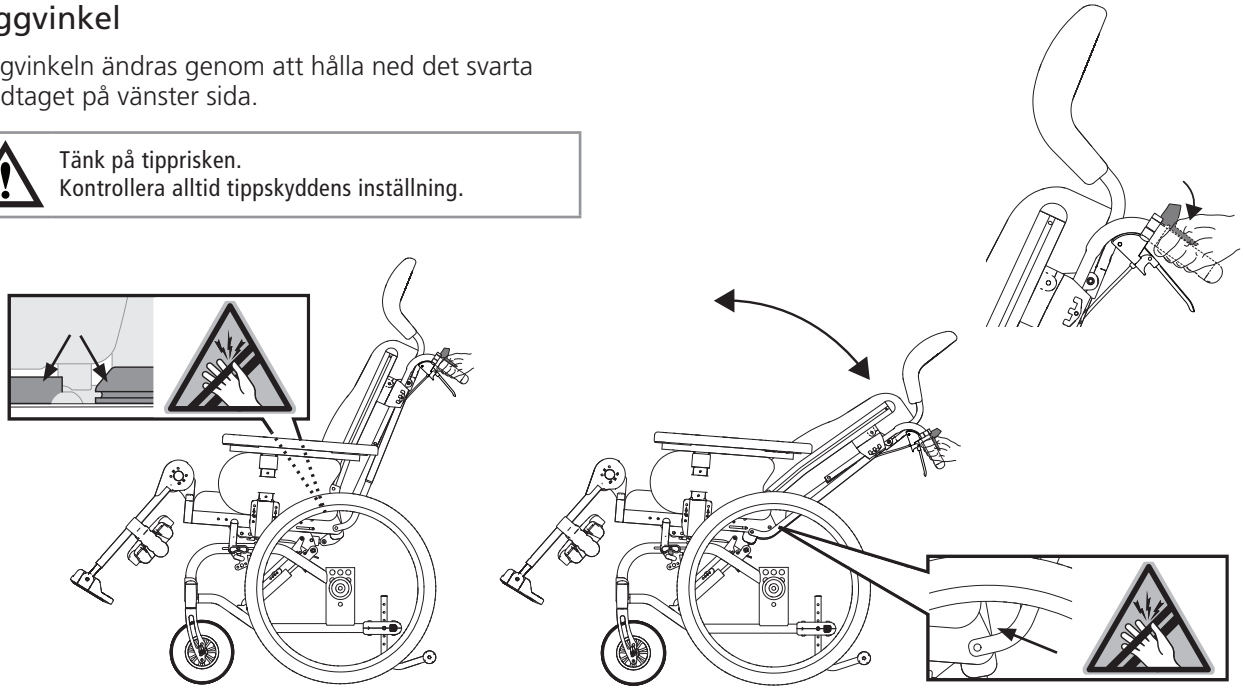

Brukarmanual

Handhavande

Drivhjul med snabbkoppling

Vid montering, kontrollera att drivhjulet sitter ordentligt fast. Knappen i navet ska fjädra ut till ursprungligt läge.

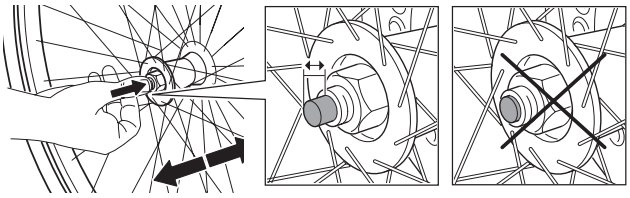

Tippskydd

- Tippskydden är vridbara och justerbara i höjd.
- När du fäller undan tippskyddet, se till att låstappen snäpper i ordentligt.

Tänk på tipprisken. Kontrollera alltid tippskyddens inställning.

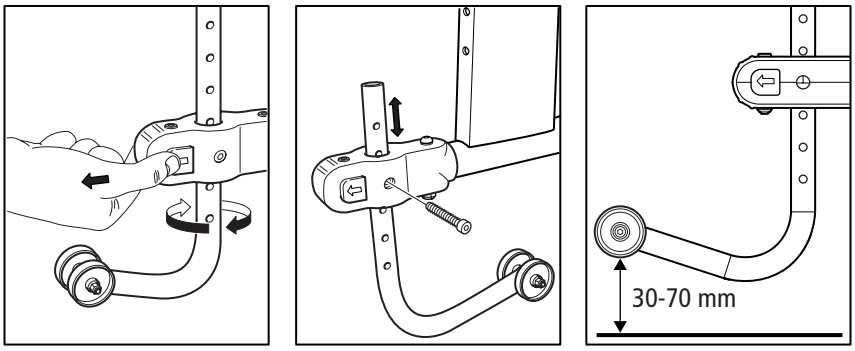

Benstöd, vinkelreglerbara

Benstöden kan lyftas av/svängas åt sidan vid behov. Fotplattorna är uppfällbara och vadstöden kan fällas åt sidan.

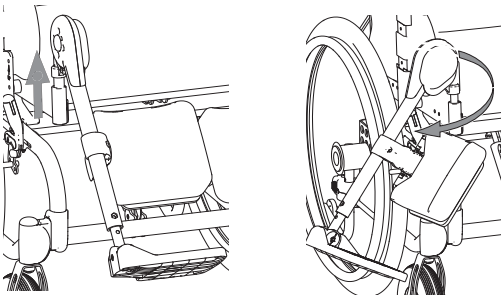

Benstödsvinkel

Benstödsvinkeln är inställbar i fasta lägen. Ställ in vinkeln genom att trycka in knappen och lyfta/sänka.

Lyft inte stolen i benstöden.

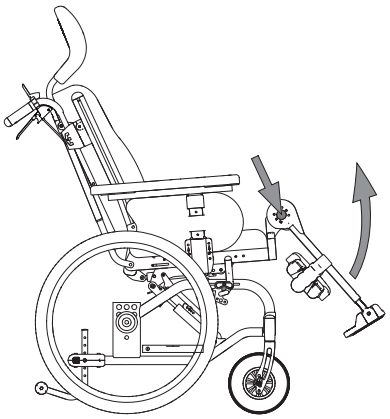

Brukarmanual

Handhavande

Körhandtag/körbygel, höj-och sänkbara

Lossa vred (A). Ställ in önskat höjdläge. Se till att körhandtagen hamnar i ett ”snäpp-läge”, drag åt vreden.

Se till att vreden är ordentligt åtdragna. Det är speciellt viktigt när man lyfter rullstolen med brukaren i.

Se till att körhandtagets låstapp alltid har snäppt ut under körhandtagsfästet.

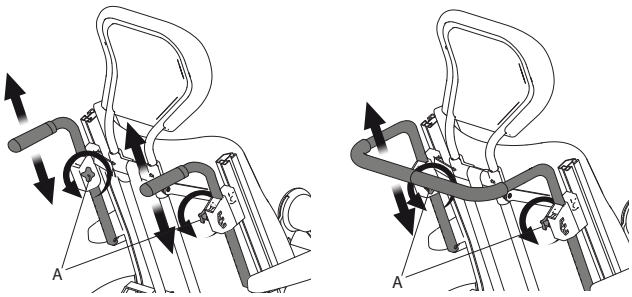

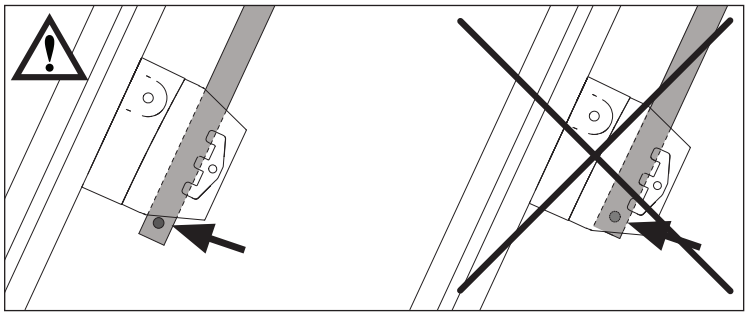

Bålstöd

Bålstöden kan tas bort vid behov.
Lossa ratten, vrid upp och ta av bålstödet.

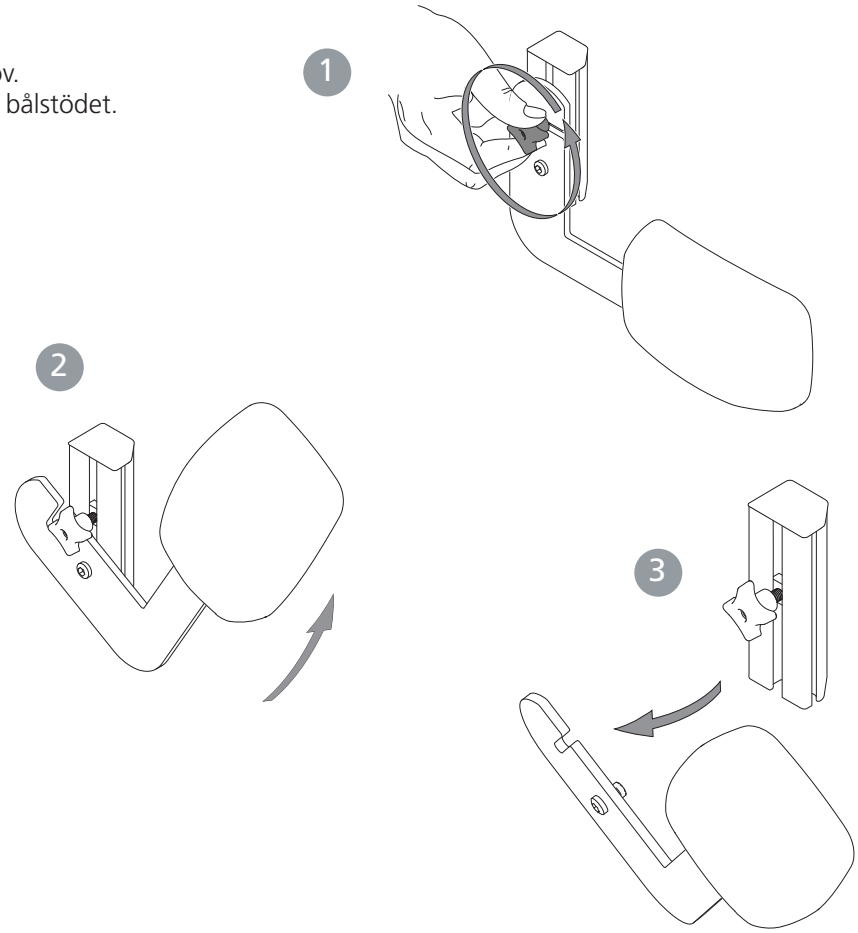

Brukarmanual

Handhavande

Vårdarbroms (färdbroms)

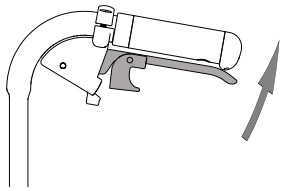

- Bromsa under färd genom att pressa bromshandtaget uppåt.

Vårdarbroms (parkeringsbroms)

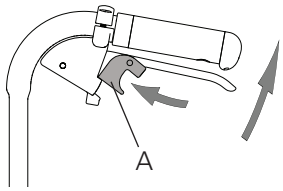

- Aktivera parkeringsbromsen genom att pressa bromshandtaget uppåt och tryck in knappen A.
- Lossa genom att trycka handtaget uppåt.

Fotbroms (parkeringsbroms)

- Aktivera parkeringsbromsen genom att trampa ner fotbromsen. Lossa genom att lyfta den uppåt.

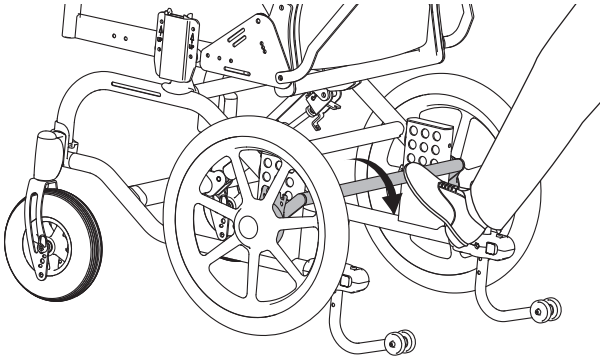

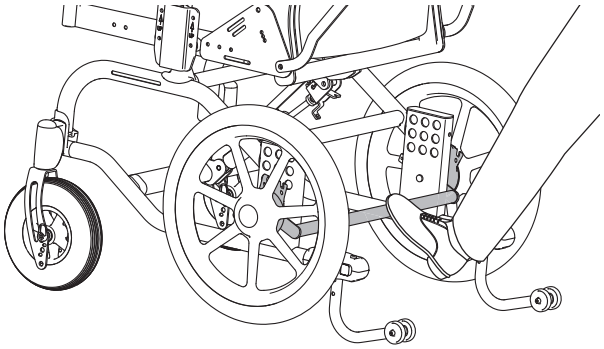

> Bromsen är parkeringsbroms och ska inte användas som färdbroms.

> Se till att brukaren har händerna innanför armstöden när fotbromsen aktiveras med hjälp av fotreglaget. Bromsspaken kan annars orsaka handskada.

Brukarmanövrering fotbroms (parkeringsbroms)

- Aktivera parkeringsbromsen genom att dra i bromsspaken. Lossa genom att trycka den nedåt.

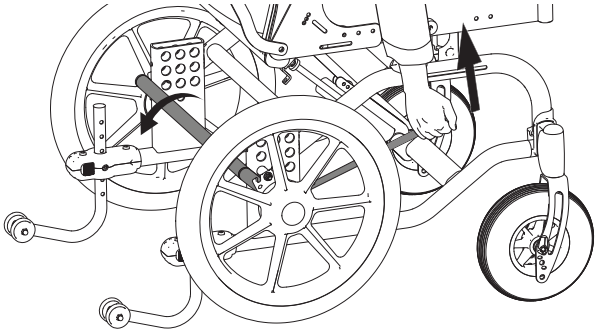

> Brukarmanövrerad fotbroms får ej användas i kombination med breddningssats.

> Se till att brukaren har händerna innanför armstöden när fotbromsen aktiveras med hjälp av fotreglaget. Bromsspaken kan annars orsaka handskada.

Brukarmanual

Inställningar sittkomfort

Sittkomfort

Vad som är bra sittkomfort beror på varje enskild persons behov och möjligheter. Här följer generella riktlinjer för vad man bör tänka på när inställningarna görs.

Ryggklädsel

Inställning av ryggklädseln görs med brukaren sittandes i rullstolen.

- Se till att brukaren sitter så långt bak på sitsen som möjligt.
- Vinkla upp ryggstödet så att det dynamiska bäckenstödet aktiveras (se illustration).
- Ge bäckenet stöd genom att spänna det dynamiska bäckenstödsbandet. Tänk på att detta band slackas automatiskt när ryggstödet fälls bakåt (se illustration). Med ryggstödsklädsel Komfort, kan även bäckenstödsbandet regleras i höjd.
- Reglera därefter det översta bandet så att brukaren får stöd och balans i överkroppen.
- De övriga banden regleras för att lämna plats åt stuss och följa ryggens naturliga rundning.

Tänk på tipprisken.
Kontrollera alltid tippskyddens inställning.

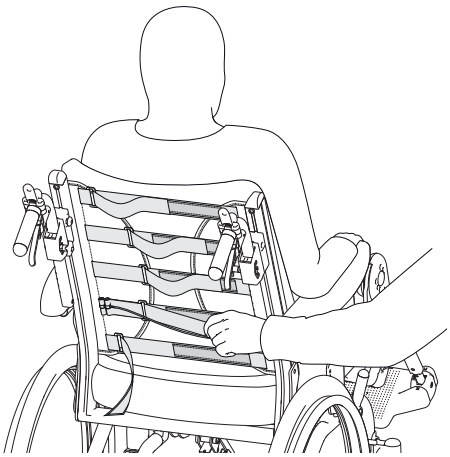

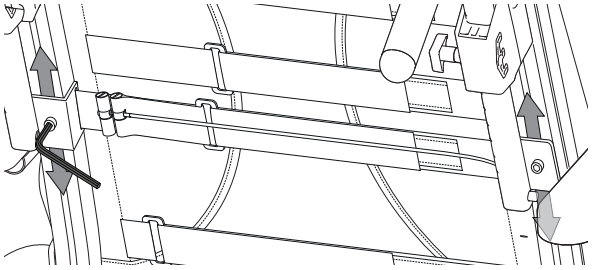

Dynamiskt bäckenstöd aktiverat

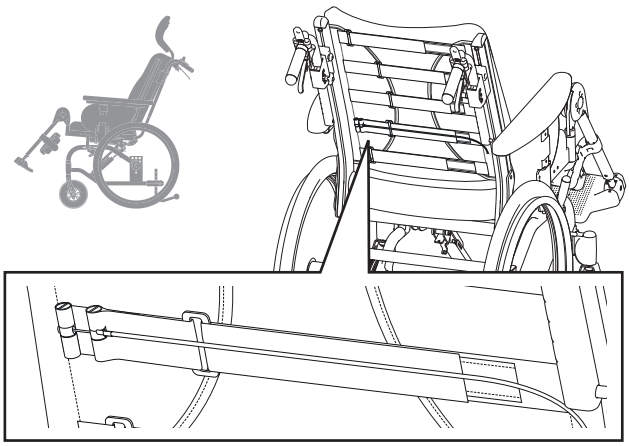

Dynamiskt bäckenstöd inaktiverat

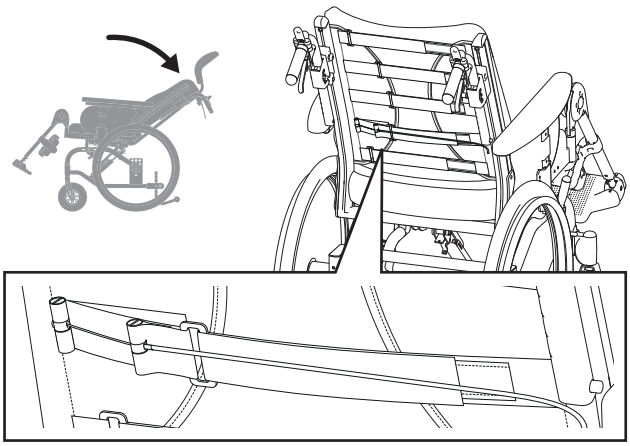

Brukarmanual

Inställningar sittkomfort

Huvudstöd

Huvudstödets höjd regleras genom att lossa skruv och mutter.

Tänk på tipprisken.
Kontrollera alltid tippskyddens inställning.

Lyft aldrig stolen i huvudstödet.

Montering av skruv och mutter blir enklare med huvudstödet demonterat.

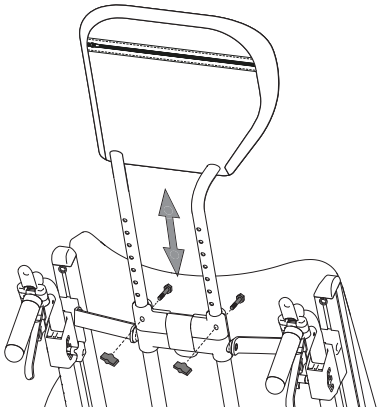

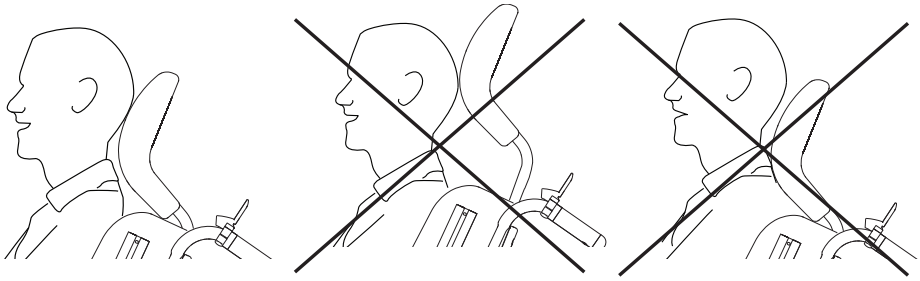

Brukarmanual

Inställningar sittkomfort

Fotplattor

Justera höjden så att fötterna
får stöd och låren vilar mot sittdynan.

För utomhusbruk bör fotplattorna ha 4 – 5 cm till marken.

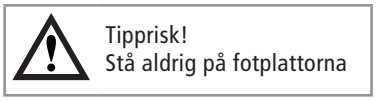

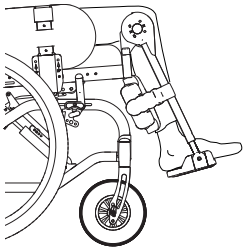

Justering av vinkel

Justera fotplattornas vinkel så att fotlederna får 90° vinkel.

Justering av höjd

Lossa låsratten helt på benstödet. Drag ut skruven. Ställ in höjden. Montera skruv och ratt. Drag åt ordentligt.

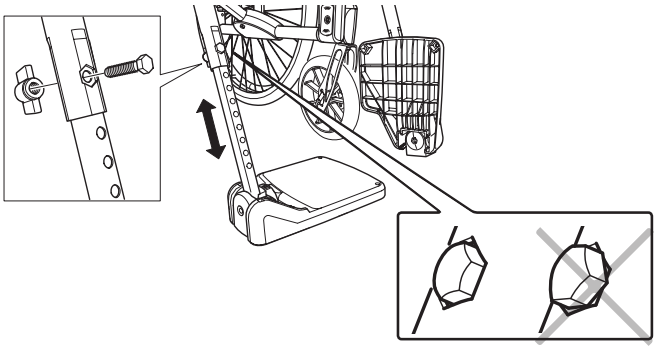

Vad-/Hälband

- Justera längden så att fötternas mittdel hamnar på fotplattorna.

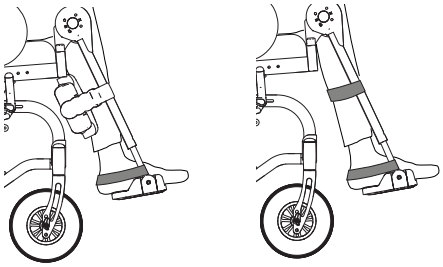

Armstöd (justering)

- Lossa skruvarna på insidan av skyddsskivan.
- Flytta armstödet upp eller ned till önskad höjd och skruva fast.
- Lossa skruvarna på undersidan av armstödsdynan för att justera dynan i längsled.
- Rätt inställda armstöd ger stöd åt överkroppen. Armstödsplattan ska vara ca 5 mm högre än armbågen när denna är böjd i 90°.

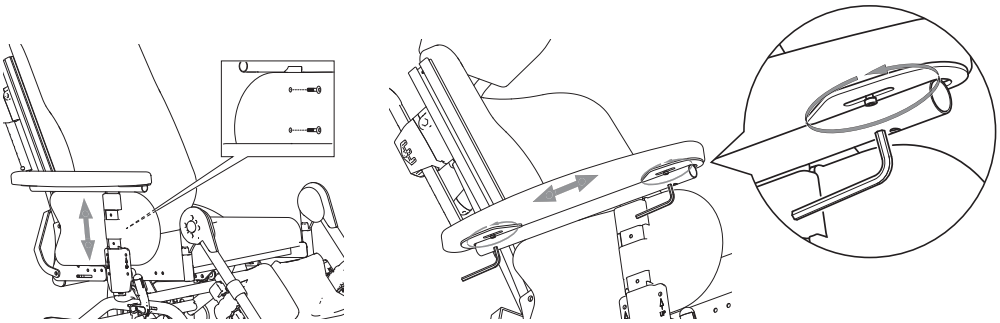

Brukarmanual

Körteknik, användning

Parkering

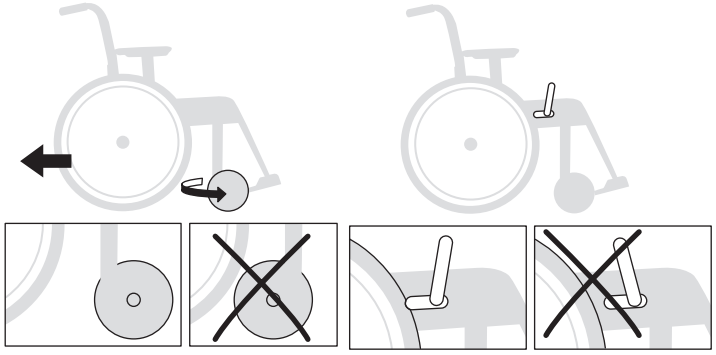

Parkera inte i backe med brukare i rullstolen.

Överflyttning till/från rullstol

Stå aldrig på fotplattorna, tipprisk!

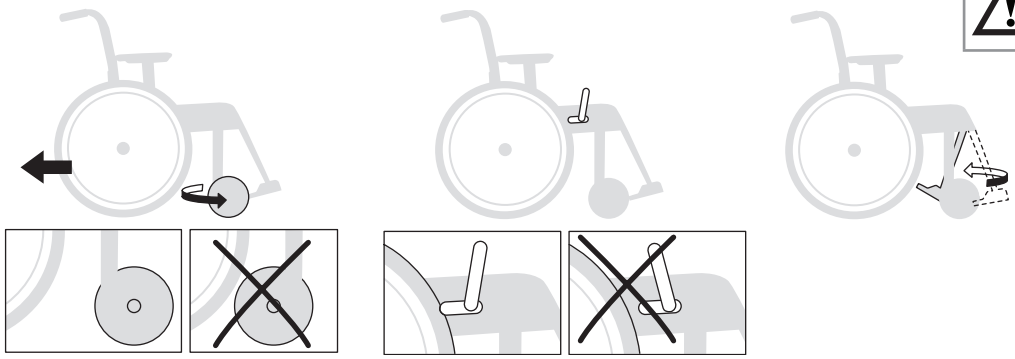

Sidledes

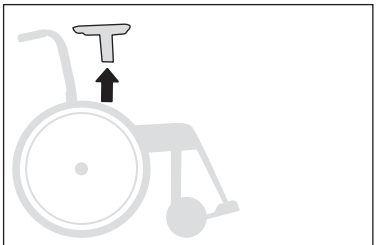

Ta av armstödet på den sida som överflyttning sker.

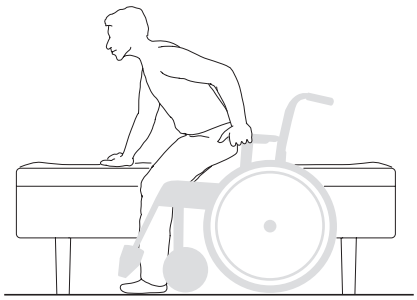

Framifrån

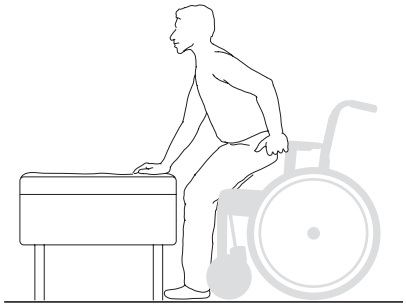

Lyft av rullstol

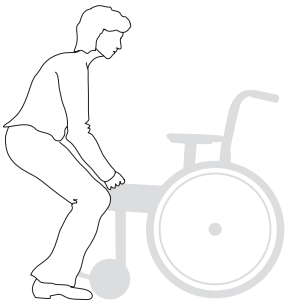

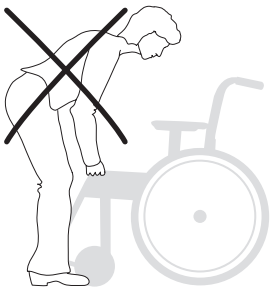

- Se till att höj/sänkbara körhandtag är ordentligt åtdragna.
- Benstöden svängs undan och rullstolen lyfts i ramens främre övre del.

Lyft aldrig stolen i huvudstöd, benstöd eller armstöd.

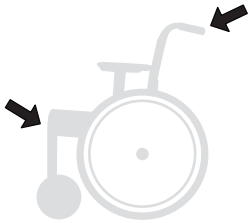

Brukarmanual

Hjälpare, upp framlänges

– Se till att tippskydden är inaktiva.

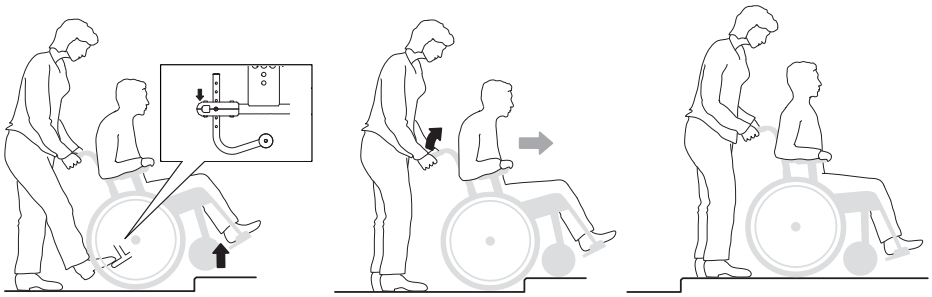

Aktivera tippskydden efteråt!

Hjälpare, upp baklänges

– Se till att tippskydden är inaktiva.

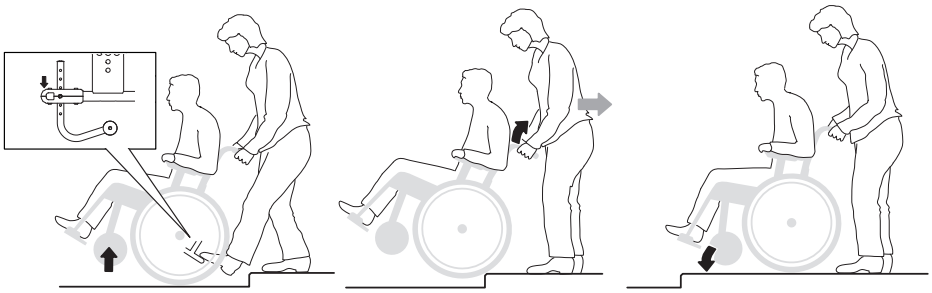

Aktivera tippskydden efteråt!

Hjälpare, ned framlänges

– Se till att tippskydden är inaktiva.

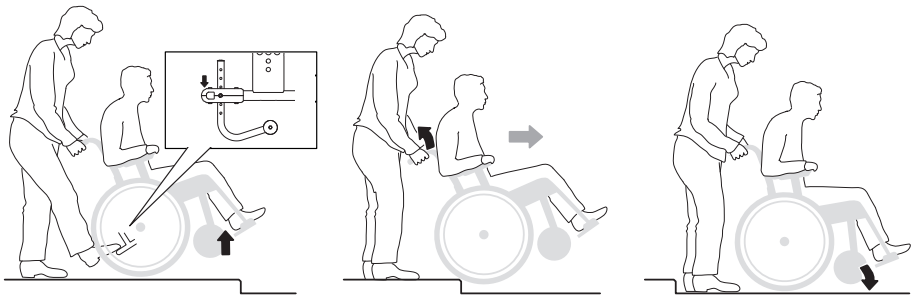

Aktivera tippskydden efteråt!

Hjälpare, ned baklänges

– Se till att tippskydden är inaktiva.

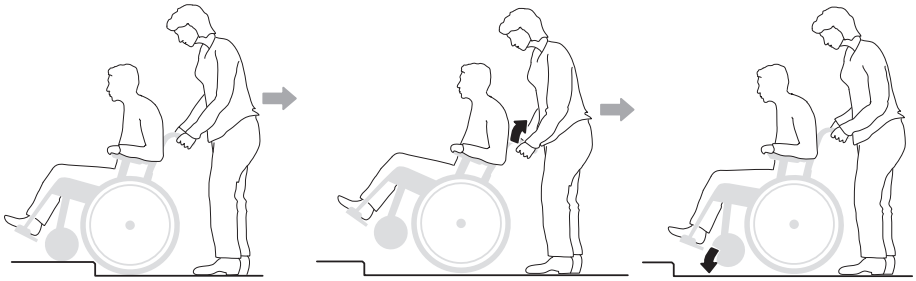

Aktivera tippskydden efteråt!

Brukarmanual

Trappor, upp

– Se till att tippskydden är inaktiva och att höj- och sänkbara handtag är åtskruvade.

Vi rekommenderar att man alltid är två hjälpare vid denna förflyttning. En som går bakom och håller i körhandtagen och en som går framför och håller i ramen. Åk aldrig i rulltrappa, även om hjälpare finns.

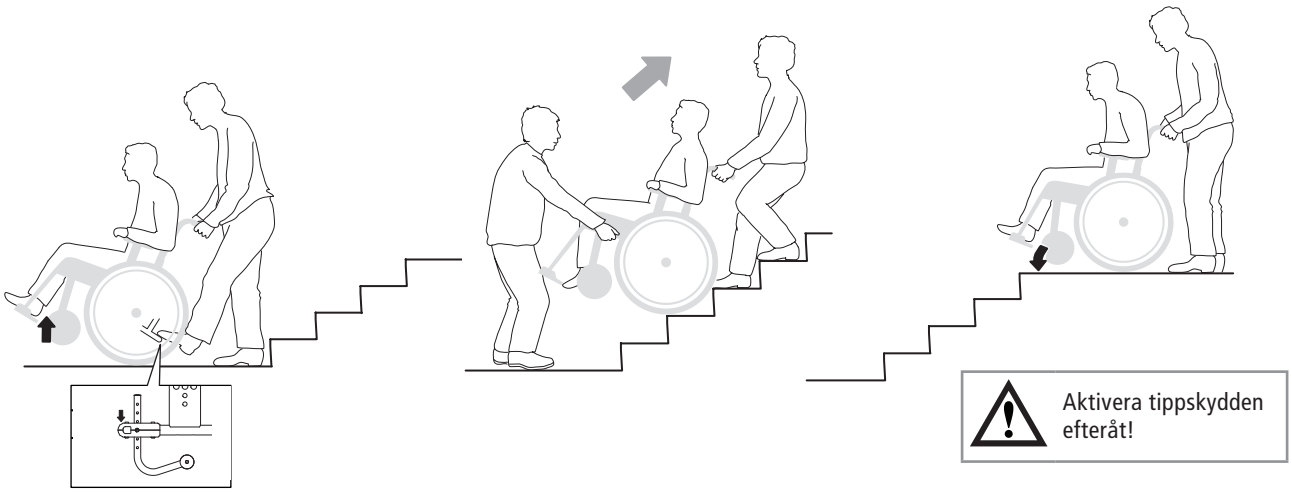

Aktivera tippskydden efteråt!

Trappor, ned

– Se till att tippskydden är inaktiva och att höj- och sänkbara handtag är åtskruvade.

Vi rekommenderar att man alltid är två hjälpare vid denna förflyttning. En som går bakom och håller i körhandtagen och en som går framför och håller i ramen. Åk aldrig i rulltrappa, även om hjälpare finns.

Aktivera tippskydden efteråt!

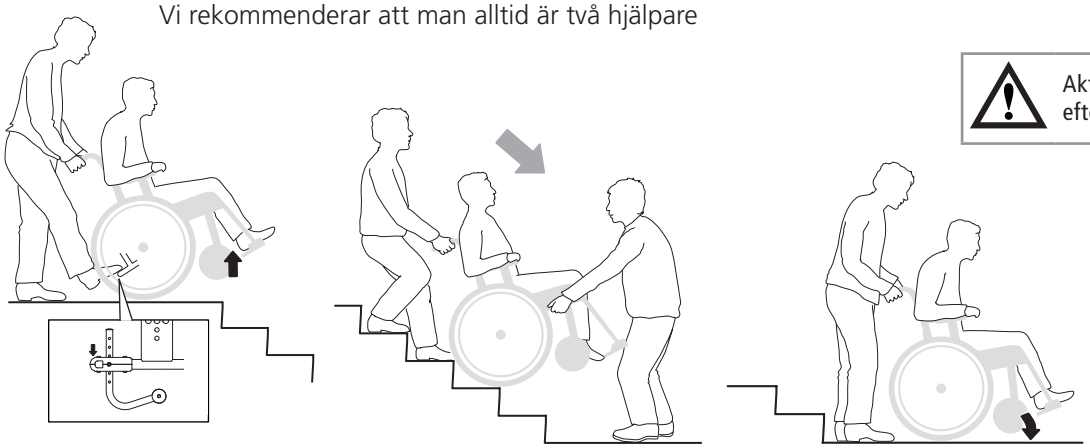

Brukarmanual

Demontering klädslar

Ryggdyna

- Ryggdynan tas av/monteras med hjälp av blixtlås.

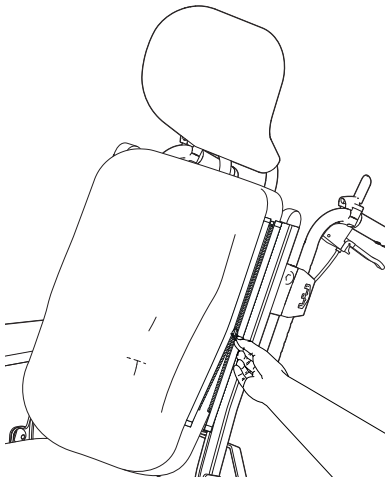

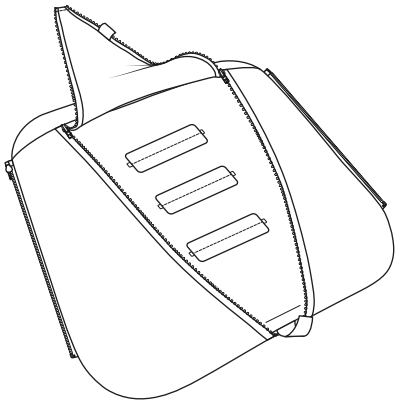

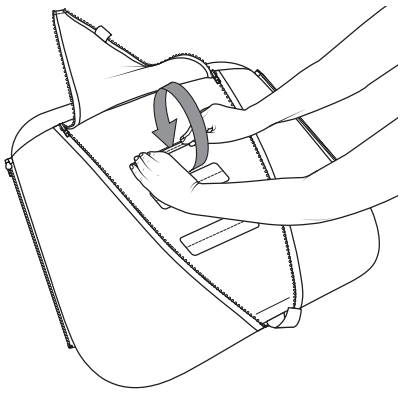

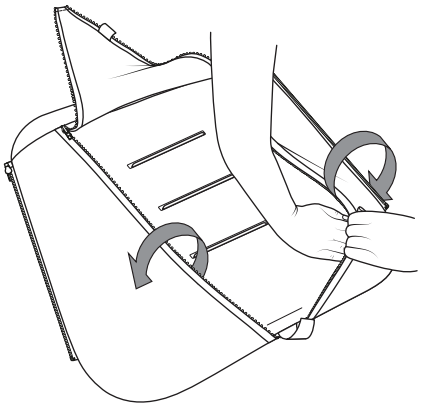

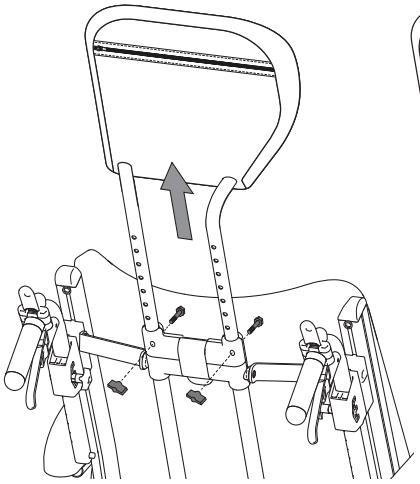

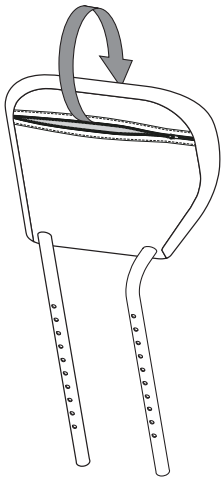

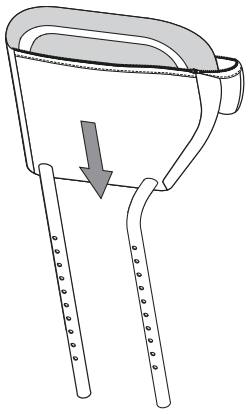

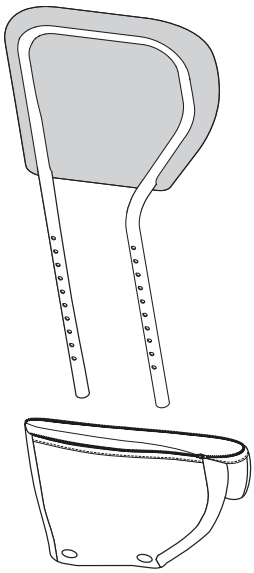

Brukarmanual

Skötselråd

Drivhjul: Rengör snabbkopplingsaxlar vid behov.

Länkhjul: Rengör länkhjulsaxlar vid behov.

Chassi: Rengör chassit med rengöringsmedel utan slipmedel som har pH-värde mellan 5 – 9, eller med 70% desinfektionssprit. Skölj och torka.

Klädsel: Tvätt, se märkning på klädsel.

Sitt- och ryggdyna: Ta bort överdrag och tvätta enligt märkning på etikett.

Vid svårare problem, kontakta hjälpmedelscentralen.

Vid behov smörj rörliga delar/leder med ex. cykelolja eller liknande.

Felsökningschema

Rullstolen drar snett	• Kontrollera att framgaffelfästena är rätt monterade • Kontrollera att drivhjulen är rätt monterade • Brukaren snedbelastar rullstolen • Framdrivringen är starkare på ena sidan
Rullstolen är ”tung” att köra	• Kontrollera att drivhjulen är rätt monterade • Rengör länkhjulsaxlarna från hår och smuts • För mycket tyngd över länkhjulen, justera rullstolens balansläge
Rullstolen är ”tung” att svänga	• Kontrollera att framgafflarna ej är för hårt åtdragna • Rengör länkhjulsaxlar från hår och smuts • För mycket tyngd över länkhjulen, justera rullstolens balansläge
Brukarbroms tar dåligt	• Justera avståndet mellan däck och broms (se avsnitt ”*Broms, justering*”)
Vårdarbroms tar dåligt	• Justera vajerlängden med hjälp av justernippeln på bromstrumman (se avsnitt ”Vårdarbroms”)
Drivhjulen ”glappar”	• Justera navaxelns längd
Drivhjulen är svåra att ta av/på	• Smörj och rengör snabbkopplingen, med t.ex. cykelolja • Justera navaxelns längd
Länkhjulen ”vobblar”	• Framgafflarna är inte tillräckligt hårt dragna • Kontrollera att framgaffelfästena är rätt monterade • För mycket tyngd över länkhjulen, justera rullstolens balansläge
Rullstolen känns ”rank”	• Kontrollera att skruvar och reglage är ordentligt åtdragna

Etac
Box 203, 334 24 Anderstorp, Sweden
Tel +46 371 58 73 00
Fax +46 371 58 73 90
www.etac.com

6. Inställningar

Prio	Prio VB	Prio 16”
●	●	●

Sitsdjup

Sitsdjupet kan justeras i tre fasta lägen genom att flytta ryggchassi och bakre sitsplatta.

1. Vinkla upp ryggstödet.
2. Tilta sitsen maximalt bakåt och ta av sittdynan
3. Lyft av sitsplattorna genom att lossa skruvarna på undersidan av sitschassit.
4. Fäll undan tippskydden.

Tänk på tipprisken.
Kontrollera alltid tippskyddens inställning.

13 mm 5 mm

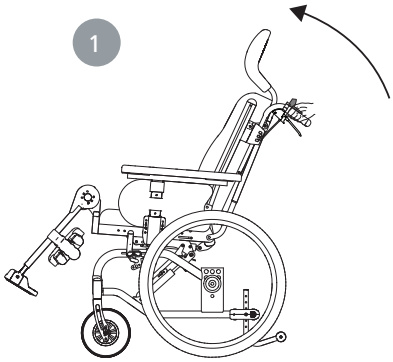

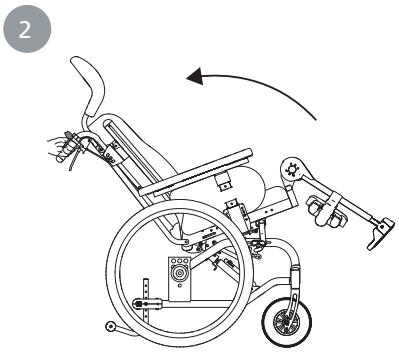

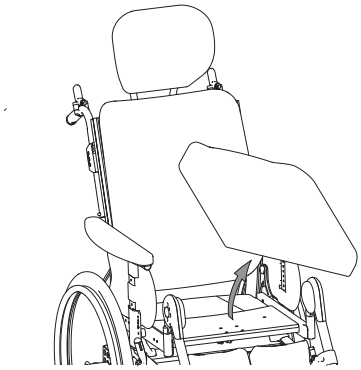

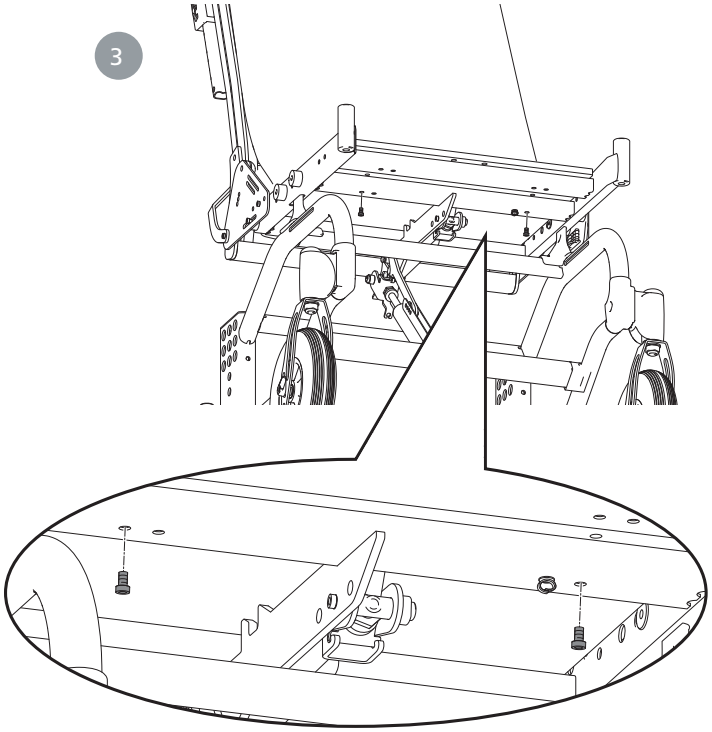

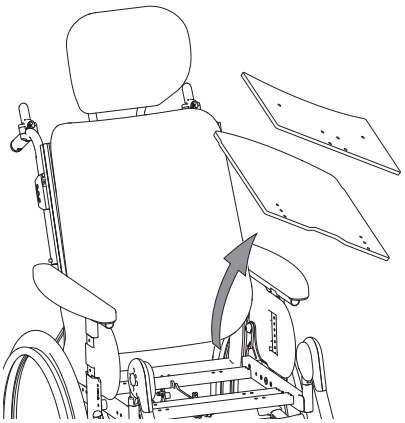

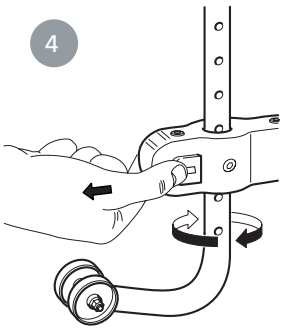

6. Inställningar

Prio	Prio VB	Prio 16”
●	●	●

Sitsdjup

5. Ta av drivhjulen (ej 16”). Ta av ena armstödet och lås ryggvinkeln med en insexnyckel eller liknande (ev justera ryggvinkeln för att komma rätt i hålet).
6. Lägg ned stolen på ”rygg”. Lossa skruven vid gaskolvens främre infästning.
7. Lossa skruvarna i sidoplåtarnas spår ca 1-2 varv. Lossa och ta bort skruvarna som håller sidoplåtarna. Stöd ryggchassit när skruven lossas. Detta för att undvika att gaskolven skadas. Flytta till önskat sitsdjup, montera och dra fast skruvarna (se illustrationerer ”*Skruvpositioner sitsdjup*”).

Tänk på tipprisken.
Kontrollera alltid tippskyddens inställning.

13 mm 5 mm

5

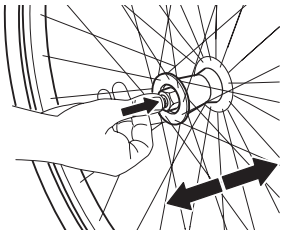

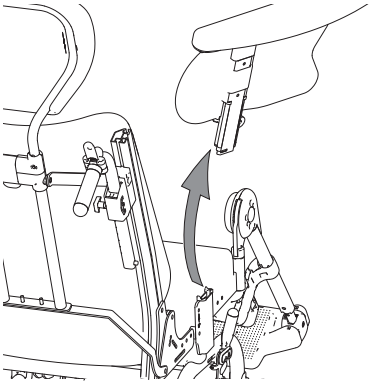

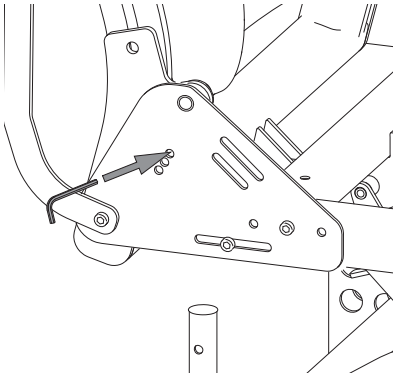

6

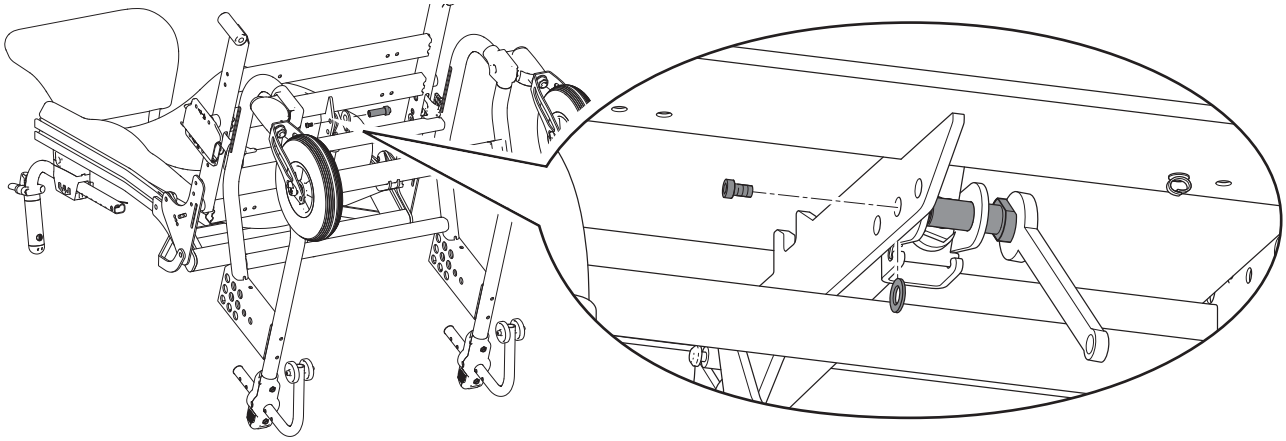

7

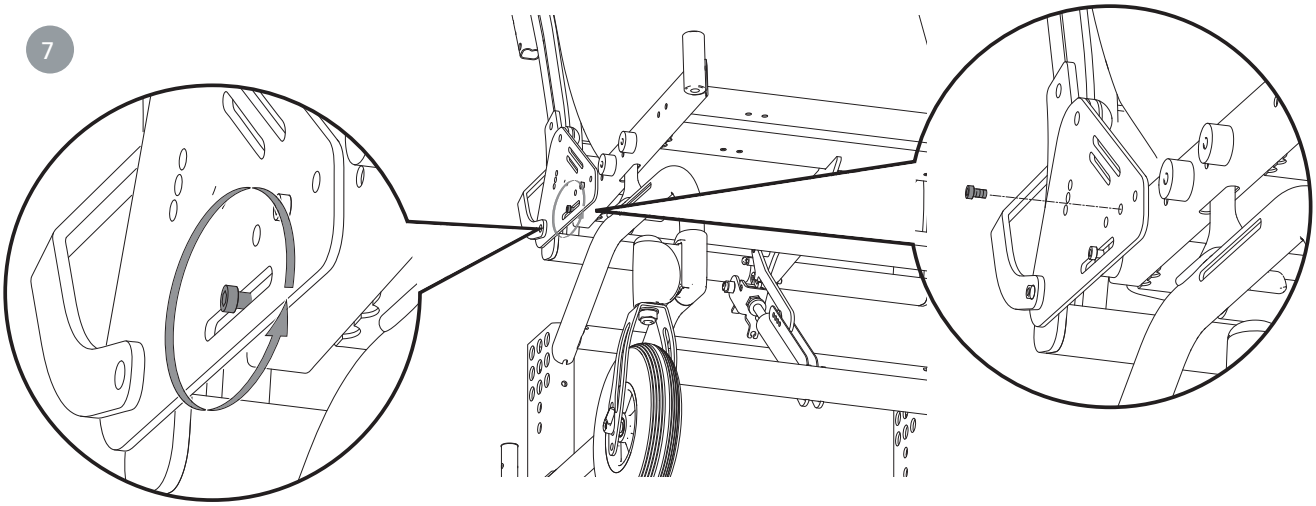

6. Inställningar

Prio	Prio VB	Prio 16”
●	●	●

Sitsdjup

8. Skruva fast gasfjädern enligt illustrationer för *”Skruvpositioner sitsdjup”*.Glöm ej mellanliggande bricka. OBS! Vid montering i fel hål förlorar ryggvinkeljusteringen sin funktion.
9. Res upp stolen, ta bort insexnyckeln som har låst ryggvinkeln.
10. Montera sitsplattor enligt illustrationer för *”Skruvpositioner sitsdjup”*. Börja med den bakre sitsplattan.
11. Montera drivhjul, armstöd och sittdyna.
12. Aktivera tippskydden och kontrollera sits och ryggvinklingsfunktion.

Tänk på tipprisken.
Kontrollera alltid tippskyddens inställning.

8

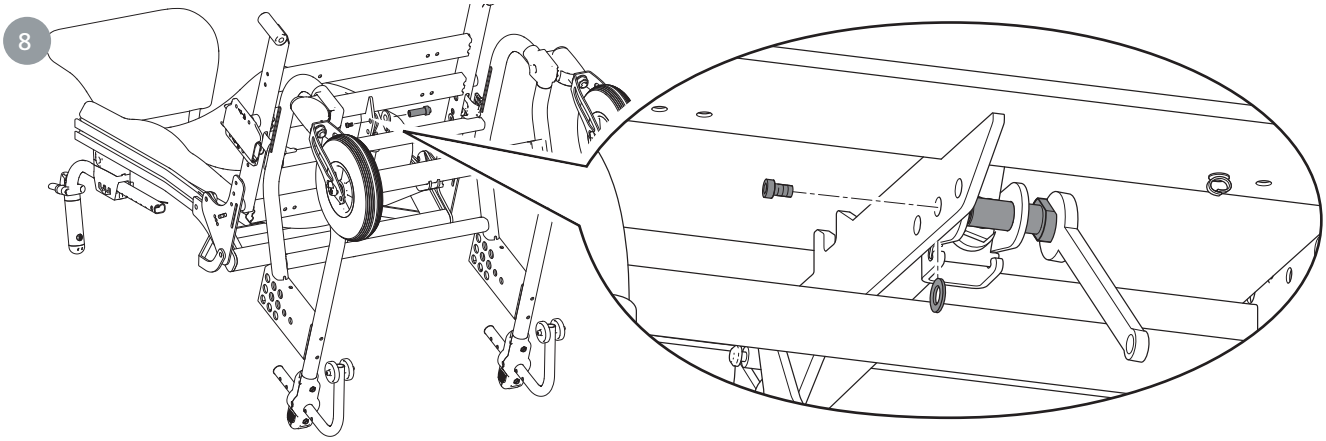

9

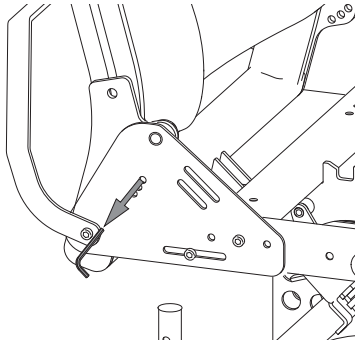

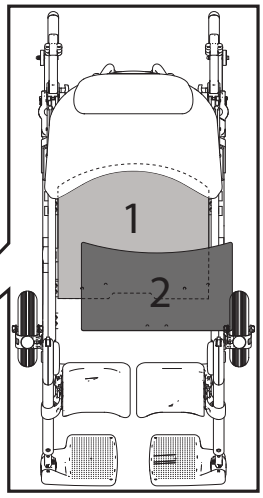

10

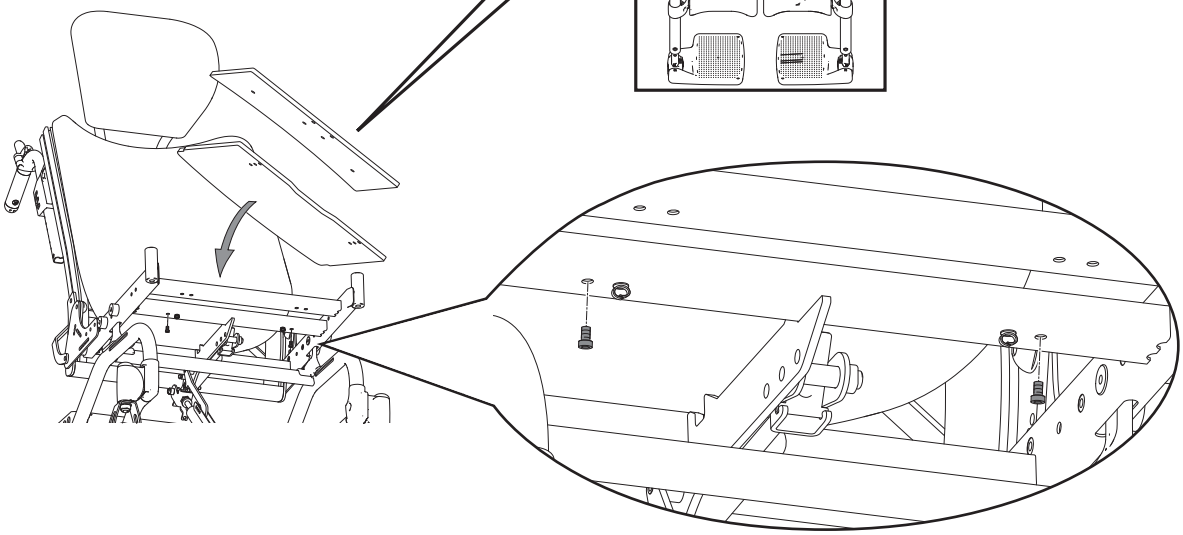

6. Inställningar

Prio	Prio VB	Prio 16”
●	●	●

Skruvpositioner sitsdjup

Kort sitsdjup

Kort ram 43,0 cm / lång ram 49,0 cm
Skruvpositioner gavelsida/gaskolvfäste

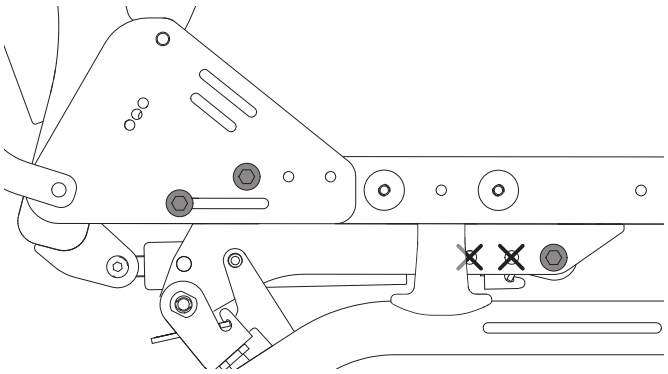

Skruvpositioner

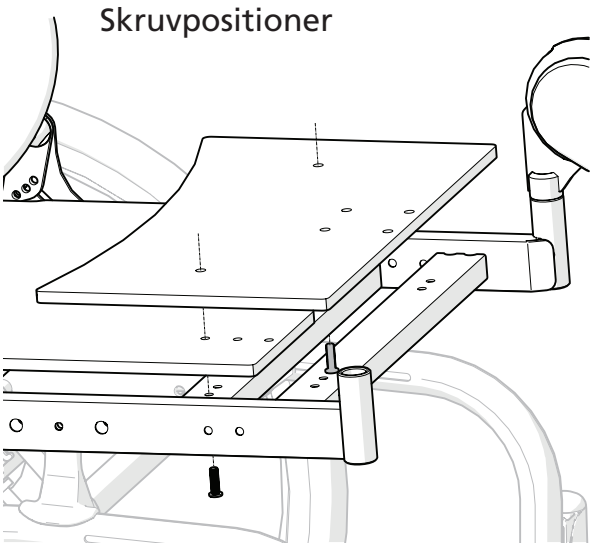

Mellan sitsdjup

Kort ram 45,5 cm / lång ram 51,5 cm
Skruvpositioner gavelsida/gaskolvfäste

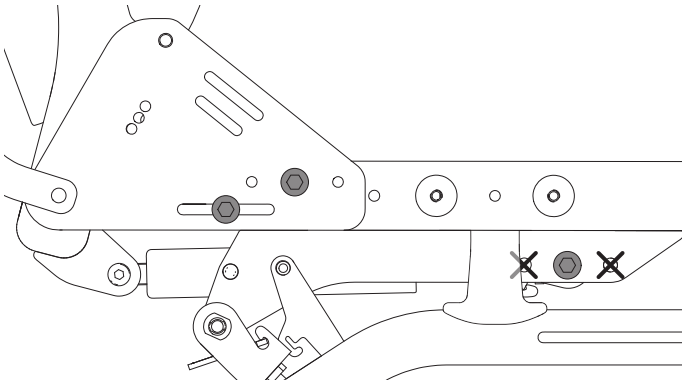

Skruvpositioner

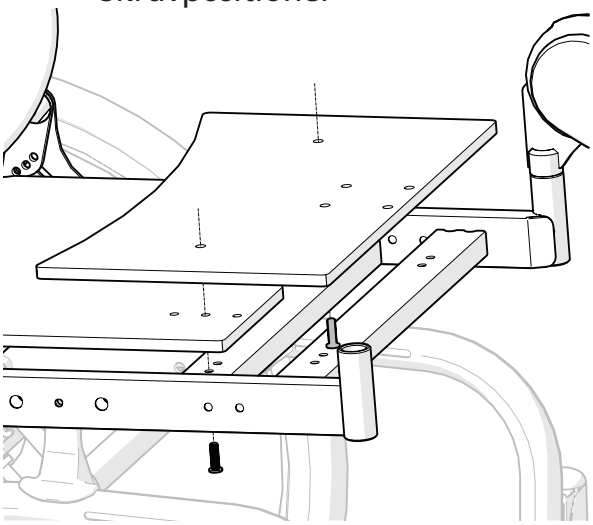

Långt sitsdjup

Kort ram 48,0 cm / lång ram 54,0 cm
Skruvpositioner gavelsida/gaskolvfäste

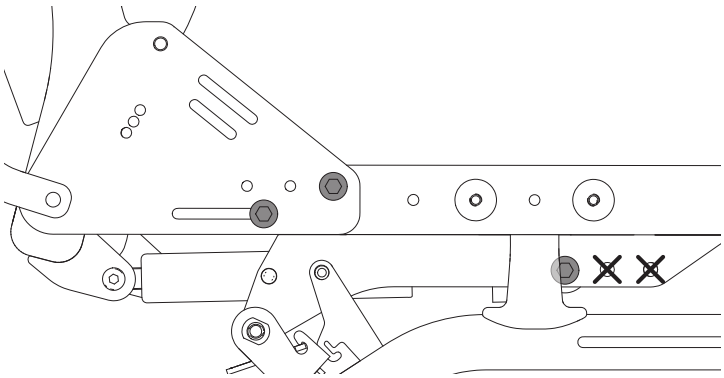

Skruvpositioner

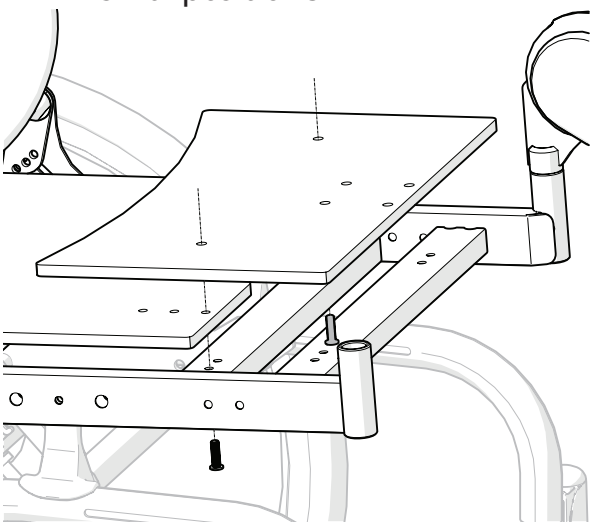

6. Inställningar

Prio	Prio VB	Prio 16”
●	●	●

Justering komfortlås

1. Lossa skruv och mutter.
2. Justera sitsvinkel för komfortlåset genom att flytta och skruva fast kullagerbussningen. De olika vinkelalternativen är märkta i plåten.

Tänk på tipprisken.
Kontrollera alltid tippskyddens inställning.

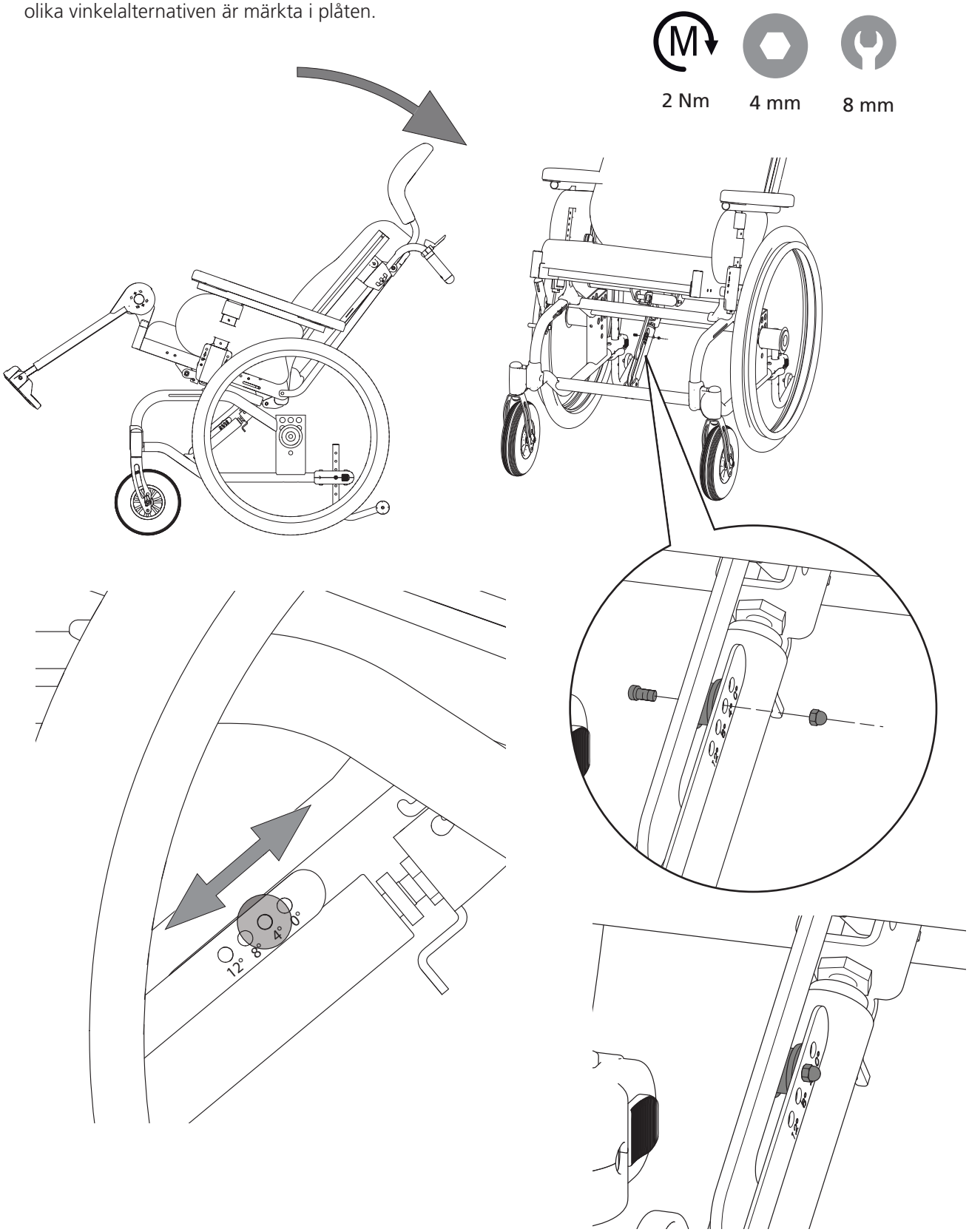

6. Inställningar

Prio	Prio VB	Prio 16”
	●	●

Justering ryggstödsvinkel fast rygg

1. Lossa skruv och mutter.
2. Justera ryggvinkeln och skruva fast.

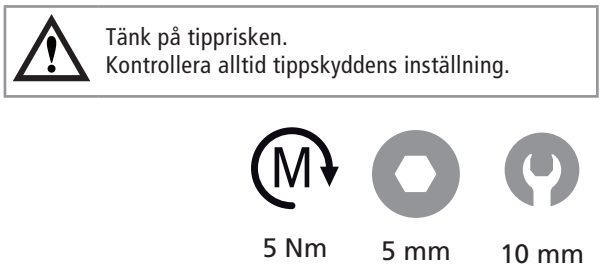

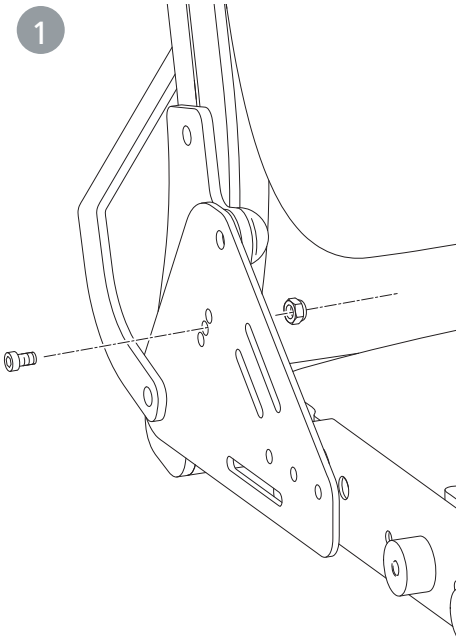

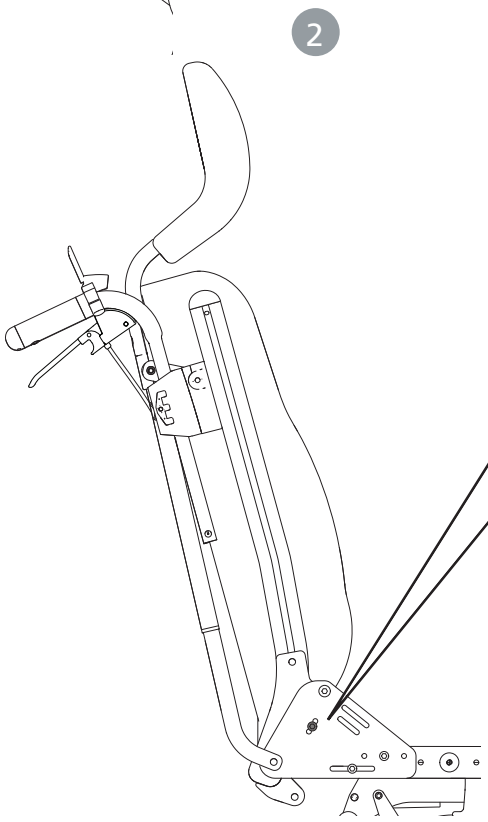

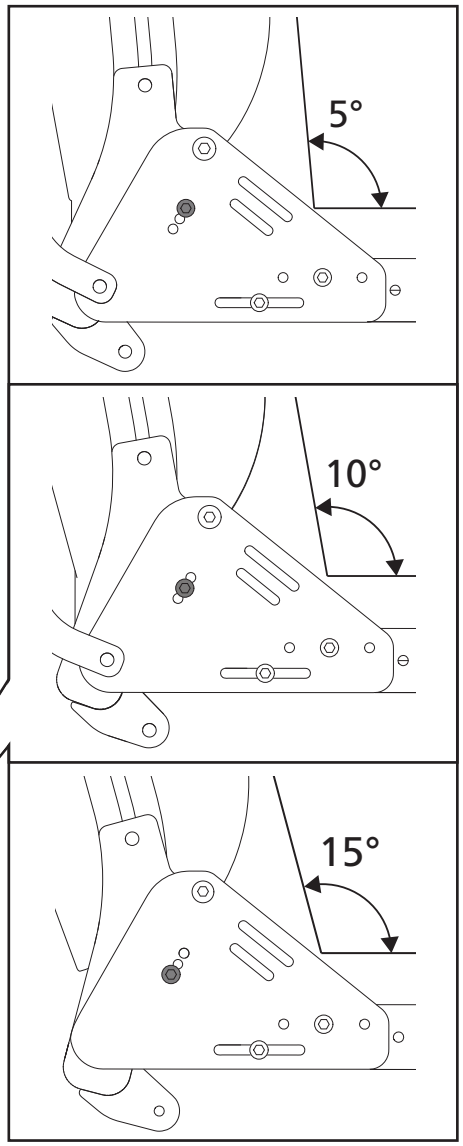

7. Efterjusteringar

Prio	Prio VB	Prio 16”
●	●	●

Broms, Justering

Bromsen är steglöst justerbar.
1. Lossa skruven något varv.
2. Justera bromsens läge
3. Bromsklacken skall vara ca 15-20 mm från däcket i obromsat läge.
4. Se till att bromsen sitter rakt i spåret. Drag åt muttern med ca 5 Nm. Provbromsa!
5. Se till att muttern ligger korrekt och låser i mutterfickan på insidan.

Bromsen är parkeringsbroms och ska inte användas som färdbroms.

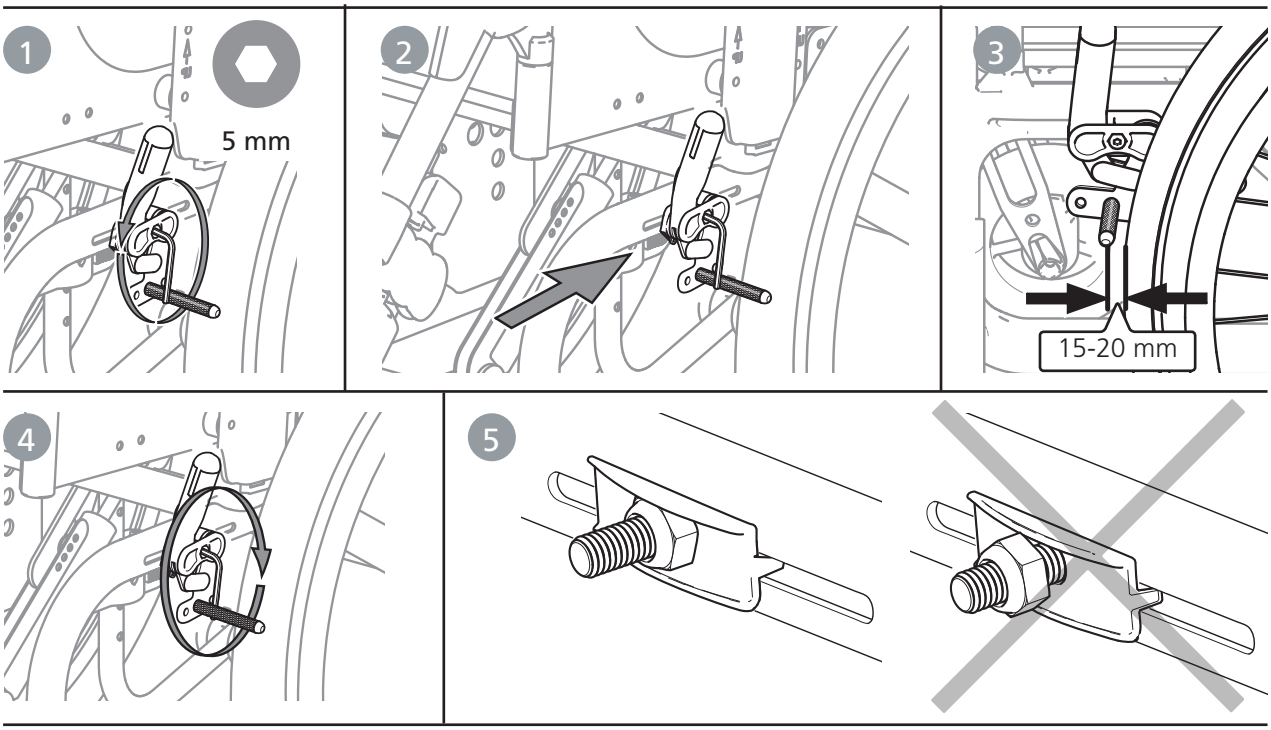

Justering av bromstapp vid vissa drivhjulspositioner

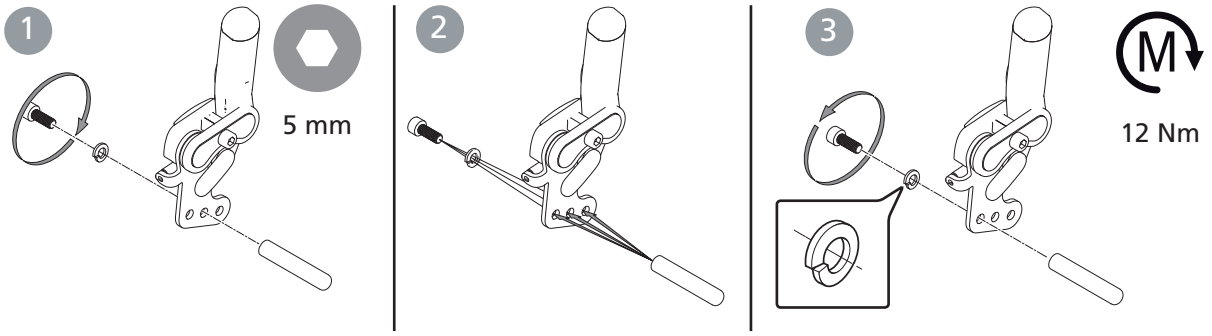

7. Efterjusteringar

Prio	Prio VB	Prio 16”
●	●	●

Vinkelreglerbart benstöd med vadplatta

Vadplattan är justerbar i höjd och djup.

1. Lossa skruven, ställ in vadplattan i höjd och dra åt.
2. Lossa skruven som håller vadplattan.
3. Dra ut skruven och välj djupläge.
4. Montera skruven och dra åt.

Stå aldrig på fotplattorna, tipprisk!

Lyft inte stolen i benstöden.

Ha alltid skruv och ratt till fotplatta monterad även om inte fotplatta används.

5 mm

1

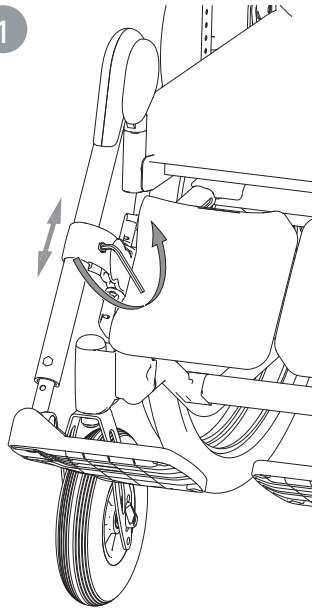

2

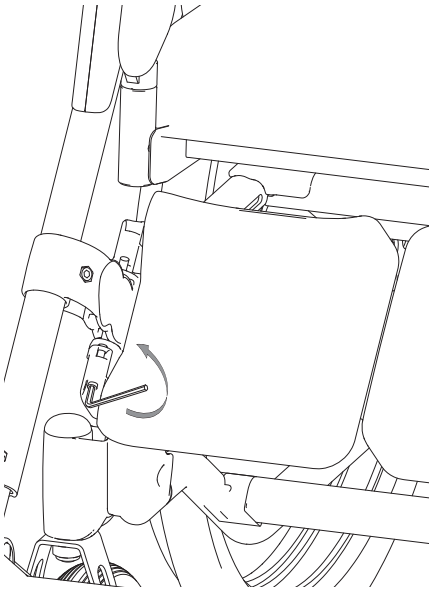

3

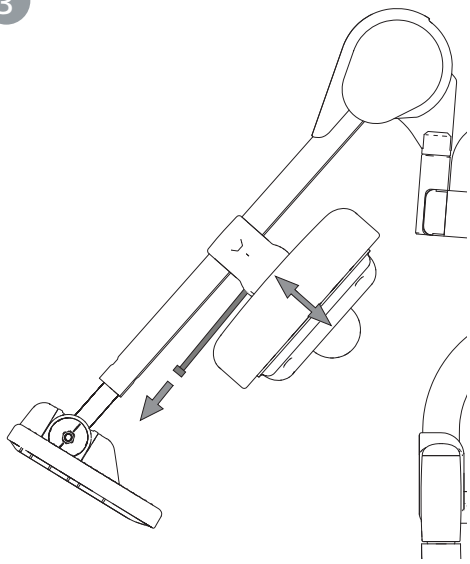

4

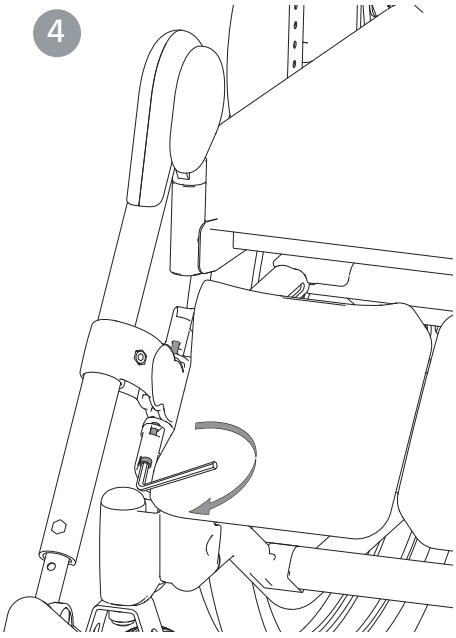

7. Efterjusteringar

	Prio	Prio VB	Prio 16”
Amputationsbenstöd	●	●	●
Tippskydd	●	●	●

Amputationsbenstöd

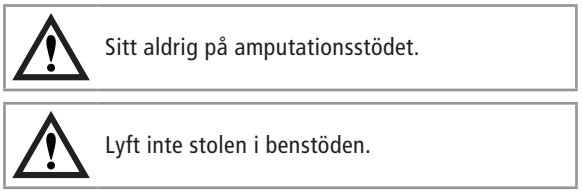
Sitt aldrig på amputationsstödet.

Lyft inte stolen i benstöden.

Amputationsbenstödet är justerbart i höjd och sidled samt reglerbart i djup och vinkel.

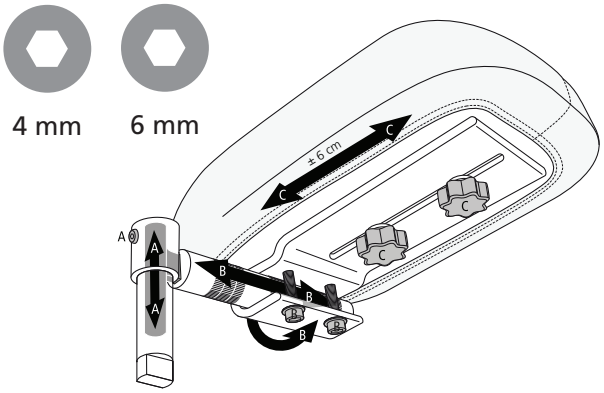

Tippskydd

Tippskydden monteras på tramprören och är vridbara och justerbara i höjd.

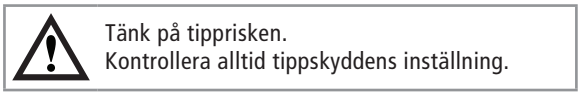
Tänk på tipprisken.
Kontrollera alltid tippskyddens inställning.

5 mm

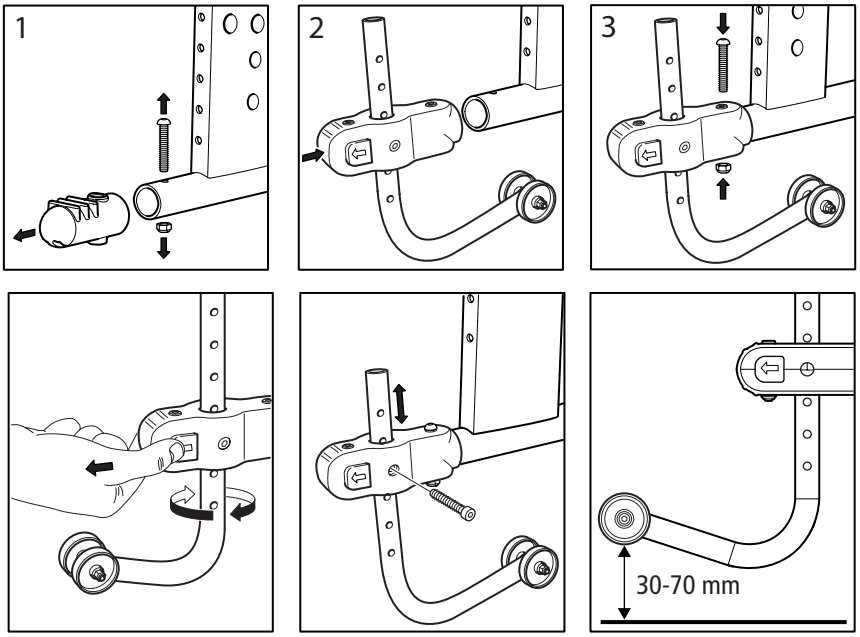

7. Efterjusteringar

Prio	Prio VB	Prio 16”
●	●	

Tyngdpunkt/balansinställning

Tyngdpunkten (balansinställningen) justeras genom att ändra drivhjulens position.
När drivhjulens position flyttas framåt, blir rullstolen lättare att köra och svänga, men tendensen att tippa bakåt ökar.
- Flytta navhylsorna/drivhjulen framåt eller bakåt (pos 1, 2, 3).
  Se avsnitt *”Sitshöjdjustering med hjälp av drivhjulsposition”*.
- Ställ in brukarbromsen, se avsnitt *”Broms, justering”*.

Begränsningar finns (utebliven brukarbromsfunktion), se illustration.

24 mm 17 mm

Tänk på tipprisken.
Kontrollera alltid tippskyddens inställning.

Kontrollera noga att drivhjul med snabbkoppling är ordentligt monterade.

Tyngdpunkten förändras även vid ändrad sitsvinkel och/eller ryggvinkel.

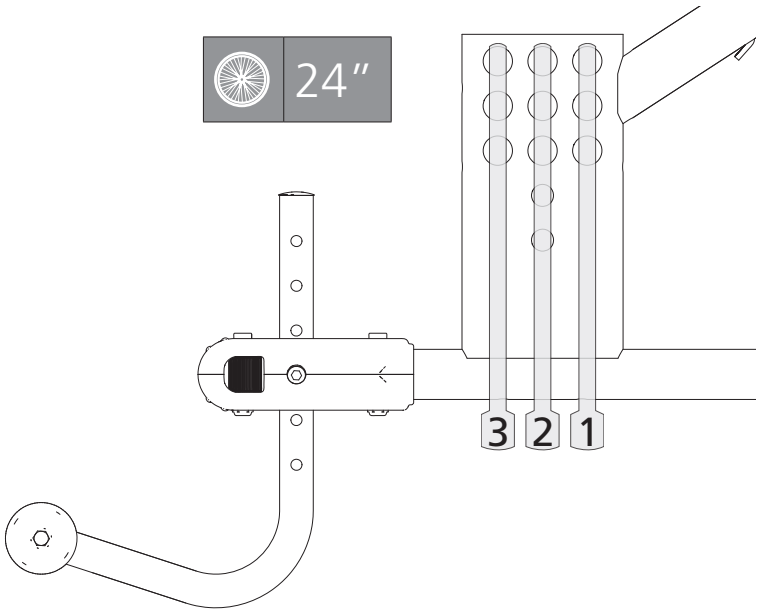

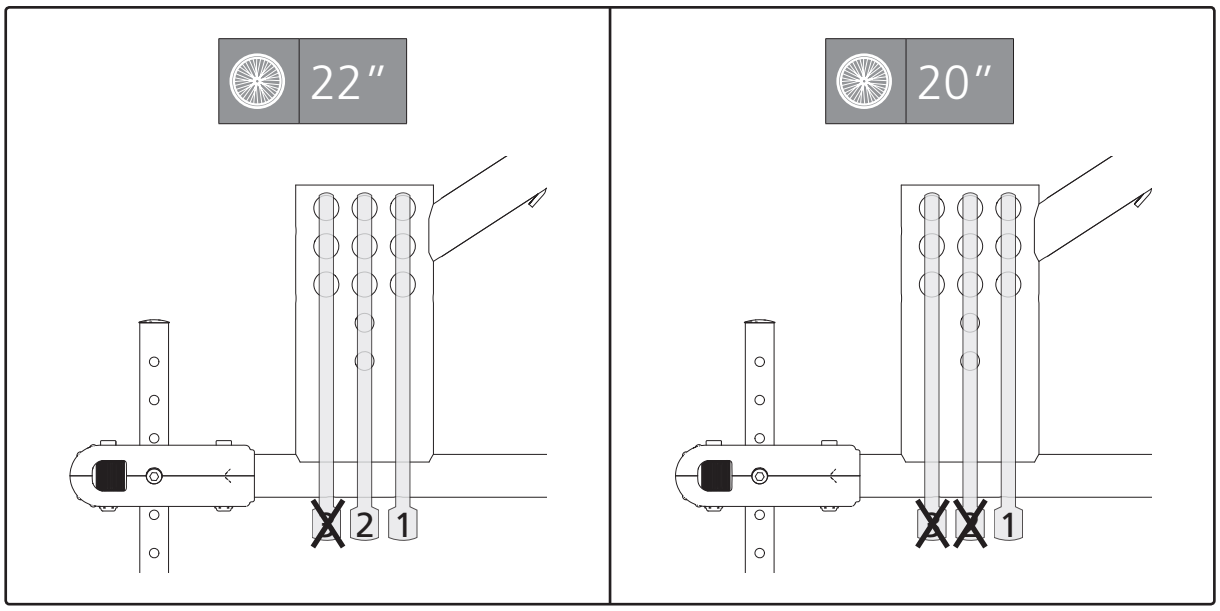

8. Tillbehör - justering, handhavande

Monteringsanvisning medföljer alltid tillbehören när de levereras från Etac.
Anvisningar finns även på vår hemsida www.etac.com

Prio	Prio VB	Prio 16"
●	●	●

Positioneringsbälte

Positioneringsbältet är tvådelat, reglerbart i längd och har snäpplås. Det monteras i främre delen av det undre spåret enligt illustration.

Kontrollera att brukaren inte glider fram på sitsen med följd att bältet stramar åt blodtillförseln i höft/midje-regionen.

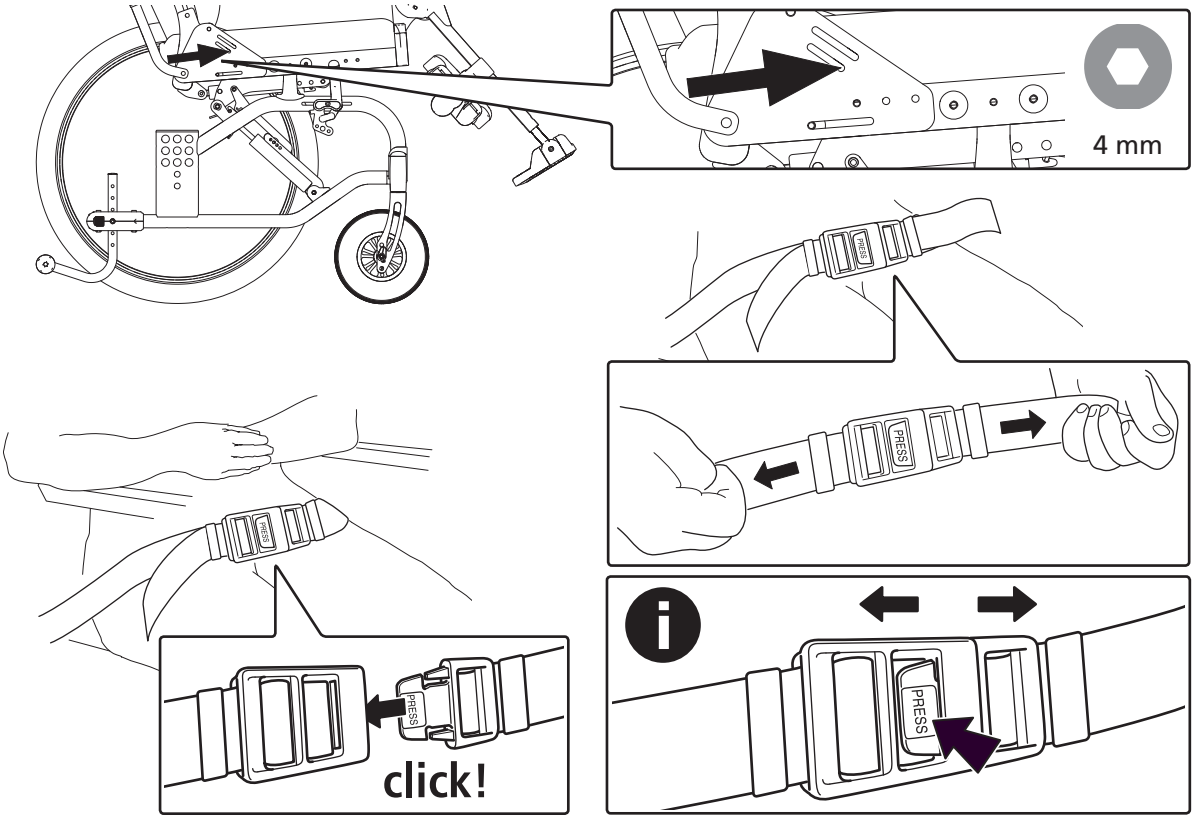

8. Tillbehör - justering, handhavande

Prio	Prio VB	Prio 16”
●	●	●

Bålstöd

Bålstödet är reglerbart i höjd och djup och är avtagbart.
Höjdjustera:
1. Lossa ratten ett halvt varv.
2. Lossa skruven i ratten så att bålstödsfästet löper fritt i ryggskenan.
3. Välj höjd
4. Dra åt skruven.
5. Dra åt ratten.
6. Djupjustera genom att ta av klädseln och lossa skruvarna.

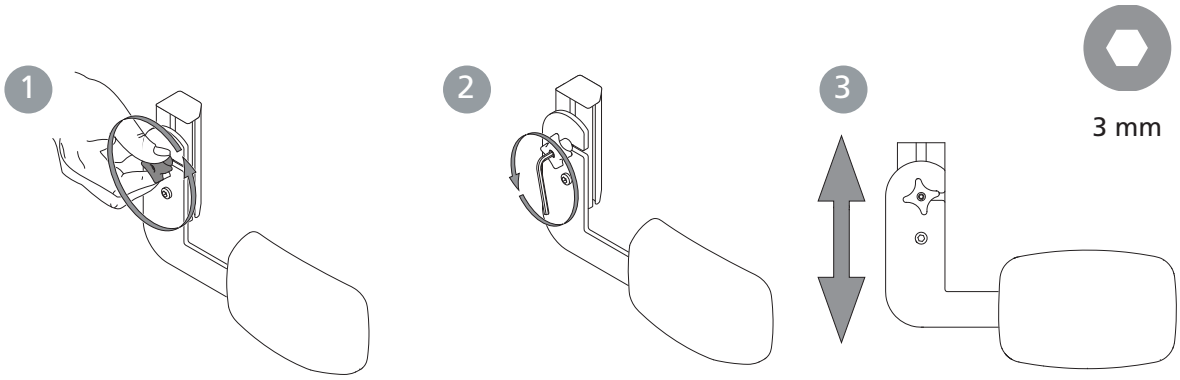

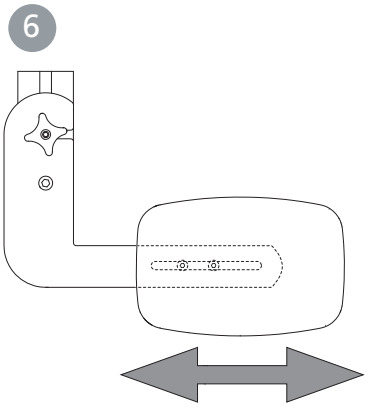

9. Teknisk data

Stoltyp	Art nr	Total bredd	Sitshöjd	Sitsdjup*	Rygg-stödshöjd	Transport-bredd	Vikt**	Transport-vikt***	Max brukarvikt
40 cm kort	13420105	59 cm	43-52,5 cm	43-45.5-48 cm	60 cm	56 cm	32,3	21,7	135 kg
40 cm lång	13420106	59 cm	43-52,5 cm	49-51.5-54 cm	60 cm	56 cm	32,6	22,0	135 kg
45 cm kort	13420109	64 cm	43-52,5 cm	43-45.5-48 cm	60 cm	61 cm	32,6	22,0	135 kg
45 cm lång	13420110	64 cm	43-52,5 cm	49-51.5-54 cm	60 cm	61 cm	32,9	22,3	135 kg
50 cm kort	13420113	69 cm	43-52,5 cm	43-45.5-48 cm	60 cm	66 cm	32,9	22,3	135 kg
50 cm lång	13420114	69 cm	43-52,5 cm	49-51.5-54 cm	60 cm	66 cm	33,2	22,6	135 kg
55 cm kort	13420117	74 cm	43-52,5 cm	43-45.5-48 cm	60 cm	71 cm	33,2	22,6	135 kg
55 cm lång	13420118	74 cm	43-52,5 cm	49-51.5-54 cm	60 cm	71 cm	33,5	22,9	135 kg

* Sitsdjup mäts från framkant sittdyna till mitt ryggdyna.
** Med armstöd, vinkelställbara benstöd, vadplattor, drivhjul och tippskydd.
*** Utan armstöd, vinkelställbara benstöd, vadplattor, drivhjul.

Max lutning sidled	Max lutning upp (exkl tippskydd)	Max lutning ner
>20°	6°	>20°

10. Service och underhåll

Tvätt av rygg och överdrag

Rygglädseln är tillverkad av tvåskikts polyesterduk. Den tas av genom att skruva av ändavslutningarna på ryggskenan.

Drag därefter klädseln uppåt, ta bort markispinnarna och tvätta enligt tvättråd på etiketten.

Överdragen till sitt- och ryggdyna är avtagbara och tvättas enligt tvättråd på etiketten.

Drivhjul/länkhjul

Ekrar:	Lösa ekrar kan ge skeva hjul. Vänd dig till en cykelhandlare eller hjälpmedelscentral vid behov av ekerjustering.
Hjulaxlar:	Rengör hjulaxlar från hår och smuts vid behov.
Kullager:	Underhållsfria.
Drivring:	Om en drivring får en repa som kan skada handen vid framdrivning, ska den bytas ut.

Bromsar

Hård nedsmutsning kan påverka bromsmekanismen negativt. Vid behov av justering, se avsnitt "*Broms, justering*".

Tvätt av chassi

Det är viktigt, både av hygieniska skäl och stolens hållbarhet att hålla stolen ren. Den är försedd med dräneringshål vilket gör den lätt att tvätta och torka.

Rengör chassit med rengöringsmedel utan slipmedel som har pH-värde mellan 5 – 9, eller med 70% desinfektionssprit. Skölj och torka.

Bättringsfärg

För mindre repor och lackskador finns bättringsfärg i stolens alla ramfärger.

Övrigt

Om något på rullstolen inte fungerar, tag kontakt med en förskrivare eller hjälpmedelscentral. Defekt rullstol får inte användas.

Vid rekonditionering och byte av delar bör orginaldelar från Etac eller komponenter med motsvarande kvalité användas.

Vid användning av andra delar ansvarar inte Etac för funktion och säkerhet.

Vid behov smörj rörliga delar/leder med ex. cykelolja eller liknande.

11. Tester och garantier

Krocktest:
Etacs rullstolar är testade enligt ISO 7176-19. De är krockprovade hos Sveriges Provnings- och Forskningsinstitut. Testen har utförts med fastspännings-anordning UNWIN_WWR/ATF/K/R och med trepunktsbälte 907523, Klippan Safety AB.

Livslängd:
Produkten är testad och uppfyller kraven enligt: EN 12183. Huvudproduktens förväntade varaktighet och livslängd är minst fem år när den används i enlighet med avsedd användning, säkerhetsinstruktioner, rekonditioneringsmanual samt skötselinstruktioner i brukarmanual. Huvudprodukten omfattas av sits- och ryggchassi. Resterande delar/tillbehör hanteras i enlighet med manual och rekonditioneringsmanual. Den faktiska livslängden kan variera beroende på hur mycket och intensivt produkten används men max 10 år. Om produkten avses användas efter den av Etac specificerade livslängden åligger det produktägaren att säkerställa produktens funktionsduglighet i enlighet med manual och rekonditioneringsinstruktioner. Om inte detta kan tillses skall produkten tas ur bruk.

Följande ytbehandlingsmetoder har använts:
Lackerade ytor = Pulverapplicerad polyester eller ED-lackering
Ej lackerade aluminiumdelar = Anodisering
Ej lackerade stålytor = Förzinkning

CE märkning:
Produkten har genomgått gemensamt fastställda bedömningar och tester enligt produktgrupps-specifika Europa-standarder. Kombinationsavtal finns se www.etac.com.

Garanti:
5 års garanti mot fel i material och tillverkning. För villkor, se www.etac.com.

Specialanpassning:
är allt som går utanför Manualens instruktioner och inställningar. Rullstol specialanpassad av kund får ej behålla Etac:s CE märkning. Etac:s garanti upphör att gälla. Om osäkerhet föreligger angående anpassningens utförande, rådfråga Etac.

Rullstol sammankopplad med annan produkt får inte behålla endera produktens CE-märkning om inte kombinationsavtal finns. Kontakta Etac för aktuell information.

Sorteras enligt nationella föreskrifter

Etac Sverige AB
Box 203
334 24 Anderstorp
Sweden

Tel 0371-58 73 00
Fax 0371-58 73 90
info@etac.se
www.etac.se

Etac GmbH
Bahnhofstraße 131,
45770 Marl,
Germany

Tel 02365-98710
Fax 02365-986115
info@etac.de
www.etac.de

Etac AB (export)
Box 203
334 24 Anderstorp
Sweden

Tel 46 371-58 73 30
Fax 46 371-58 73 90
info@etac.se
www.etac.com

Etac Holland BV
Fluorietweg 16a,
1812RR Alkmaar,
Nederland

Tel +31 72 547 04 39
Fax +31 72 547 13 05
info.holland@etac.com
www.etac.com

Etac AS
Pb 249,
1501 Moss,
Norway

Tel 815 69 469
Fax 69 27 09 11
hovedkontor.norge@etac.com
www.etac.no

Etac UK Limited
29 Murrell Green Business Park
London Road, Hook, Hampshire
RG27 9GR, United Kingdom

Tel 01256 767 181
Fax 01256 768 887
info@etacuk.com
www.etac.com

Etac A/S
Egeskovvej 12
8700 Horsens
Denmark

Tel 79 68 58 33
Fax 75 68 58 40
info@etac.dk
www.etac.dk

R82 UK Limited.
Unit D4A, Coombswood Business
Park East
Coombswood Way, Halesowen
West Midlands B62 8BH
United Kingdom

Tel 0121 561 2222
Fax 0121 559 5437
enquiries@etac.uk.r82.com
www.etac.com

Snug Seat, Inc.
12801 E. Independence Boulevard
P.O. Box 1739
Matthews, NC 28106, USA

Tel 800 336 7684
Fax 704 882 0751
Information@snugseat.com
www.etac.com

Etac Supply Center AB
Långgatan 12
SE-334 24 Anderstorp

75215
7 320451 382047 >