Etac Crissy

Ersatzteilliste Deutsch

1A15761.9 2024-09-23

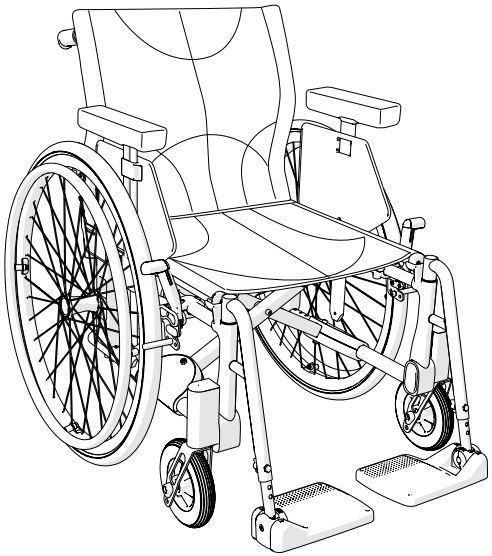

Etac Crissy Swing-Away

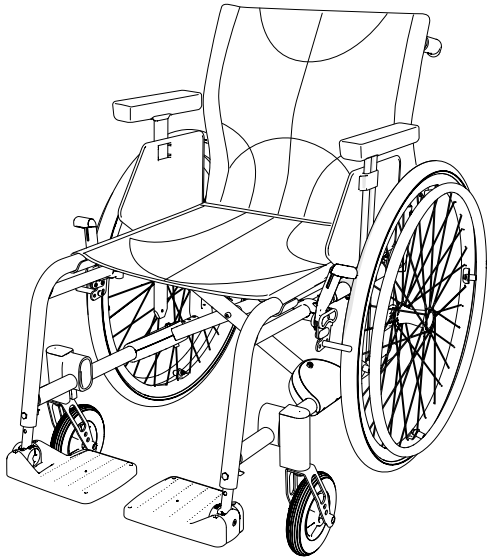

Etac Crissy Active

Inhalt

Inhalt	Seite
Seitenteil	3
Kreutzteil	4
Rückenlehne 2C	5
Rückenlehne 2B	6
Rückenlehne 2B winkelverstellbar	7
Schiebebügel	8
Querstange	9
Beinstütze	10
Beinstütze Winkelverstellbar mod 3	11
Wadenplatte	12
Amputationsbeinstütze	13
Fußplatte 13 cm	14
Fußplattenvergrößerung	15
Fußplatte 15 cm	16
Einteilige Fußplatte	17
Bremse	18
Antriebsrad	19-20
Trommelbremse	21-22
Trommelbremse, Standard Rückenrohre mit festen Schiebegriffen	23
Mantel und Schlauch	24-25
Greifreifen	26-27
Lenkrad	28-29
Bezug Sitz/Sitztiefenverlängerung	30
Rückenbezug Rückenlehne 2C	31
Rückenbezug Rückenlehne 2B	32

Inhalt	Seite
Überzug Rückenlehne 2C	33
Überzug Rückenlehne 2B	34
Armlehne	35-36
Seitenschutz	37
Spritzschutz	38
Tisch	39
Tisch Hemi	40
Therapietisch halb	41
Kippschutz	42
Aktiv Kippschutz	43
Speichenschutz	44
Stockhalter	45
Kopfstütze	46

Seitenteil

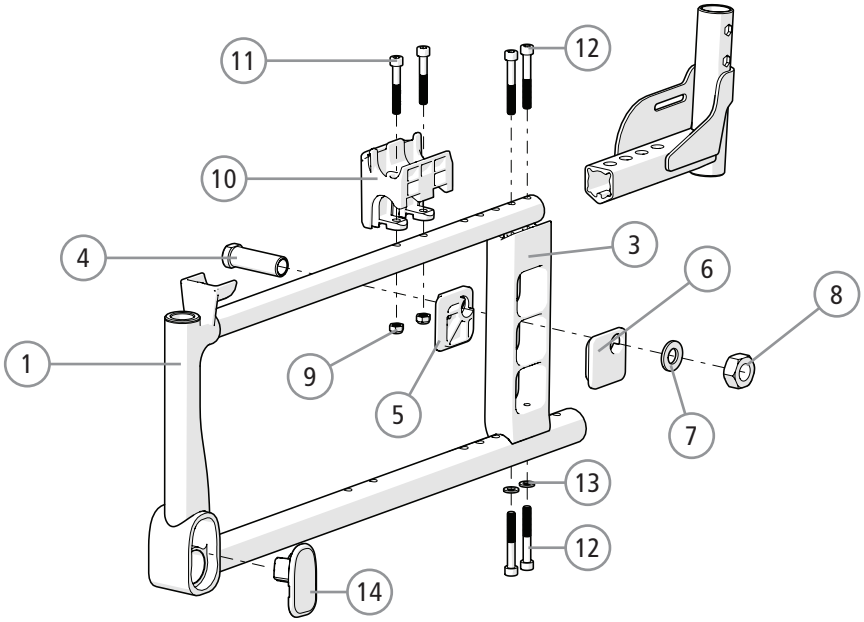

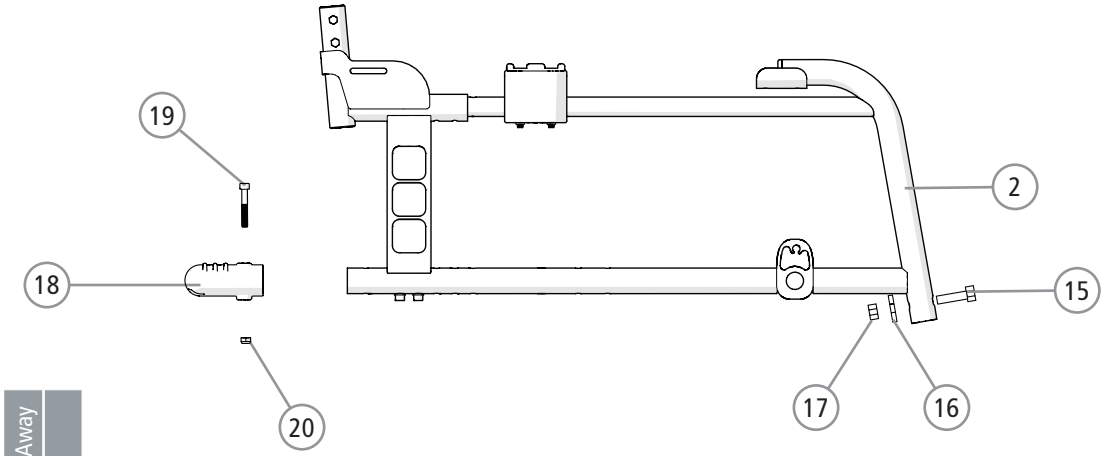

Pos.	Bezeichnung	Art. Nr.	Swing-Away	Active
1,9-11	Seitenteil Crissy rechts Seitenteil Crissy links		●	
2,9-11	Seitenteil Crissy Active rechts Seitenteil Crissy Active links			●
3	Fahrradbefestigung			
4	Nabenhülse M100 D12	20024	●	●
5	Camberscheibe außen 2° Camberscheibe außen 0°	82567 82569	●	●
6	Camberscheibe innen 2° Camberscheibe innen 0°	82568 82570	●	●
7	Schnorr scheibe 17x24x1.3 verzinkt	13084	●	●
8	Mutter M16x1 NV24 B8 verzinkt	12052	●	●
9	Sicherungsmutter M6 verzinkt DIN 985-6	12017	●	●

			Swing-Away	Active
10	Befestigung Armlehne	51219	●	●
11	Schraube M6x20 MC6S 8.8 schwartz	11229	●	●
12	Schraube M6x 45 MC6S 12.9 schwartz	11231	●	●
13	Scheibe 6.5x12x1.5	13030	●	●
14	Abdeckung Vordergabelbefestigung	51184	●	●
15	Schraube	11555	●	●
16	Scheibe	13030		●
17	Mutter	12035		●
18	Ankippbügel	51159	●	●
19	Mutter M6 fzb DIN 985-6	12017	●	●
20	Schraube M6x40 MC6S 10.9 fzb	11229	●	●
21	Ausbesserungsfarbe	80517-xx	●	●

Farbe:
01=matt schwarz, 75=rubinrot, 76=champagne, 77=menthol

Kreuzteil

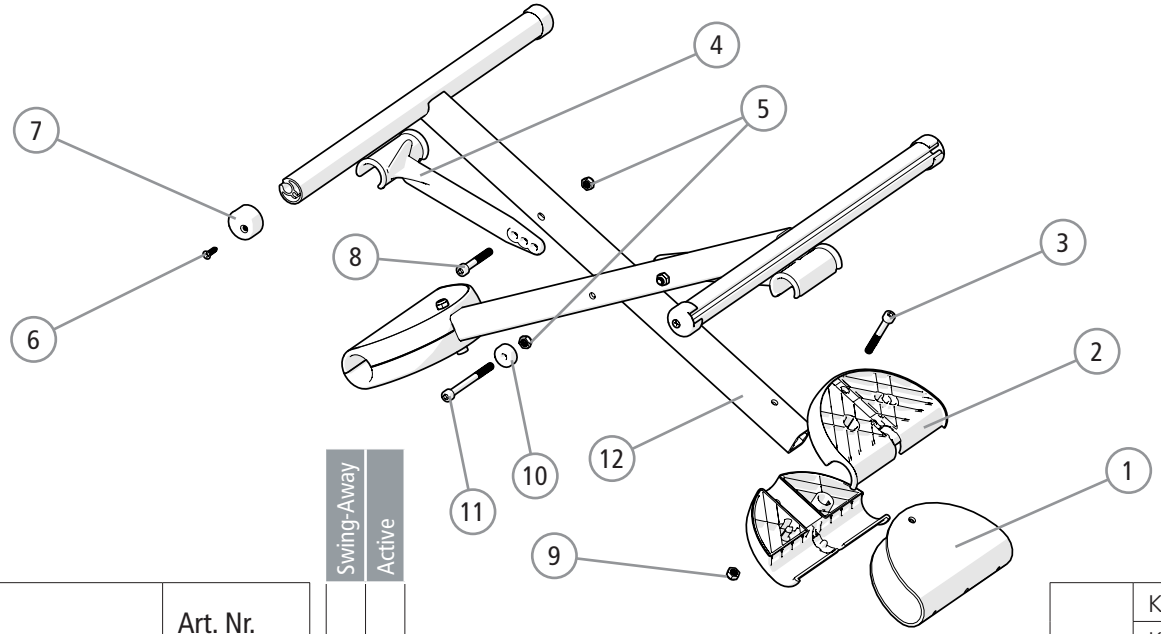

Pos.	Bezeichnung	Art. Nr.	Swing-Away	Active
1	Halbrund Teile Kreuzteil		●	●
2	Befestigung Kreuz		●	●
3	Schraube M6x45 MC6S 10.9 schwarz	11231	●	●
4	Kreuzstabilisierung 37.5-42.5 cm schwarz Kreuzstabilisierung 45-50 cm schwarz	51160 51161	●	●
5	Sicherungsmutter M6 DIN 985-6 verzinkt	12017	●	●
6	Schraube B8x16 FXS schwarz	11401	●	●
7	Dübel Sitzrohr	50406	●	●
8	Schraube M6x40 MC6S 10.9 verzinkt	11229	●	●
9	Sicherungsmutter M6 DIN 985-6 schwarz	12035	●	●
10	Distanz Kunststoff	50483	●	●
11	Schraube M6x65 MC6S 10.9 verzinkt	11236	●	●

			Swing-Away	Active
12	Kreuzteil 37.5		●	●
	Kreuzteil 40		●	●
	Kreuzteil 42.5		●	●
	Kreuzteil 45		●	●
	Kreuzteil 47.5		●	●
	Kreuzteil 50		●	●

Rückenlehne 2C

Pos.	Bezeichnung	Art. Nr.	Swing-Away	Active
1	Schraube M5x30 M6S verzinkt	11403	●	●
2	Sicherungsmutter M5 M6MF verzinkt	12060	●	●
3	Adapter Rückenlehne Crissy 2B cpl rechts	28431-01-1	●	●
	Adapter Rückenlehne Crissy 2B cpl links	28431-01-2	●	●
4	Etikett Rückenhöheneinstellung	71851	●	●
5	Rückenlehne Rohr schwarz	28432-01	●	●
6	Dübel 25-21/23 R12.5 weiß	50248	●	●
7	Schraube M6x 22 MC6S 8.8 verzinkt	11012	●	●
8	Scheibe BRB 6.4x10x1.5 verzinkt	13080	●	●
9	Rückenteil Rückenlehne 6063A-T6	80851	●	●
10	Abdeckkappe Rückenlehne rechts	50405	●	●
	Abdeckkappe links	50407	●	●
4-10	Rückenrohr rechts	28451-01-1	●	●
	Rückenrohr links	28451-01-2	●	●
11	Vierkantmutter hoch M6 schwarz	12058	●	●
12	Befestigung Schiebegriffe	25676	●	●
13	Scheibe BRB M6 schwarz	13030	●	●
14	Schraube M6x30 MC6S 8.8 schwarz esl	11398	●	●
15	Schiebegriffe höhenverstellbar	27298	●	●
16	Handgriffe für Schiebegriffe	82221	●	●
17	Schraube B8x16	11041	●	●
15-17	Schiebegriffe höhenverstellbar	27338-01	●	●

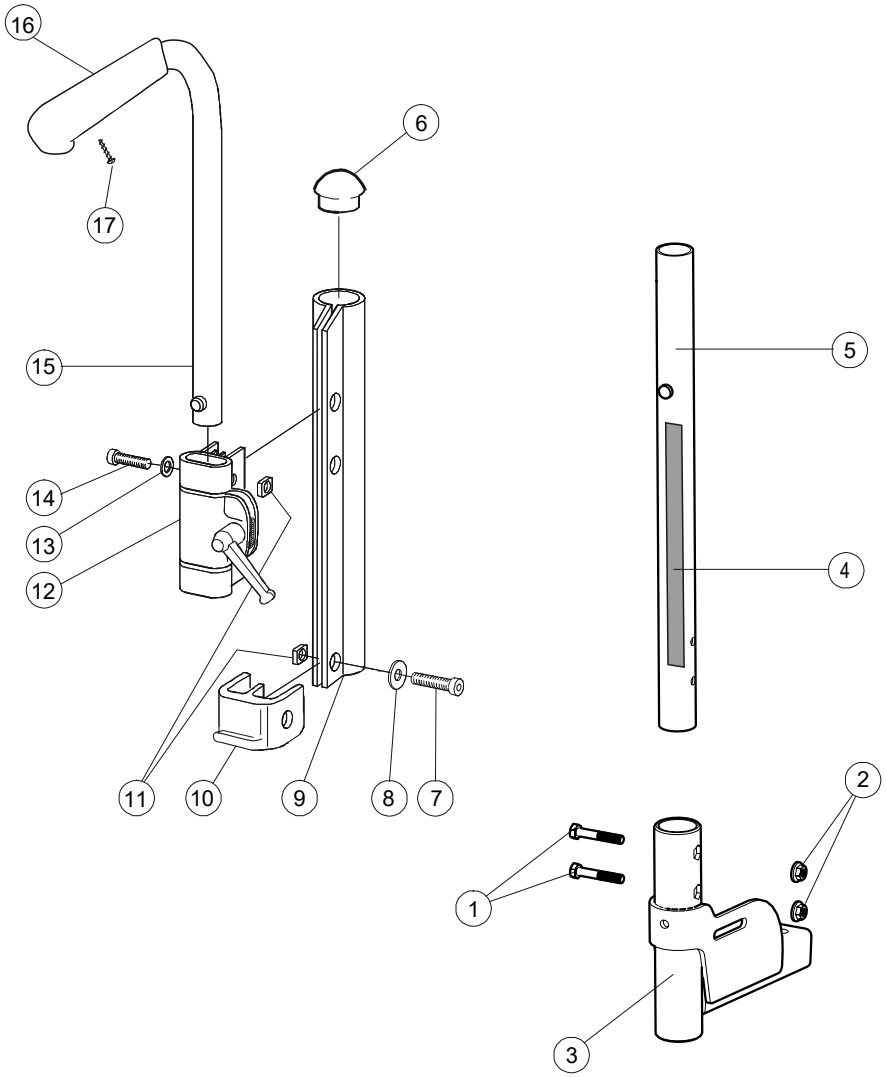

Rückenlehne 2B

Pos.	Bezeichnung	Art. Nr.	Swing-Away	Active
1	Adapter Rückenlehne Crissy 2B rechts	28431-01-1	●	●
	Adapter Rückenlehne Crissy 2B links	28431-01-2	●	●
2	Schraube M5x30 M6S verzinkt	11403	●	●
3	Sicherungsmutter M5 DIN 985-6	12060	●	●
4	Rückenrohr niedrig		●	●
	Rückenrohr hoch		●	●
4-7	Rückenrohr mit Schiebegriff B2B niedrig mit Handgriff	28760	●	●
	Rückenrohr mit Schiebegriff B2B hoch mit Handgriff	28761	●	●
5	Schraube B8x16 RTS verzinkt 4.2	11041	●	●
6	Handgriff L80	28364	●	●
7	IKH 22 18-20	51174	●	●

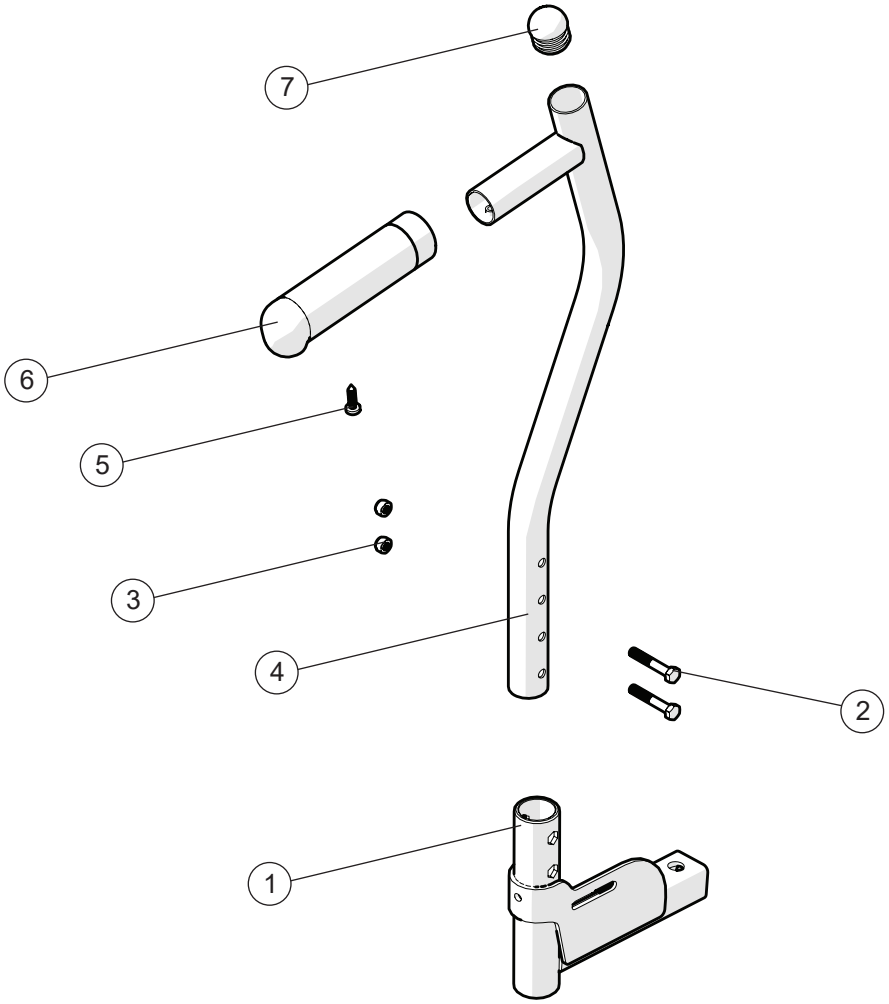

Rückenlehne 2B winkelverstellbar

Pos.	Bezeichnung	Art. Nr.	Swing-Away	Active
1	Adapter Rückenlehne 2B winkelverstellbar rechts	28557-01-1	●	●
	Adapter Rückenlehne 2B winkelverstellbar links	28557-01-2	●	●
2	Sicherungsmutter M6 fzb DIN 985-6	12017	●	●
3	Schraube M6x20 MC6S	11392	●	●
4	Scheibe 6,5x12x1,5	13030	●	●
5	Schraube M6x45 MC6S A2	11016	●	●
6	Mutter D20 L15 M6	20533	●	●
7	Hülse	20532	●	●
8	Rohr-Adapter 2B winkelverstellbar	28558-01	●	●
1-8	Montagesatz 2B winkelverstellbar rechts	28559-1	●	●
	Montagesatz 2B winkelverstellbar links	28559-2	●	●
9	Rückenrohr 2B hvstb. Schiebegriff niedrig rechts	28766-1	●	●
	Rückenrohr 2B hvstb. Schiebegriff niedrig links	28766-2	●	●
	Rückenrohr 2B hvstb. Schiebegriff hoch rechts	28767-1	●	●
	Rückenrohr 2B hvstb. Schiebegriff hoch links	28767-2	●	●
10	Kunststoffstopfen 18-20	51174	●	●
11-17	Siehe Rückenlehne 2C			

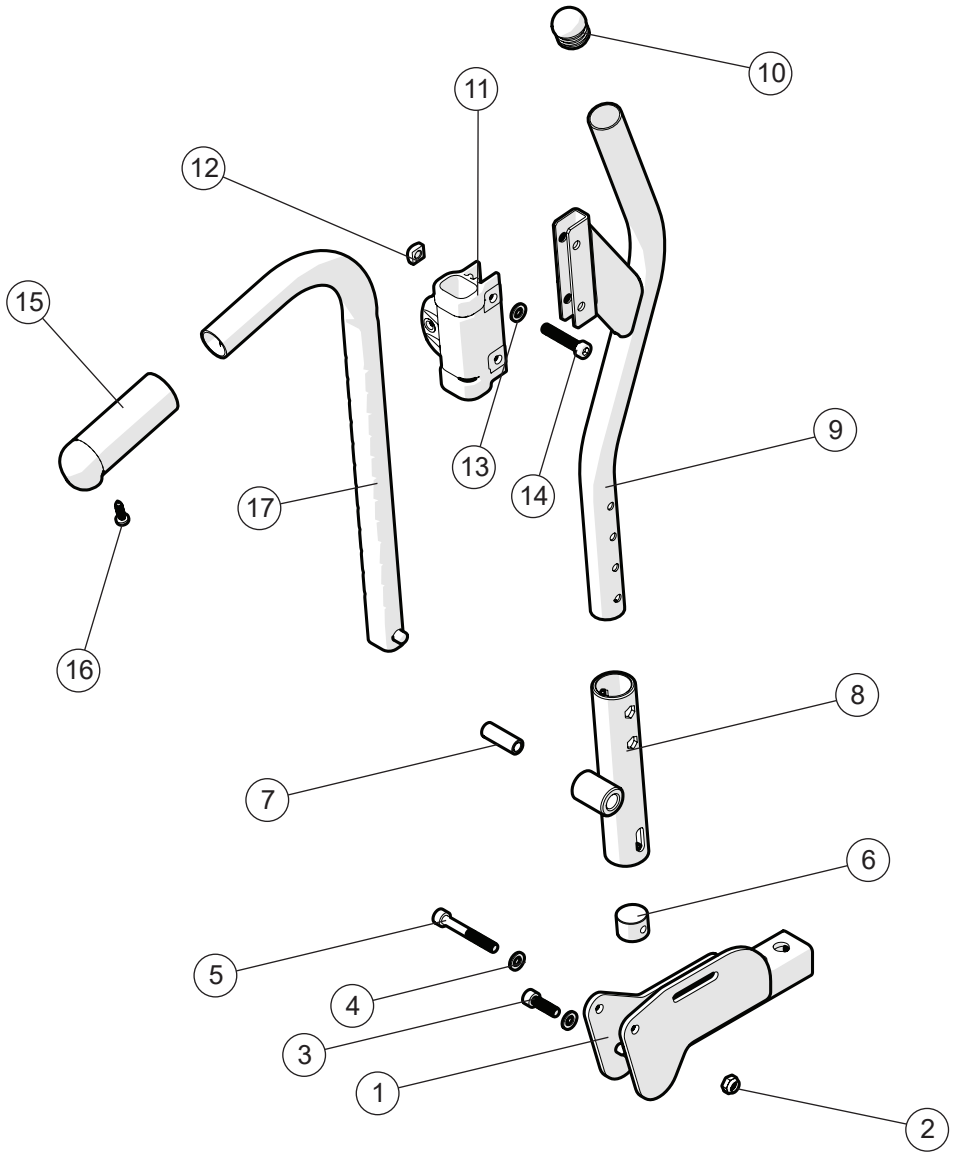

Schiebebügel

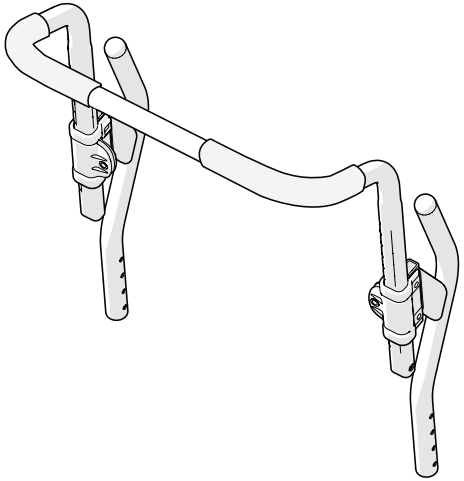

Pos.	Bezeichnung	Art. Nr.	Swing-Away	Active
	Schiebebügel höhenverstellbar Rückenlehne 2C 37.5 cm	25579-01	●	●
	Schiebebügel höhenverstellbar Rückenlehne 2C 40 cm	25580-01	●	●
	Schiebebügel höhenverstellbar Rückenlehne 2C 42.5 cm	25581-01	●	●
	Schiebebügel höhenverstellbar Rückenlehne 2C 45 cm	25582-01	●	●
	Schiebebügel höhenverstellbar Rückenlehne 2C 47.5 cm	25730-01	●	●
	Schiebebügel höhenverstellbar Rückenlehne 2C 50 cm	25583-01	●	●

Querstange

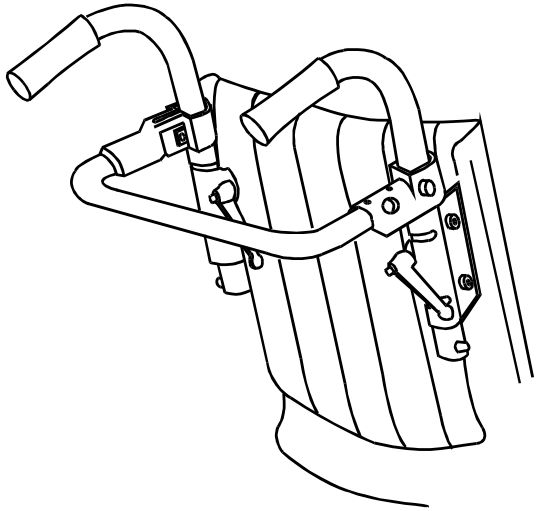

Pos.	Bezeichnung	Art. Nr.	Swing-Away	Active
	Querstange Rückenlehne 2C 37.5 cm	25611	●	●
	Querstange Rückenlehne 2C 40 cm	25612	●	●
	Querstange Rückenlehne 2C 42.5 cm	25613	●	●
	Querstange Rückenlehne 2C 45 cm	25614	●	●
	Querstange Rückenlehne 2C 47.5 cm	25739	●	●
	Querstange Rückenlehne 2C 50 cm	25615	●	●

Beinstütze

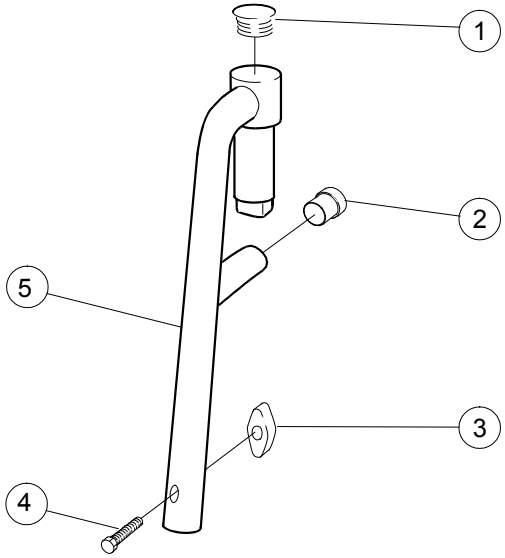

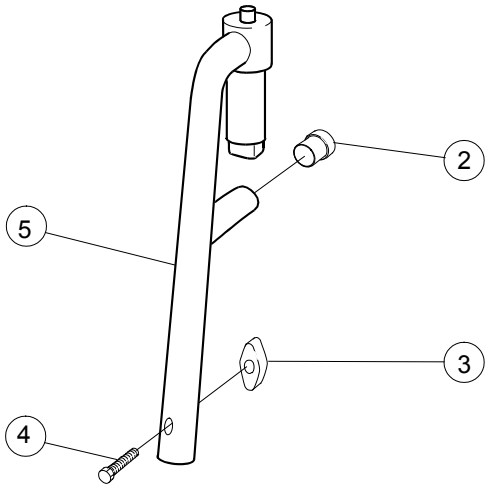

Pos.	Bezeichnung	Art. Nr.	Swing-Away	Active
1	Abdeckkappe SFL 20 schwarz	50287	●	
2	Stopfen Beinstütze 16x1 schwarz	50240	●	
3	Flügelschraube M6	80847	●	
4	Schraube M6x30 M6S 8.8 DIN 931	11555	●	●
1-5	Beinstütze enger Winkel nicht verriegelbar schwarz	25570-01	●	
	Beinstütze enger Winkel nicht verriegelbar silber weiß	25570-74	●	
	Beinstütze std Winkel nicht verriegelbar schwarz	25574-01	●	
	Beinstütze std Winkel nicht verriegelbar silber weiß	25574-74	●	
	Beinstütze enger Winkel kurz nicht verriegelbar schwarz	25571-01	●	
	Beinstütze enger Winkel kurz nicht verriegelbar silber weiß	25571-74	●	

			Swing-Away	Active
2-5	Beinstütze enger Winkel kurz verriegelbar schwarz	25572-01	●	
	Beinstütze enger Winkel kurz verriegelbar silber weiß	25572-74	●	
	Beinstütze enger Winkel verriegelbar schwarz	25573-01	●	
	Beinstütze enger Winkel verriegelbar silber weiß	25573-74	●	
	Beinstütze std Winkel verriegelbar schwarz	25575-01	●	
	Beinstütze std Winkel verriegelbar silber weiß	25575-74	●	

Beinstütze Winkelverstellbar mod 3

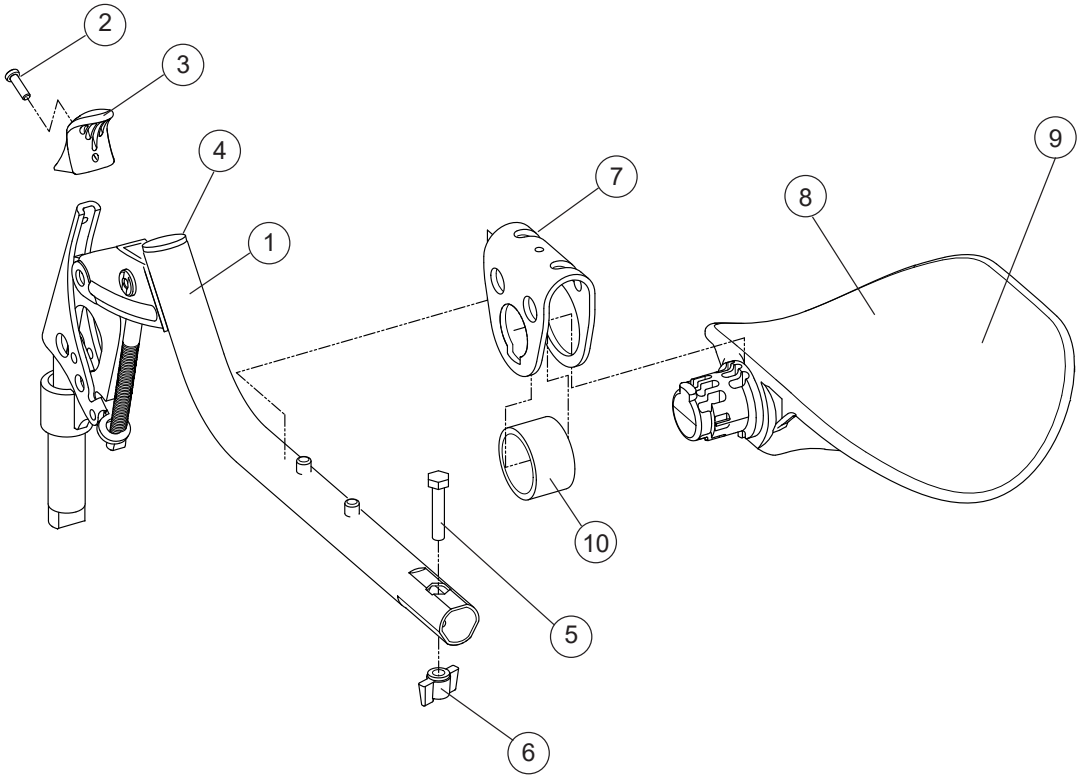

Pos.	Bezeichnung	Art. Nr.	Swing-Away	Active
1-8, 10	Beinstütze winkelverstellbar kompl mit Wadenplatte mod 3	26100	●	
2	Schraube K40x14 PT-KX schwarz	11419	●	
3	Griffe Beinstütze winkelverstellbar	50842	●	
4	Abdeckkappe 22x2	51020	●	
5	Schraube M6 x 30 M6S 8,8 verzinkt DIN 931	11555	●	
6	Flügelschraube M6	80847	●	

			Swing-Away	Active
7	Befestigung Wadenplatte	26122	●	
8	Wadenplatte	50844	●	
9	Bezug für Wadenplatte grau	62762-60	●	
	Bezug für Wadenplatte Hygiene	62762-63	●	
10	PUR Ring	50860	●	
7-8, 10	Wadenplatte kompl	26136	●	
1-6	Beinstütze winkelverstellbar ohne Wadenplatte	27149	●	

Wadenplatte, gepolstert für Beinstütze winkelverstellbar mod 3

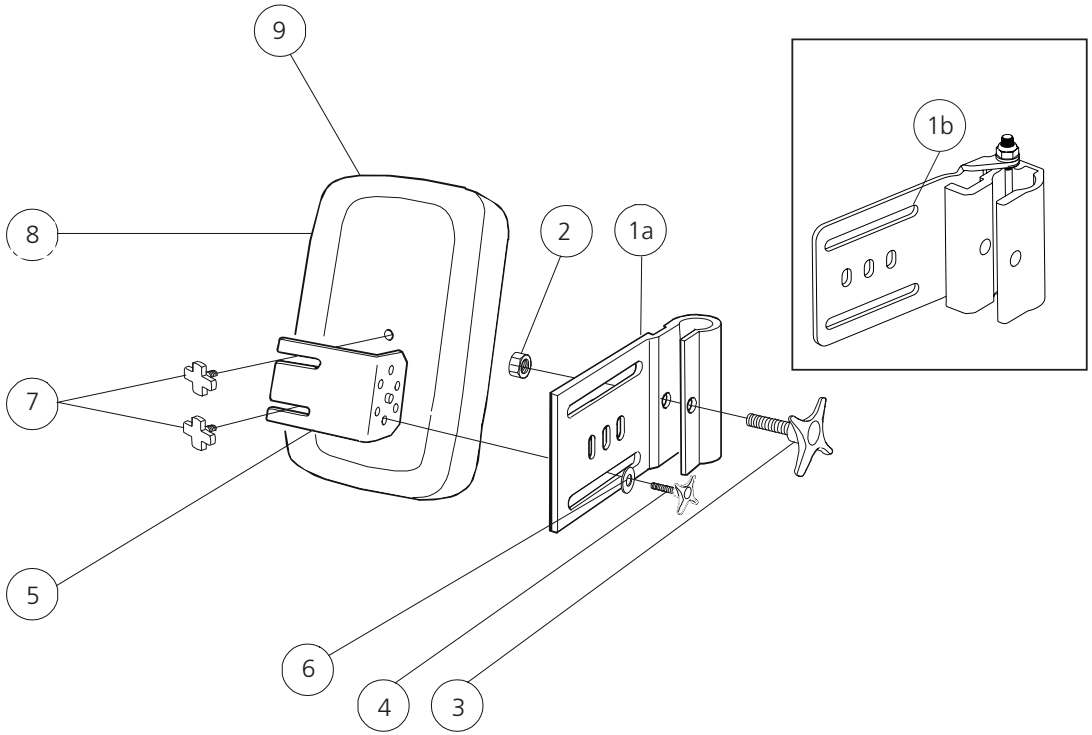

Pos.	Bezeichnung	Art. Nr.	Swing-Away	Active
1a	Konsole Kissen Beinstütze	24446-01	●	
1b	Konsole Kissen Beinstütze FlipUp		●	
2	Mutter M6M M8 verzinkt	12006	●	
3	Flügelschraube 60x22 M8x32 schwarz	80295	●	
4	Flügelschraube 40 M6x17 schwarz	80297	●	
5	Polsterhalter für Wadenplatte schwarz	24421-01	●	
6	Scheibe 6.4x17x3 DIN7349	13052	●	
1a-6	Halter für Wadenplatte kpl	24544-01	●	
1b-6	Halter für Wadenplatte FlipUp kpl	27322-01	●	

			Swing-Away	Active
7	Flügelschraube R3015 M5x15	80807	●	
7-8	Wadenplatte 35-37.5 cm	62105-60	●	
	Wadenplatte 40-42.5 cm	62104-60	●	
	Wadenplatte 45-47.5 cm	62484-60	●	
	Wadenplatte 50-60 cm	62451-60	●	
9	Bezug für Wadenplatte 35-37.5	62888-60	●	
	Bezug für Wadenplatte 40-42.5	62889-60	●	
	Bezug für Wadenplatte 45-47.5	62890-60	●	
	Bezug für Wadenplatte 50-60	62906-60	●	

Amputationsbeinstütze

Pos.	Bezeichnung	Art. Nr.	Swing-Away	Active
1	Flügelschraube R3015 M5x15	80807	●	
2	Scheibe BRB 8.4/A2 Edelstahl	13011	●	
3	Schraube M 8x 35 MC6S verzinkt	11276	●	
4	Verriegelungsrohr für Amputationsbeinstütze	25518-01	●	
5	Stoppschraube M8x8 SK6SS schwarz HRC 45	11388	●	
6	Achse Amputationsbeinstütze	25519-01	●	
7	Konsole Kissen Beinstütze	80809	●	
8	Vierkantmutter hoch M8 verzinkt	12056	●	
9	Stützplatte Velours Amputationsbeinstütze	62335-60	●	
	Stützplatte Hygien Amputationsbeinstütze	62335-63	●	
	Stützplatte Velours Amputationsbeinstütze rechts	62452-60-1	●	
	Stützplatte Velours Amputationsbeinstütze links	62452-60-2	●	
	Stützplatte Hygien Amputationsbeinstütze rechts	62452-63-1	●	
	Stützplatte Hygien Amputationsbeinstütze links	62452-63-2	●	
10	Überzug Amputationsbeinstütze Velours	62893-60	●	
	Überzug Amputationsbeinstütze Hygien	62893-63	●	
11	Schraubenschlüssel NV4 DIN 911	80141	●	
12	Schraubenschlüssel Nv6 180 mm	82625	●	
1-12	Amputationsbeinstütze kompl Velours	25516-60	●	
	Amputationsbeinstütze kompl Hygien	25516-63	●	

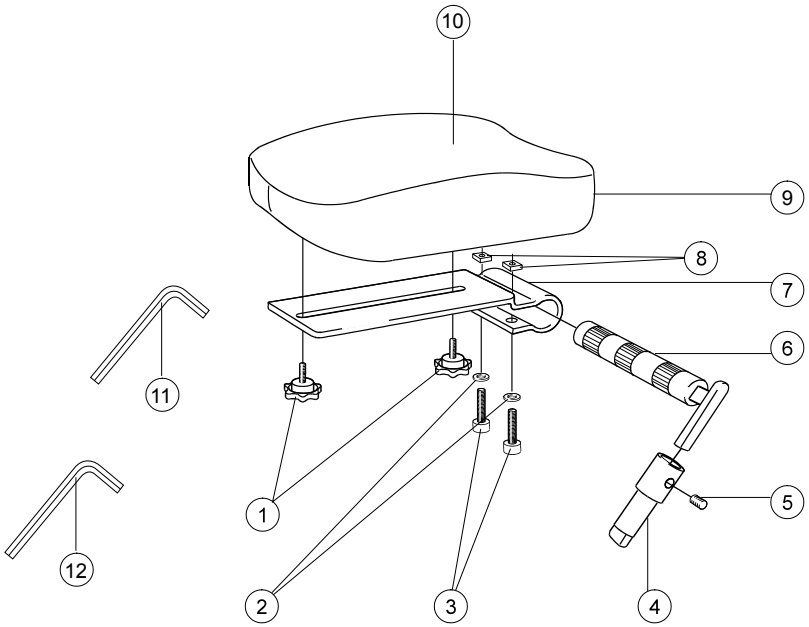

Fußplatte

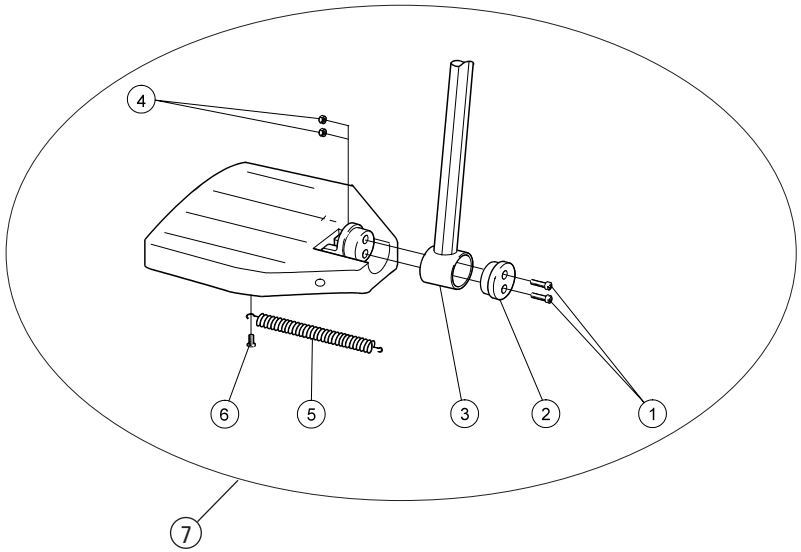

Pos.	Bezeichnung	Art. Nr.	Swing-Away	Active
1	Schraube M6x25 MC6S 8.8 verzinkt	11033	●	●
2	Verschlußblock Fussplatte	20324	●	●
3	Befestigungsrohr Fußplatte std c/c 15 mm schwarz	81997	●	●
	Befestigungsrohr Fußpl. lang c/c 15 mm schwarz	81998	●	●
4	Sicherungsmutter M6 DIN 985-6 verzinkt	12017	●	●
5	Feder Fußplatte	80619	●	●
6	Schraube K40x8 PT-KX PHIL WN 1442 verzinkt	11344	●	●
7	**(Fußplatte mit Befestigungsrohr std 25 cm, 81997)**			
	Fußplatte std 37,5 cm rechts	25642-1	●	●
	Fußplatte std 37,5 cm links	25642-2	●	●
	Fußplatte std 40 cm rechts	25643-1	●	●
	Fußplatte std 40 cm links	25643-2	●	●
	Fußplatte std 42,5 cm rechts	25644-1	●	●
	Fußplatte std 42,5 cm links	25644-2	●	●
	Fußplatte std 45 cm rechts	25645-1	●	●
	Fußplatte std 45 cm links	25645-2	●	●
	Fußplatte std 47,5 rechts	25736-1	●	●
	Fußplatte std 47,5 links	25736-2	●	●
	Fußplatte std 50-60 cm rechts	25646-1	●	●
	Fußplatte std 50-60 cm links	25646-2	●	●

			Swing-Away	Active
7	**(Fußplatte mit Befestigungsrohr lang +10 cm, 81998)**			
	Fußplatte lang 37,5 cm rechts	25648-1	●	●
	Fußplatte lang 37,5 cm links	25648-2	●	●
	Fußplatte lang 40 cm rechts	25649-1	●	●
	Fußplatte lang 40 cm links	25649-2	●	●
	Fußplatte lang 42,5 cm rechts	25650-1	●	●
	Fußplatte lang 42,5 cm links	25650-2	●	●
	Fußplatte lang 45 cm rechts	25651-1	●	●
	Fußplatte lang 45 cm links	25651-2	●	●
	Fußplatte lang 47,5 cm rechts	25737-1	●	●
	Fußplatte lang 47,5 cm links	25737-2	●	●
	Fußplatte lang 50-60 cm rechts	25652-1	●	●
	Fußplatte lang 50-60 cm links	25652-2	●	●

Fußplatte cont.

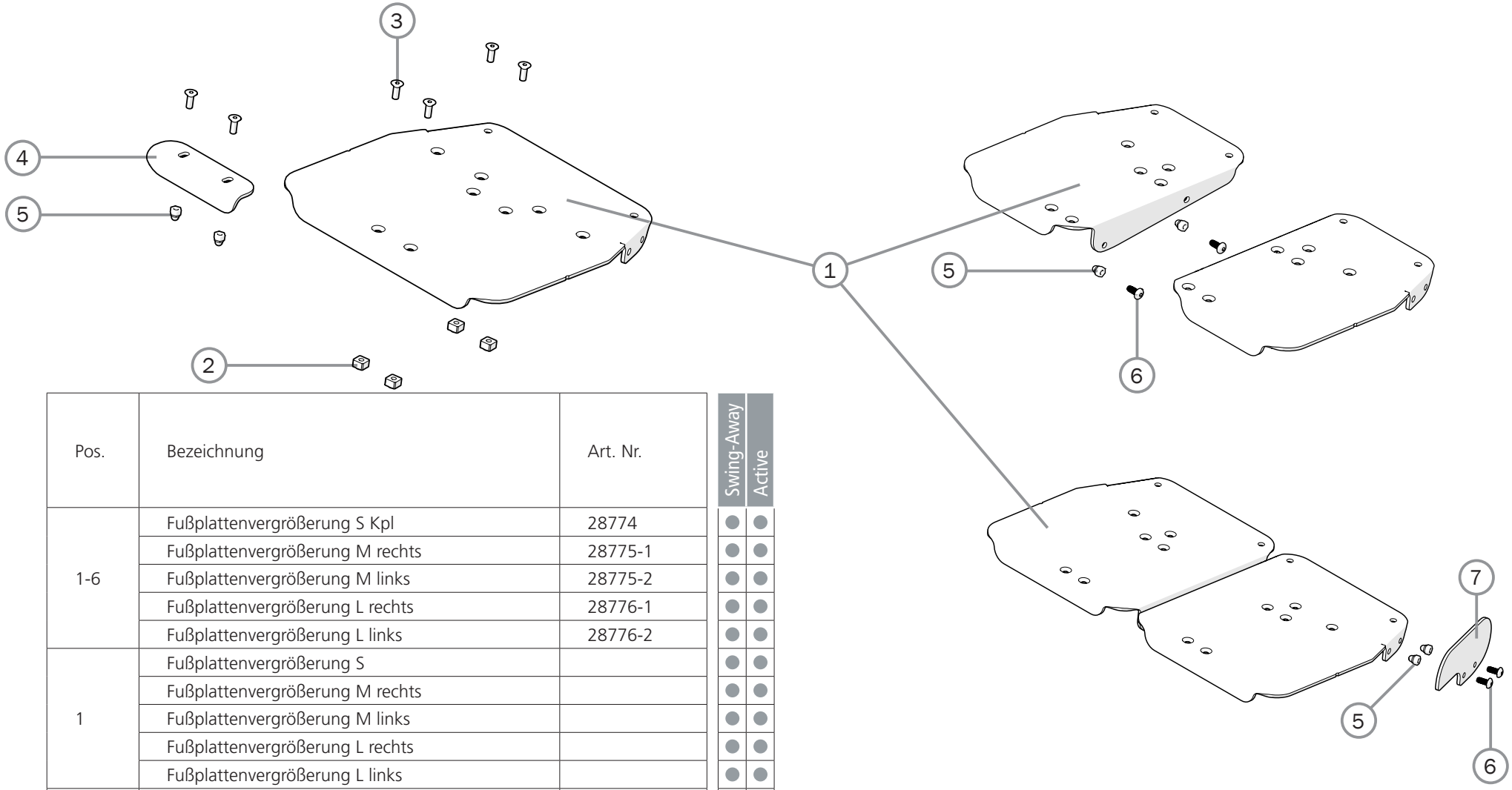

Pos.	Bezeichnung	Art. Nr.	Swing-Away	Active
1-6	Fußplattenvergrößerung S Kpl	28774	●	●
	Fußplattenvergrößerung M rechts	28775-1	●	●
	Fußplattenvergrößerung M links	28775-2	●	●
	Fußplattenvergrößerung L rechts	28776-1	●	●
	Fußplattenvergrößerung L links	28776-2	●	●
1	Fußplattenvergrößerung S		●	●
	Fußplattenvergrößerung M rechts		●	●
	Fußplattenvergrößerung M links		●	●
	Fußplattenvergrößerung L rechts		●	●
	Fußplattenvergrößerung L links		●	●
2	Sperrferse Armlehne	80661	●	●
3	Schraube M5x14 MF6S Zn8/P esloc	11237	●	●
4	Fixierungsplatte Fußplatte	83421	●	●
5	Sicherungsmutter M5	12168	●	●
6	Schraube M5x12 K6S 10.9	11208	●	●
7	Seitenführung	83420	●	●

Fußplatte 15 cm

Pos.	Bezeichnung	Art. Nr.	Swing-Away	Active
1-6	**(Fußplatte mit Befestigungsrohr std 25 cm, 81997)**			
	Fußplatte M100 std 37,5 cm rechts	82341-1	●	●
	Fußplatte M100 std 37,5 cm links	82341-2	●	●
	Fußplatte M100 std 40 cm rechts	82342-1	●	●
	Fußplatte M100 std 40 cm links	82342-2	●	●
	Fußplatte M100 std 42.5 cm rechts	82343-1	●	●
	Fußplatte M100 std 42.5 cm links	82343-2	●	●
	Fußplatte M100 std 45 cm rechts	82344-1	●	●
	Fußplatte M100 std 45 cm links	82344-2	●	●
	Fußplatte M100 std 47,5 cm rechts	82345-1	●	●
	Fußplatte M100 std 47,5 cm links	82345-2	●	●
	Fußplatte M100 std 50 cm rechts	82346-1	●	●
	Fußplatte M100 std 50 cm links	82346-2	●	●
1-6	**(Fußplatte mit Befestigungsrohr lang +10 cm, 81998)**			
	Fußplatte M100 long 37,5 cm rechts	82352-1	●	●
	Fußplatte M100 long 37,5 cm links	82352-2	●	●
	Fußplatte M100 long 40 cm rechts	82353-1	●	●
	Fußplatte M100 long 40 cm links	82353-2	●	●
	Fußplatte M100 long 42.5 cm rechts	82354-1	●	●
	Fußplatte M100 long 42.5 cm links	82354-2	●	●
	Fußplatte M100 long 45 cm rechts	82355-1	●	●
	Fußplatte M100 long 45 cm links	82355-2	●	●
	Fußplatte M100 long 47,5 cm rechts	82356-1	●	●
	Fußplatte M100 long 47,5 cm links	82356-2	●	●
	Fußplatte M100 long 50 cm rechts	82357-1	●	●
	Fußplatte M100 long 50 cm links	82357-2	●	●

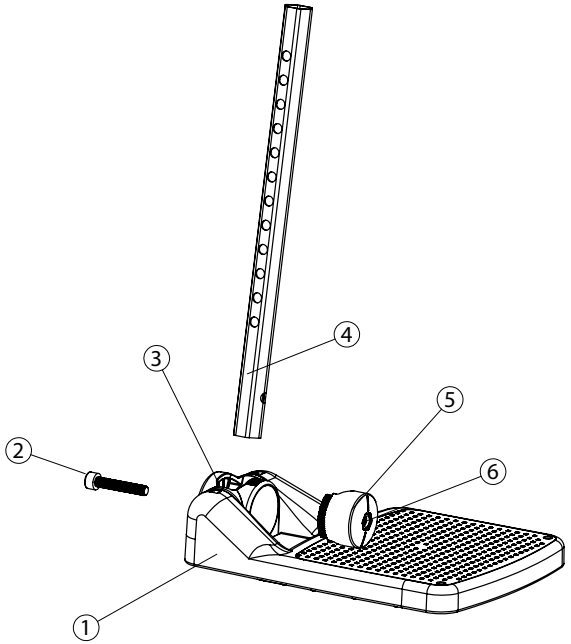

			Swing-Away	Active
2	Schraube M6x35 MC6S 8.8 verzinkt	11533	●	●
3	Befestigung Fußplatte M100	82276	●	●
4	Befestigungsrohr Fußplatte std	82317	●	●
	Befestigungsrohr Fußplatte lang	82318	●	●
5	Winkelscheibe Fußplatte M100	82277	●	●
6	Sicherungsmutter M6 DIN 985-6 verzinkt	12017	●	●

Einteilige Fußplatte

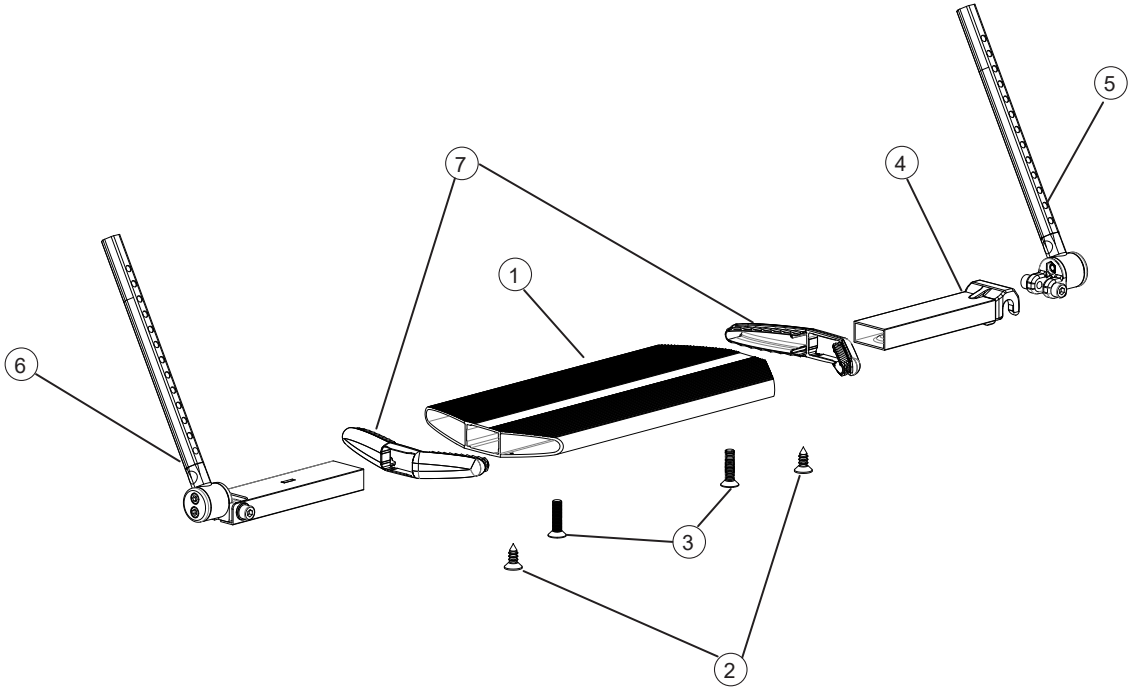

Pos.	Bezeichnung	Art. Nr.	Swing-Away	Active
1-7	Fußbrett durchgehend kpl 35-37,5 cm	25936	●	●
	Fußbrett durchgehend kpl 40-50 cm	25937	●	●
1	Fußbrett durchgehend 35-37,5 cm	81130	●	●
	Fußbrett durchgehend 40-50 cm	81131	●	●
2	Schraube B 6 3.5x9.5 FXS	11384	●	●
3	Schraube M 5x 20 MF6S	11526	●	●
4	Schlossteil Fussplatte kompl 35-37,5 cm	25931	●	●
5	Befestigungsrohr Fußplatte links	25934	●	●
6	Befestigungsrohr Fußplatte rechts	25935	●	●
7	Schutzkappen Fußbrett durchgehend	50830	●	●

Bremse

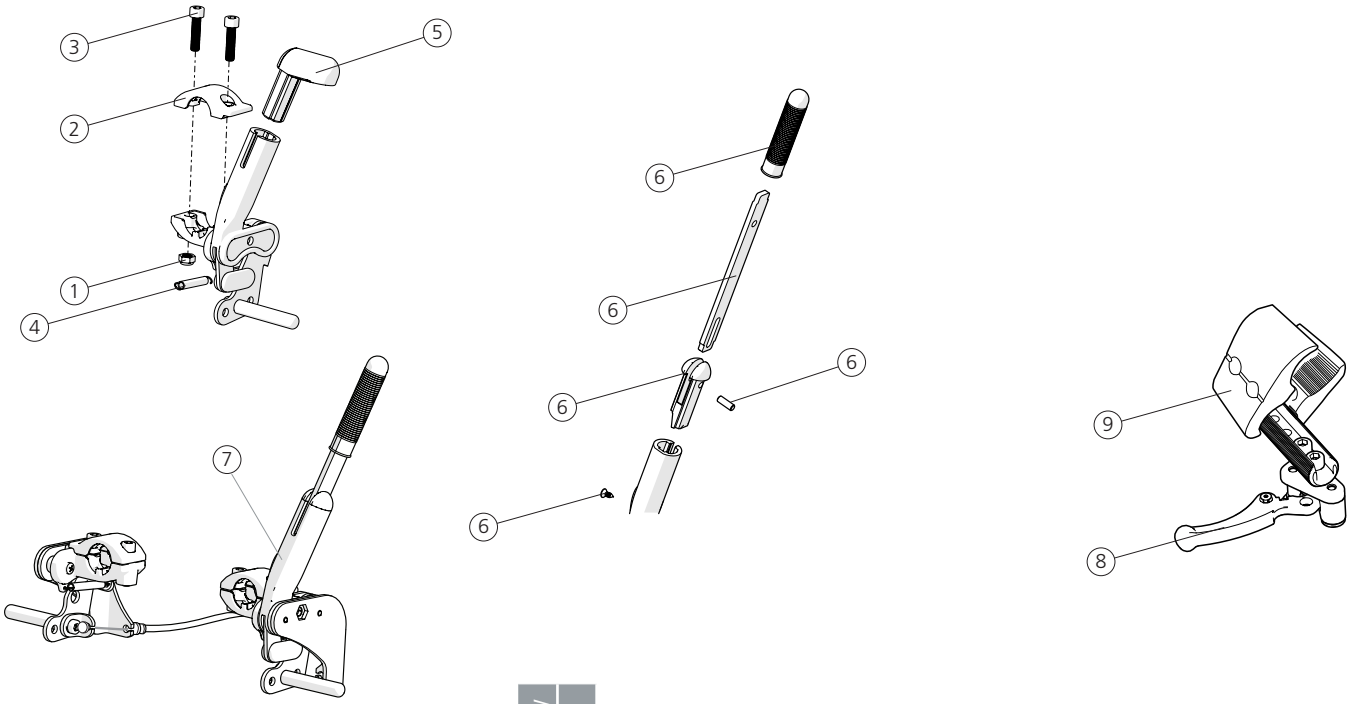

Pos.	Bezeichnung	Art. Nr.	Swing-Away	Active
1-5	Bremse mit Winkelgriff rot rechts	28446-1	●	●
	Bremse mit Winkelgriff rot links	28446-2	●	●
	Bremse mit Winkelgriff schwarz rechts	28444-1	●	●
	Bremse mit Winkelgriff schwarz links	28444-2	●	●
1	Sicherungsmutter M6 DIN 985-6 verzinkt	12017	●	●
2	Klemme Bremse	51177	●	●
3	Schraube M6x 25 MC6S 8.8 verzinkt	11033	●	●
4	Feder Bremse	80796	●	●
5	Abdeckkappe für Bremse mit Winkelgriff rot 1 St	51012	●	●

			Swing-Away	Active
5	Abdeckkappe für Bremse mit Winkelgriff rot kompl kit	27574	●	●
	Abdeckkappe für Bremse mit Winkelgriff schwarz kompl kit	25537	●	●
6	Bremshebelverlängerung	25515	●	●
1-4, 6	Bremse M100/Crissy mit Verlängerung rechts	28455-1	●	●
	Bremse M100/Crissy mit Verlängerung links	28455-2	●	●
7	Einhandbremse M100/Crissy kompl rechts	28456-1	●	●
	Einhandbremse M100/Crissy kompl links	28456-2	●	●
8-9	Scherenbrems re Kpl	28768-1	●	●
	Scherenbrems li Kpl	28768-2	●	●
9	Befestigung Scherenbrems mit Schrauben	83402	●	●

Antriebsrad C5

Pos.	Bezeichnung	Art. Nr.	Swing-Away	Active
	22" Antriebsrad			
1	Antriebsrad 22" C5 HD ohne Greifreifen ohne Achse	27546	●	●
	Antriebsrad 22" C5 HD/Alu ohne Achse	27547	●	●
	Antriebsrad 22" C5 HD/Zellgummi ohne Achse	27548	●	●
	Antriebsrad 22" C5 HD/Megagrip ohne Achse	27549	●	●
	Antriebsrad 22" C5 HD/Edelstahl ohne Achse	27550	●	●
	Antriebsrad 22" C5 Massiv ohne Achse	27551	●	●
	Antriebsrad 22" C5 Massiv/Alu ohne Achse	27552	●	●
	Antriebsrad 22" C5 Massiv/Zellgummi ohne Achse	27553	●	●
	Antriebsrad 22" C5 Massiv/Megagrip ohne Achse	27554	●	●
	Antriebsrad 22" C5 Massiv/Edelstahl ohne Achse	27555	●	●
	Antriebsrad 22" C5 ohne Bereifung Schlauch Greifreifen ohne Achse	27556	●	●
	Antriebsrad 22" C5 Massiv Schlauch/Edelstahl	27687	●	●
	Antriebsrad 22" C5 Massiv Schlauch/Zellgummi	27688	●	●
	Antriebsrad 22" C5 Massiv Schlauch/Megagrip	27689	●	●
	Antriebsrad 22" C5 Massiv Schlauch ohne Greifreifen ohne Achse	27690	●	●
	Antriebsrad 22" C5 matte Nabe HD/ohne Greifreifen ohne Achse	28080	●	●
	Antriebsrad 22" C5 matte Nabe HD/Megagrip ohne Achse	28081	●	●
	Antriebsrad 22" C5 matte Nabe HD/Edelstahl ohne Achse	28082	●	●
	Antriebsrad 22" C5 matte Nabe Massiv/ohne Greifreifen ohne Achse	28083	●	●
	Antriebsrad 22" C5 matte Nabe Massiv/Megagrip ohne Achse	28084	●	●
	Antriebsrad 22" C5 matte Nabe Massiv/Edelstahl ohne Achse	28085	●	●
	Antriebsrad 22" C5 matte Nabe ohne Bereifung Schlauch Greifr ohne Achse	28086	●	●
	24" Antriebsrad			
1	Antriebsrad 24 C5 HD ohne Greifreifen schwarz ohne Achse	28860	●	●
	Antriebsrad 24 C5 HD/Alu schwarz ohne Achse	28861	●	●
	Antriebsrad 24 C5 HD/Zellgummi schwarz ohne Achse	28862	●	●
	Antriebsrad 24 C5 HD/Megagrip schwarz ohne Achse	28863	●	●
	Antriebsrad 24 C5 HD/Edelstahl schwarz ohne Achse	28864	●	●
	Antriebsrad 24 C5 HD/Titan schwarz ohne Achse	28865	●	●

			Swing-Away	Active
1	Antriebsrad 24 Alu Marathon Plus ohne Achse	28603	●	●
	Antriebsrad 24 Zellgummi Marathon Plus ohne Achse	28604	●	●
	Antriebsrad 24 Megagrip Marathon Plus ohne Achse	28605	●	●
	Antriebsrad 24 Edelstahl Marathon plus ohne Achse	28606	●	●
	Antriebsrad 24 Titan Marathon Plus ohne Achse	28607	●	●
	Antriebsrad 24 ohne Greifreifen Marathon Plus ohne Achse	28608	●	●
	Antriebsrad 24" C5 Massiv ohne Greifreifen ohne Achse	27563	●	●
	Antriebsrad 24" C5 Massiv/Alu ohne Achse	27564	●	●
	Antriebsrad 24" C5 Massiv/Zellgummi ohne Achse	27565	●	●
	Antriebsrad 24" C5 Massiv/Megagrip ohne Achse	27566	●	●
	Antriebsrad 24" C5 Massiv/Edelstahl ohne Achse	28844	●	●
	Antriebsrad 24" C5 Massiv/Titan ohne Achse	27568	●	●
	Antriebsrad 24" C5 ohne Bereifung und Schlauch Greifreifen ohne Achse	27569	●	●
	Antriebsrad 24" C5 Massiv Schlauch/Edelstahl	27691F	●	●
	Antriebsrad 24" C5 Massiv Schlauch/Zellgummi	27692	●	●
	Antriebsrad 24" C5 Massiv Schlauch/Megagrip	27693	●	●
	Antriebsrad 24" C5 Massiv Schlauch ohne Greifreifen ohne Achse	27694	●	●
	Antriebsrad 24" C5 Ultra-Leicht/Megagrip ohne Achse	82555	●	●
	Antriebsrad 24" C5 Ultra-Leicht/Titan ohne Achse	82534	●	●
	Antriebsrad 24" C5 matte Nabe HD/ohne Greifreifen ohne Achse	28087	●	●
	Antriebsrad 24" C5 matte Nabe HD/Megagrip ohne Achse	28088	●	●
	Antriebsrad 24" C5 matte Nabe HD/Edelstahl ohne Achse	28089	●	●
	Antriebsrad 24" C5 matte Nabe Massiv/ohne Greifreifen ohne Achse	28090	●	●
	Antriebsrad 24" C5 matte Nabe Massiv/Megagrip ohne Achse	28091	●	●
	Antriebsrad 24" C5 matte Nabe Massiv/Edelstahl ohne Achse	28092	●	●
	Antriebsrad 24" C5 matte Nabe ohne Bereifung Schlauch Greifreifen ohne Achse	28093	●	●
	Antriebsrad 24" Ultra-Leicht/Titan/ohne Achse	28095	●	●
2	**Achse**		●	●
	Achse QR D12 M100	82483	●	●
	Achse QR D12 Cross	82581	●	●

Antriebsrad 22", 24" (C6, Maxx)

Pos.	Bezeichnung	Art. Nr.	Swing-Away	Active
	22" Antriebsrad			
	Antriebsrad 22 C6 mass al ohne Achse	83882	●	●
	Antriebsrad 22 C6 mass Megagrip ohne Achse	83883	●	●
	Antriebsrad 22 Maxx HD hart al Speedlite ohne Achse	28956	●	●
	Antriebsrad 22 Maxx HD Megagrip Speedlite ohne Achse	28957	●	●
	Antriebsrad 22 Maxx HD hart al Trailblazer rechts ohne Achse	24052-1	●	●
	Antriebsrad 22 Maxx HD hart al Trailblazer links ohne Achse	24052-2	●	●
	Antriebsrad 22 Maxx HD Megagrip Trailblazer rechts ohne Achse	24053-1	●	●
	Antriebsrad 22 Maxx HD Megagrip Trailblazer links ohne Achse	24053-2	●	●
	24" Antriebsrad			
	Antriebsrad 24 C6 mass al ohne Achse	83876	●	●
	Antriebsrad 24 C6 mass Megagrip ohne Achse	83878	●	●
	Antriebsrad 24 Maxx HD hart al Speedlite ohne Achse	28950	●	●
	Antriebsrad 24 Maxx HD Megagrip Speedlite ohne Achse	28951	●	●
	Antriebsrad 24 Maxx HD hart al Trailblazer rechts ohne Achse	28952-1	●	●
	Antriebsrad 24 Maxx HD hart al Trailblazer links ohne Achse	28952-2	●	●
	Antriebsrad 24 Maxx HD Megagrip Trailblazer rechts ohne Achse	28953-1	●	●
	Antriebsrad 24 Maxx HD Megagrip Trailblazer links ohne Achse	28953-2	●	●
	Achse			
2	QR-Achse D12,7x110	83872	●	●

Antriebsrad mit Trommelbremse

Pos.	Bezeichnung	Art. Nr.	Swing-Away	Active
	22" Antriebsrad			
1	Antriebsrad Trommelbremse 22 Alu	81342	●	●
	Antriebsrad Trommelbremse 22 Massiv/Alu	81339	●	●
	Antriebsrad Trommelbremse 22 Massiv/Megagrip	81340	●	●
	Antriebsrad Trommelbremse 22 Massiv/Edelstahl	81341	●	●
	Antriebsrad Trommelbremse 22 Megagrip	81343	●	●
	Antriebsrad Trommelbremse 22 Edelstahl	81344	●	●
	Antriebsrad Trommelbremse Massiv Schlauch/Edelstahl	27255	●	●
	Antriebsrad Trommelbremse Massiv Schlauch/Zellgummi	27699	●	●
	Antriebsrad Trommelbremse Massiv Schlauch/Megagrip	27700	●	●
	Antriebsrad Trommelbremse Massiv Schlauch ohne Greifreifen Achse	27701	●	●
	Antriebsrad Trommelbremse matte Nabe Massiv/ohne Greifreifen ohne Achse	28100	●	●
	Antriebsrad Trommelbremse matte Nabe Massiv/Megagrip	28101	●	●
	Antriebsrad Trommelbremse matte Nabe Massiv/Edelstahl	28102	●	●
	Antriebsrad Trommelbremse matte Nabe HD/Megagrip	28103	●	●
	Antriebsrad Trommelbremse matte Nabe HD/Edelstahl	28104	●	●
	Antriebsrad Trommelbremse matte Nabe HD/ohne Greifreifen ohne Achse	28105	●	●

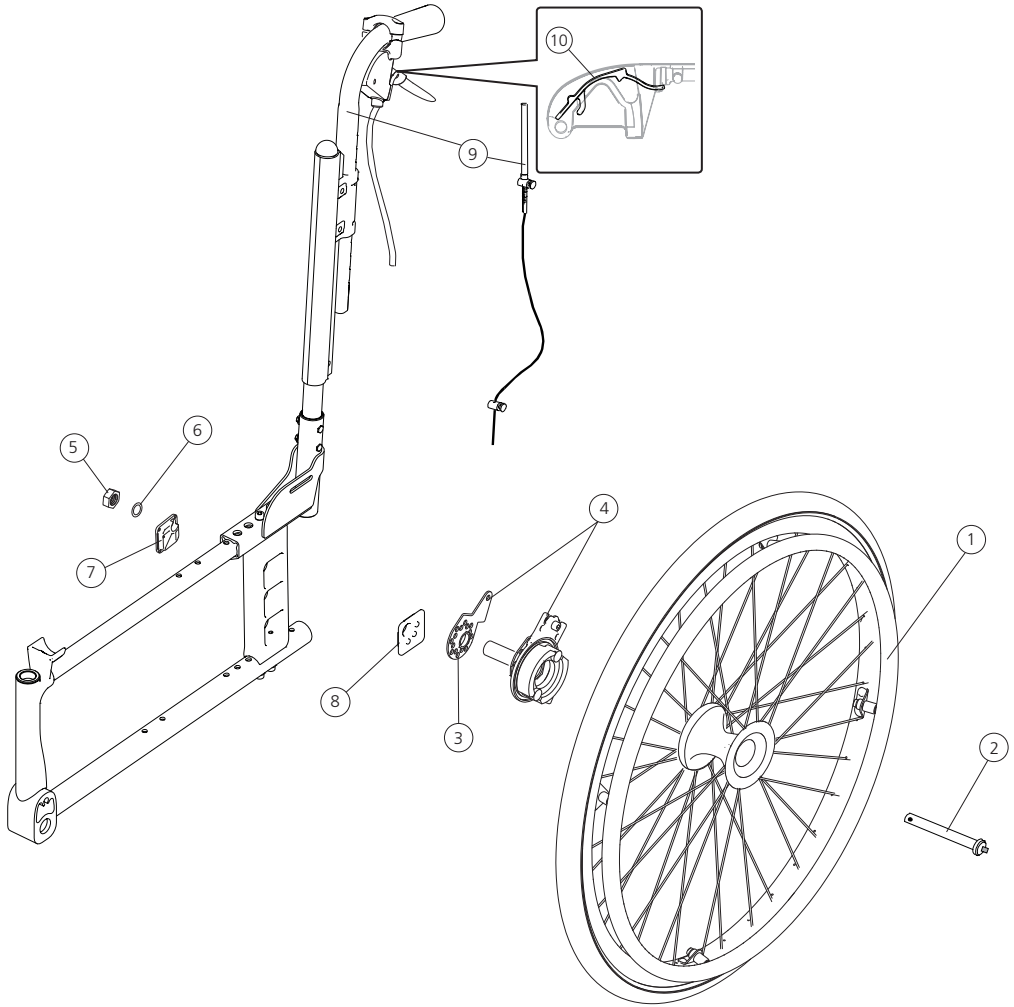

Antriebsrad mit Trommelbremse...

Pos.	Bezeichnung	Art. Nr.	Swing-Away	Active
1	**24" Antriebsrad**			
	Antriebsrad Trommelbremse 24” Alu	81349	●	●
	Antriebsrad Trommelbremse 24” Massiv/Alu	81346	●	●
	Antriebsrad Trommelbremse 24” Massiv/Megagrip	81347	●	●
	Antriebsrad Trommelbremse 24” Massiv/Edelstahl	81348	●	●
	Antriebsrad Trommelbremse 24” Megagrip	81350	●	●
	Antriebsrad Trommelbremse 24” Edelstahl	81351	●	●
	Antriebsrad Trommelbremse 24” Massiv Schlauch/Edelstahl	27256	●	●
	Antriebsrad Trommelbremse 24” Massiv Schlauch/Zellgummi	27702	●	●
	Antriebsrad Trommelbremse 24” Massiv Schlauch/Megagrip	27703	●	●
	Antriebsrad Trommelbremse 24” Massiv Schlauch ohne Greifreifen Achse	27704	●	●
	Antriebsrad Trommelbremse 24” matte Nabe Massiv/ohne Greifreifen ohne Achse	28106	●	●
	Antriebsrad Trommelbremse 24” matte Nabe Massiv/Megagrip	28107	●	●
	Antriebsrad Trommelbremse 24” matte Nabe Massiv/Edelstahl	28108	●	●
	Antriebsrad Trommelbremse 24” matte Nabe HD/Megagrip	28109	●	●
	Antriebsrad Trommelbremse 24” matte Nabe HD/Edelstahl	28110	●	●
	Antriebsrad Trommelbremse 24” matte Nabe HD/ohne Greifreifen ohne Achse	28111	●	●
2-8	Montagesatz Trommelbremse	28483	●	●
2-9	Trommelbremse C5 ohne Antriebsrad	27890	●	●
2	Achse Trommelbremse	81325	●	●
3	Befestigungsplatte Trommelbremse	82566	●	●
4	Trommelbremse rechts	27590	●	●
	Trommelbremse links	27591	●	●
5	Mutter		●	●
6	Scheibe		●	●
7	Camber Scheibe 2° innen	82568	●	●
8	Camber Scheibe 2° außen	83206	●	●
9	Schiebegriffe höhenverstellbar Trommelbremse 100 mm Griff	27625-01	●	●
10	Arretierung Bremsgriff 100 mm 10 pcs	82854	●	●

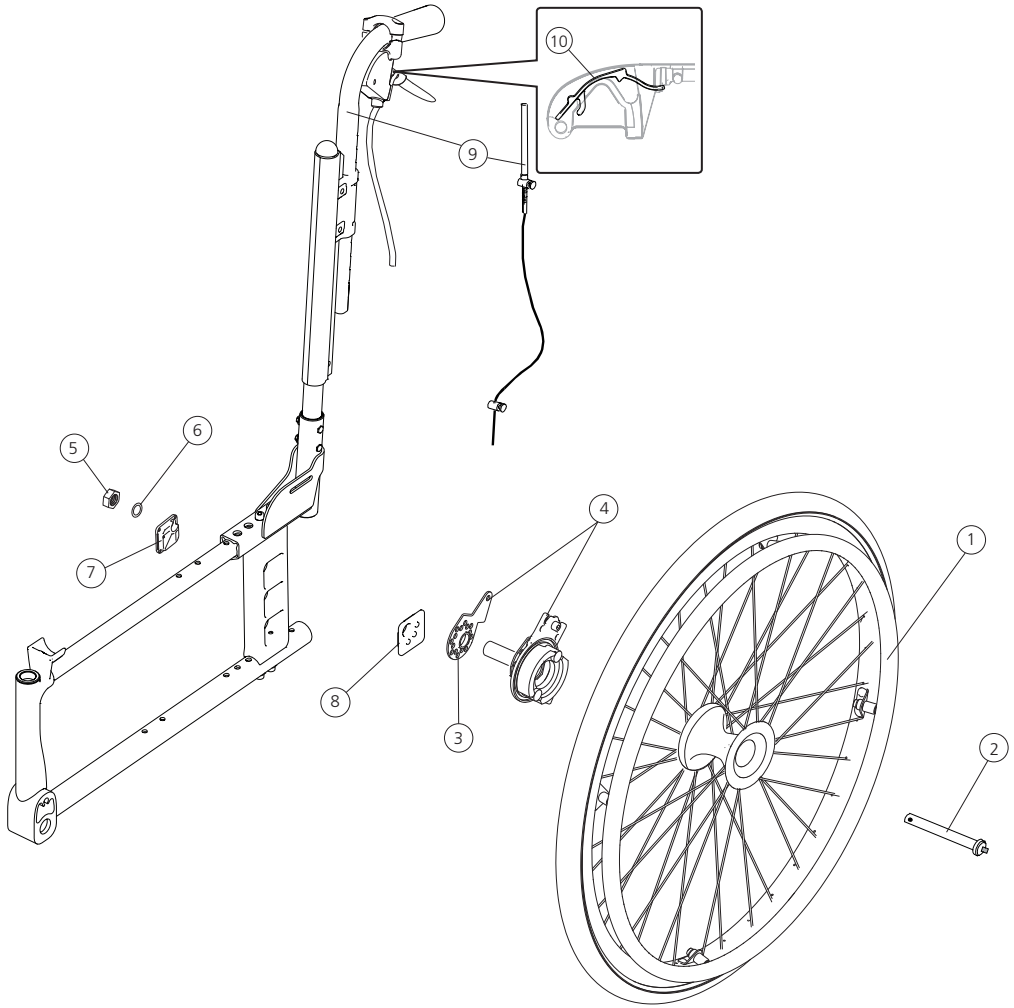

Trommelbremse, Standard Rückenrohre mit festen Schiebegriffen

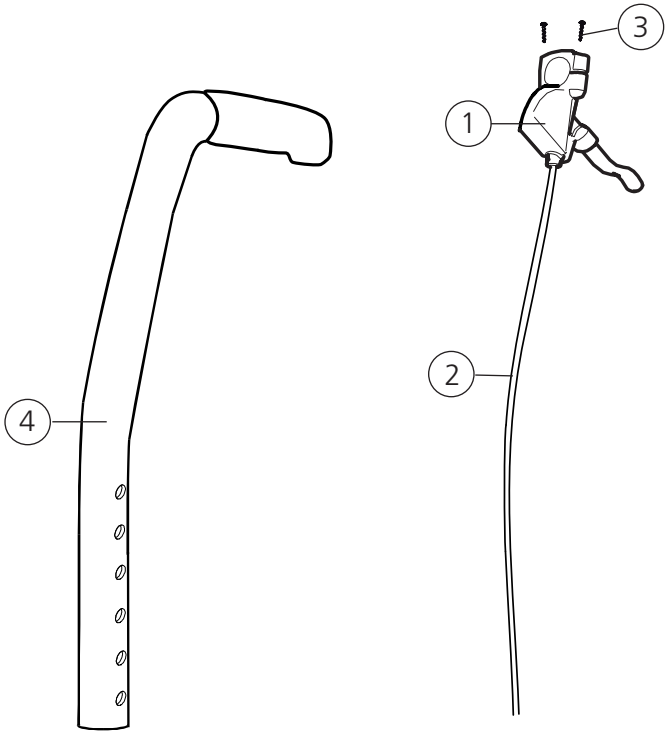

Pos.	Bezeichnung	Art. Nr.	Swing-Away	Active
1	Griff für Trommelbremse	81804	●	●
2	Bremszug für Trommelbremse	81805	●	●
3	Schraube DG 50x20 WN 1552 A2	11504	●	●
4	Rückenrohr m Schiebegriff Twin für Trommelbremse, inkl. Handgriffpolster 75mm	27345-01	●	●

Mantel und Schlauch C5

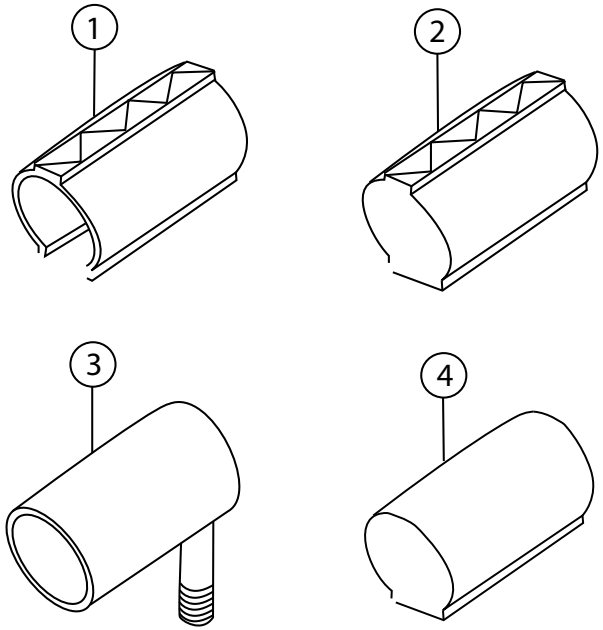

Pos.	Bezeichnung	Art. Nr.	Swing-Away	Active
1	Mantel 22" x 1" Hochdruck	81125	●	●
	Mantel 24" Hochdruck schwarz	83329	●	●
	Mantel 24" Schwalbe Marathon Plus	83301	●	●
	Mantel 24" x 1" Hochdruck für Ultraleicht-Räder	82907	●	●
2	Mantel 22" massiv	81384	●	●
	Mantel 24" massiv	80768	●	●
3	Schlauch 22" Hochdruck	80136	●	●
	Schlauch 24" 1" Hochdruck	80560	●	●
	Schlauch 24" 1" Hochdruck für Ultraleicht-Räder	82908	●	●
4	Schlauch 22" massiv	82705	●	●
	Schlauch 24" massiv	82704	●	●
	Felgenband für Ultraleicht-Räder	82909	●	●

Mantel und Schlauch C6, Maxx

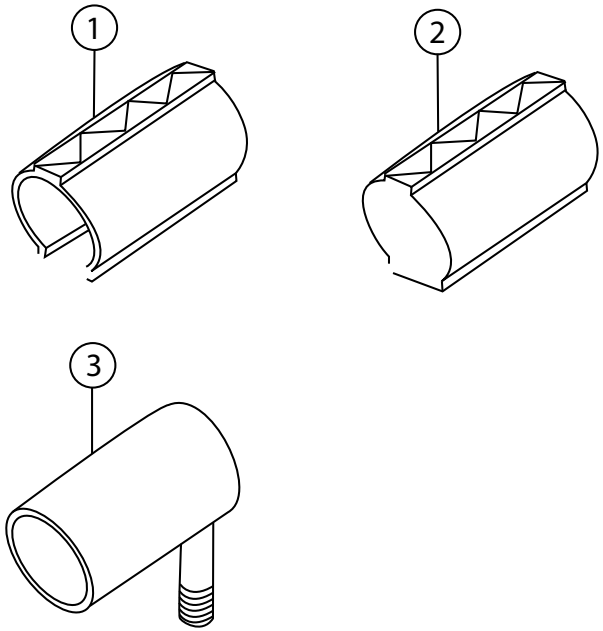

Pos.	Bezeichnung	Art. Nr.	Swing-Away	Active
1	Mantel 22” x 1” (25-501) Speedlite schwarz	83898	●	●
	Mantel 24” x 1” (25-540) Speedlite schwarz	83899	●	●
	Mantel 22x1 (25-501) Trailblazer	83350	●	●
	Mantel 24x1 (25-540) Trailblazer	83351	●	●
2	Mantel 22x1 3/8 (37-501) mass	83348	●	●
	Mantel 24x1 3/8 (32-540) mass	83349	●	●
3	Schlauch 22x1 (25-498) Hochdruck	80136	●	●
	Schlauch 24x1 (25-540) Hochdruck	80560	●	●

Greifreifen C5

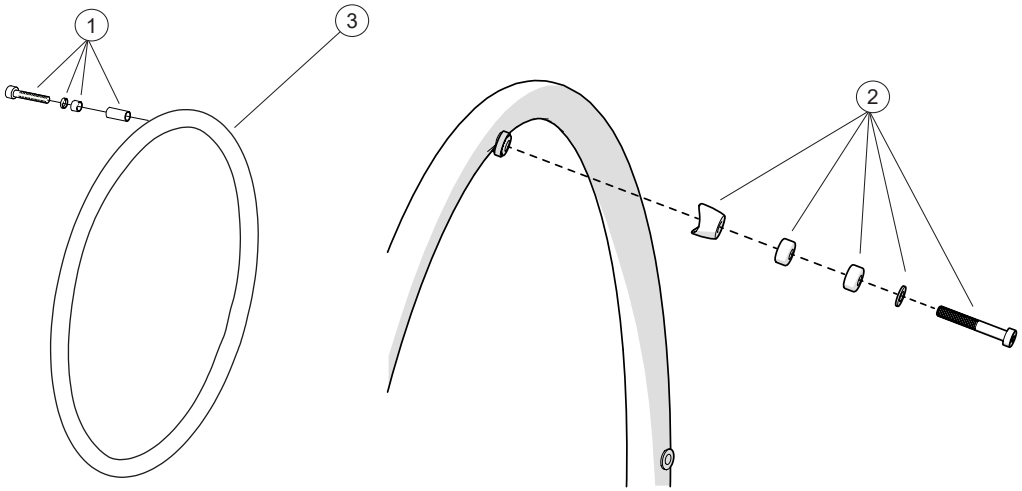

Pos.	Bezeichnung	Art. Nr.	Swing-Away	Active
1	Montagesatz Greifreifen titan/Alu/Zellgummi/Edelstahl	24514	●	●
2	Montagesatz Greifreifen	28113	●	●
3	**22" Antriebsrad**			
	Greifreifen D500 Antriebsrad 22" Alu	25636	●	●
	Greifreifen D500 Antriebsrad 22" Edelstahl	24395	●	●
	Greifreifen D500 Antriebsrad 22" Megagrip	80895	●	●
	Greifreifen D470 Antriebsrad 22" Megagrip	82175	●	●
	Greifreifen D500 Antriebsrad 22" Edelstahl	83007	●	●
	Greifreifen D500 Antriebsrad 22" Megagrip	83011	●	●

			Swing-Away	Active
3	**24" Antriebsrad**			
	Greifreifen D540 Antriebsrad 24" Alu	25181	●	●
	Greifreifen D540 Antriebsrad 24" Edelstahl	24023	●	●
	Greifreifen D540 Antriebsrad 24" Megagrip	82998	●	●
	Greifreifen D540 Antriebsrad 24" Zellgummi Klips	80800	●	●
	Greifreifen D540 Antriebsrad 24" Edelstahl	83008	●	●
	Greifreifen D540 Antriebsrad 24" Megagrip	83012	●	●

Greifreifen C6, Maxx

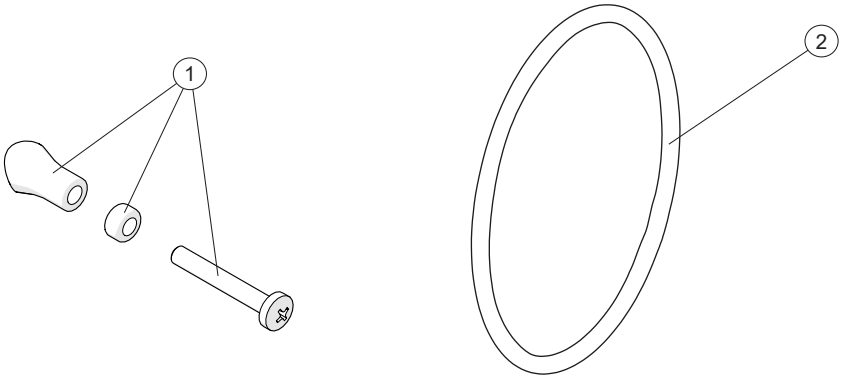

Pos.	Bezeichnung	Art. Nr.	Swing-Away	Active
1	Montagesatz Greifreifen 6 Punkte	24514	●	●
	22" Antriebsrad			
	Greifreifen 22 Al 6 Punkte	83888	●	●
	Greifreifen 22 hart Al 6 Punkte	83336	●	●
	Greifreifen 22 Megagrip 6 Punkte	83338	●	●
2	**24" Antriebsrad**			
	Greifreifen 24 Al 6 Punkte	83886	●	●
	Greifreifen 24 hart Al 6 Punkte	83334	●	●
	Greifreifen 24 Megagrip 6 Punkte	83335	●	●

Lenkrad 57 mm Nabenbreite

Pos.	Bezeichnung	Art. Nr.	Swing-Away	Active
1	Schraube M8x1x40 MC6S 12.9 Zn8/P4	11305	●	●
2	Exzenterhülse gezackt	81994	●	●
3	Halter Vordergabel 6063 HIT T6 4104-06	28147	●	●
	Halter Vordergabel Hemi	25763	●	●
	Halter Vordergabel niedrig Cross	28633	●	●
4	Schraube M 6x 75 MC6S 12.9 schwarz	11338	●	●
5	Rad			
6	Sicherungsmutter M6 DIN 985-6 Zn8/P4	12035	●	●
4-6+17	Lenkrad 5″ 125x30 massiv	27865	●	●
	Lenkrad 6″ 150x30 massiv	27863	●	●
	Lenkrad 8″ 200x35 massiv	27864	●	
	Lenkrad 8″ 200x50 massiv	27868	●	
	Lenkrad 8″ 200x30 Luft	27872	●	
7	Vordergabel kurz ohne Achse schwarz	24554-01	●	●
	Vordergabel Medium ohne Achse schwarz	83030	●	●
8	Sicherungsmutter niedrig	12077	●	●
9	Scheibe BRB 13.5 Zn8/P4	13031	●	●
10	Scheibe 12.7x24x2.5 mit Phase	13032	●	●
11	Achse Vordergabel Stahl	83812	●	●
7-11	Vordergabel kurz Stahlachse schwarz	24677	●	●
12	Kugellager EE4 2RS	80244	●	●
13	Scheibe 13x24x1.2 DIN 137B verzinkt	13040	●	●
14	Sicherungsmutter M8x1 DIN 985 verzinkt	12051	●	●
15	Deckel Vordergabelbefestigung	51220	●	●
	Deckel Vordergabelbefestigung Hemi	50429	●	●
16	Scheibe BRB 8.4x16x1.6 verzinkt	13001	●	●
17	Abdeckung Radachse PA 6	51284	●	●
18	T-mutter	82922	●	●
19	Schraube M8x1x40 MC6S	11671	●	●
20	Scheibe	13092	●	●

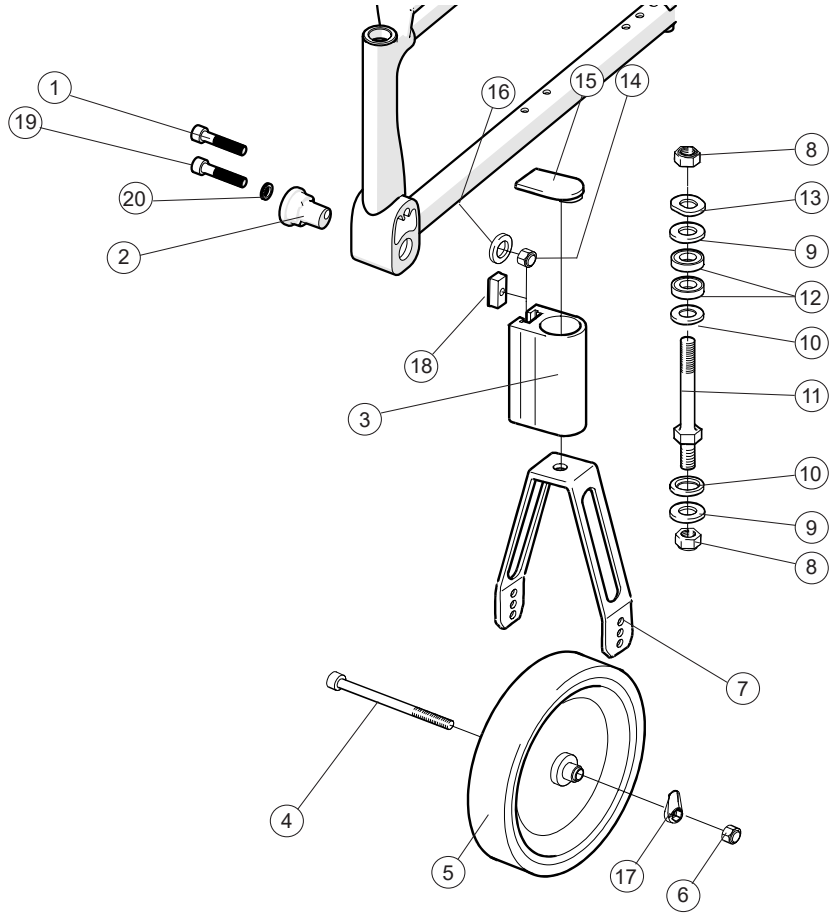

Lenkrad 45 mm Nabenbreite

Pos.	Bezeichnung	Art. Nr.	Swing-Away	Active
1	Schraube M8x1x40 MC6S 12.9 Zn8/P4	11305	●	●
2	Scheibe	13092	●	●
3	Exzenterhülse gezackt	81994	●	●
4	Halter Vordergabel H65	28967	●	●
5	Sicherungsmutter M6 DIN 985-6 Zn8/P4	12035	●	●
6	Abdeckung Radachse PA 6	51284	●	●
	Abdeckung Radachse PA 6 (50 St)	28966	●	●
7	Schraube M6x 75 MC6S 12.9 schwarz	11408	●	●
8	Lenkrad			
5-6, 8	Lenkrad 5 125x28 kpl	27299	●	●
	Lenkrad 5 125x34 kpl	28921	●	●
	Lenkrad 6 150x34 kpl	28922	●	●
	Lenkrad 8 200x38 kpl	28526		
9	Vordergabel Alu XS m Achse	28923	●	●
	Vordergabel Alu S m Achse	28924	●	●
	Vordergabel Alu S m Achse +25	28925	●	●
10	Sicherungsmutter niedrig	12077	●	●
11	Scheibe BRB 13.5 Zn8/P4	13031	●	●
12	Scheibe 12.7x24x2.5 mit Phase	13032	●	●
13	Kugellager EE4 2RS	80244	●	●
14	Scheibe 13x24x1.2 DIN 137B verzinkt	13040	●	●
15	Sicherungsmutter M8x1 DIN 985 verzinkt	12051	●	●
16	Deckel Vordergabelbefestigung	51220	●	●
	Deckel Vordergabelbefestigung Hemi	50429	●	●
17	Scheibe BRB 8.4x16x1.6 verzinkt	13001	●	●
18	T-mutter	82922	●	●

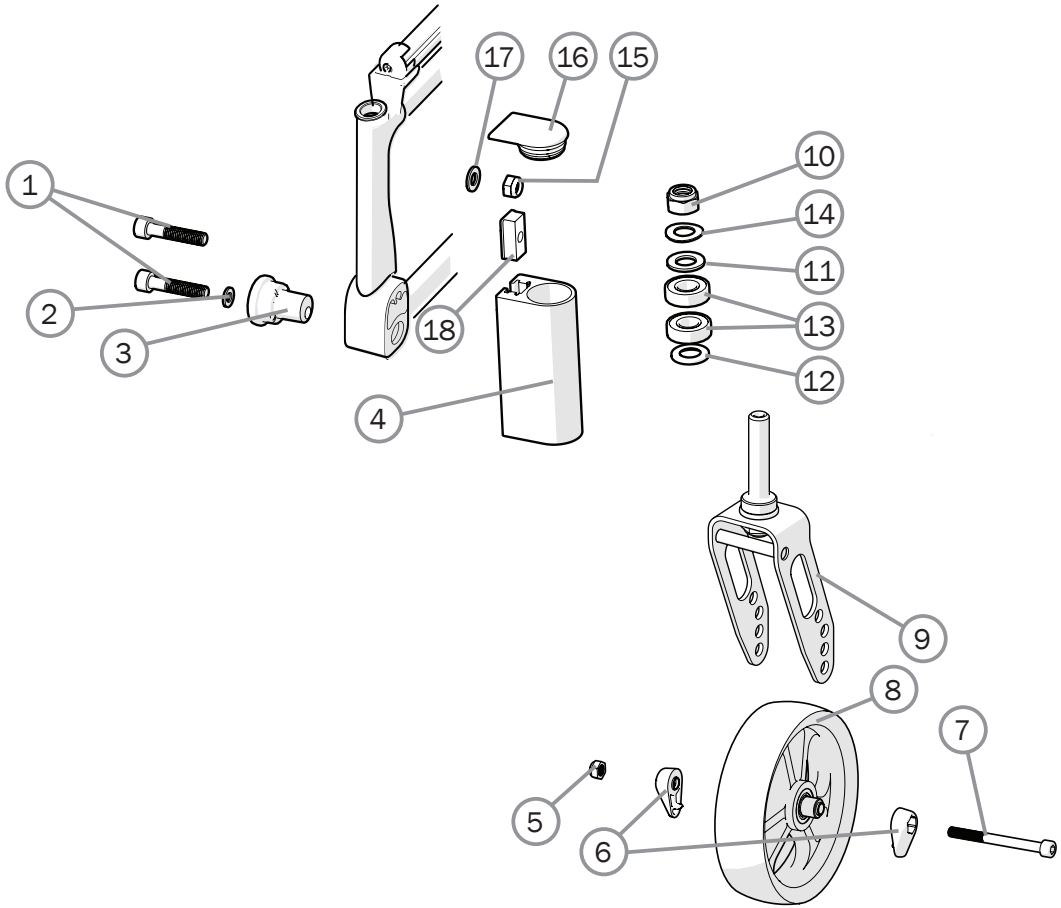

Bezug Sitz/Sitztiefenverlängerung

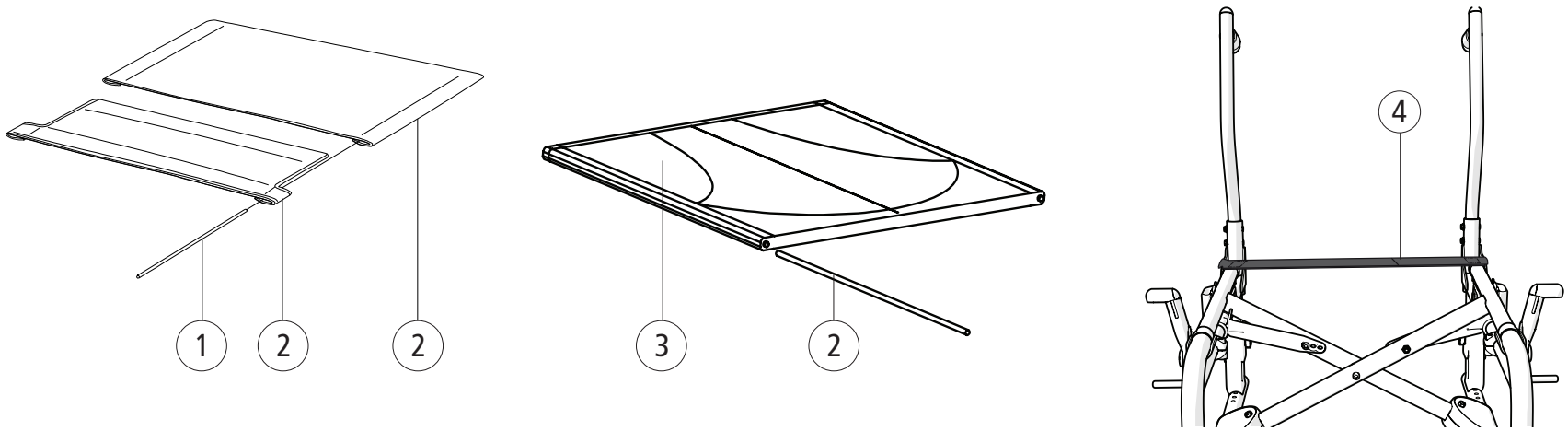

Pos.	Bezeichnung	Art. Nr.	Swing-Away	Active
1	Markisendraht L381 Bezug Sitz kurz	80617	●	●
2	Bezug Sitz kurz 37,5 cm	62719-60	●	●
	Bezug Sitz kurz 40 cm	62720-60	●	●
	Bezug Sitz kurz 42.5 cm	62721-60	●	●
	Bezug Sitz kurz 45 cm	62722-60	●	●
	Bezug Sitz kurz 47.5 cm	62978-60	●	●
	Bezug Sitz kurz 50 cm	62979-60	●	●

			Swing-Away	Active
3	Bezug Sitz kurz 37,5 cm	62501-70	●	●
	Bezug Sitz kurz 40 cm	62502-70	●	●
	Bezug Sitz kurz 42.5 cm	62503-70	●	●
	Bezug Sitz kurz 45 cm	62504-70	●	●
	Bezug Sitz kurz 47.5 cm	62505-70	●	●
	Bezug Sitz kurz 50 cm	62506-70	●	●
4	Sitztievenverlängerung 37.5-42,5 cm	63291	●	●
	Sitztievenverlängerung 45-50 cm	63292	●	●

Rückenbezug, Rückenlehne 2C

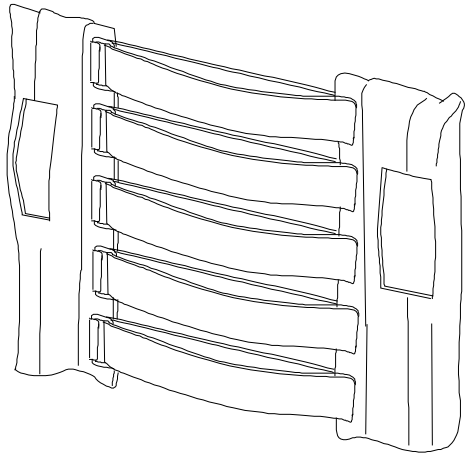

Pos.	Bezeichnung	Art. Nr.	Swing-Away	Active
1	Bezug Rücken 35/37,5 cm	62342-60	●	●
	Bezug Rücken 40/42,5 cm	62343-60	●	●
	Bezug Rücken 45 cm	62344-60	●	●
	Bezug Rücken 47,5/50 cm	62345-60	●	●
	Bezug Rücken 52,5/55 cm	62430-60	●	●
	Bezug Rücken 57,5/60 cm	62431-60	●	●
	Bezug Rücken hoch 35/37,5 cm	62758-60	●	●
	Bezug Rücken hoch 40/42,5 cm	62466-60	●	●
	Bezug Rücken hoch 45 cm	62467-60	●	●
	Bezug Rücken hoch 47,5/50 cm	62468-60	●	●

Rückenbezug, Rückenlehne 2B

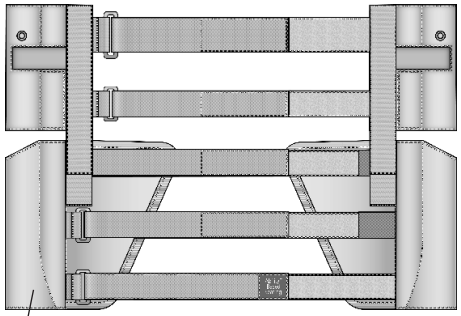

1

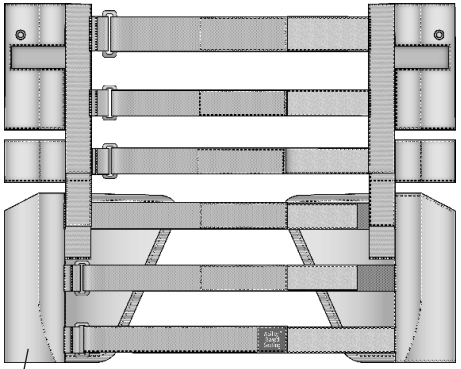

2

Pos.	Bezeichnung	Art. Nr.	Swing-Away	Active
1	Bezug Rückenlehne niedrig 35-40 cm mod 2	63257-60	●	●
	Bezug Rückenlehne niedrig 42,5-47,5 cm mod 2	63258-60	●	●
	Bezug Rückenlehne niedrig 50-55 cm mod 2	63259-60	●	●
2	Bezug Rückenlehne 2B hoch 35-40 cm mod 2	63260-60	●	●
	Bezug Rückenlehne 2B hoch 42,5-47,5 cm mod 2	63261-60	●	●
	Bezug Rückenlehne 2B hoch 50-55 cm mod 2	63262-60	●	●
3	Verlängerungsteil Rücken 2B 35-40 cm mod 2	63273	●	●
	Verlängerungsteil Rücken 2B 42,5-47,5 cm mod 2	63275	●	●
	Verlängerungsteil Rücken 2B 50-55 cm mod 2	63276	●	●
4	Zusatzpolster, Größe 20x15x1 cm	63272	●	●
5	Verstärkung f. Bezug Zusatzpolster	51218	●	●
4-5	Zusatzpolster komplett	28637	●	●

3

4

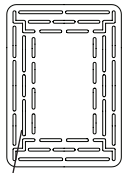

5

Überzug, Rückenlehne 2C

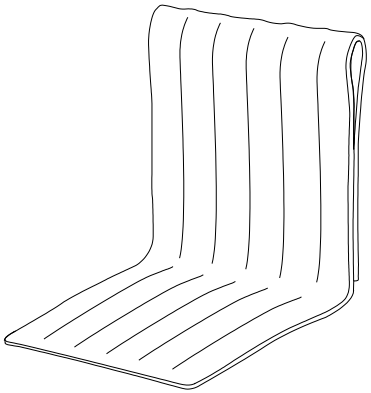

Pos.	Bezeichnung	Art. Nr.	Swing-Away	Active
1	Überzug Rückenlehne 37,5 cm dunkelgrau	62387-60	●	●
	Überzug Rückenlehne 40 cm dunkelgrau	62136-60	●	●
	Überzug Rückenlehne 42,5 cm dunkelgrau	62388-60	●	●
	Überzug Rückenlehne 45 cm dunkelgrau	62137-60	●	●
	Überzug Rückenlehne 47,5 cm dunkelgrau	62389-60	●	●
	Überzug Rückenlehne 50 cm dunkelgrau	62305-60	●	●
	Überzug Rückenlehne hoch 37,5 cm dunkelgrau	62479-60	●	●
	Überzug Rückenlehne hoch 40 cm dunkelgrau	62469-60	●	●
	Überzug Rückenlehne hoch 42,5 cm dunkelgrau	62470-60	●	●

			Swing-Away	Active
1	Überzug Rückenlehne hoch 45 cm dunkelgrau	62471-60	●	●
	Überzug Rückenlehne hoch 47,5 cm dunkelgrau	62472-60	●	●
	Überzug Rückenlehne hoch 50 cm dunkelgrau	62473-60	●	●
	Überzug Rückenlehne Komfort Std/hoch 37,5 cm	62896-60	●	●
	Überzug Rückenlehne Komfort Std/hoch 40 cm	62897-60	●	●
	Überzug Rückenlehne Komfort Std/hoch 42,5 cm	62898-60	●	●
	Überzug Rückenlehne Komfort Std/hoch 45 cm	62899-60	●	●
	Überzug Rückenlehne Komfort Std/hoch 47,5 cm	62900-60	●	●
	Überzug Rückenlehne Komfort Std/hoch 50 cm	62901-60	●	●
	Adapter Sitzbezug	28484	●	●

Überzug, Rückenlehne 2B

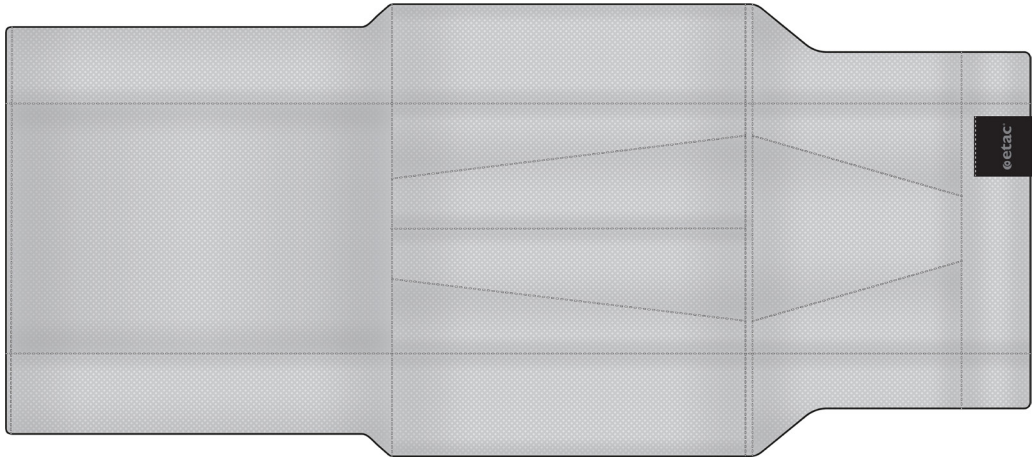

Pos.	Bezeichnung	Art. Nr.	Swing-Away	Active
1	Überzug Rückenlehne 3A/B2B 37.5 cm	63205-68	●	●
	Überzug Rückenlehne 3A/B2B 40 cm	63206-68	●	●
	Überzug Rückenlehne 3A/B2B 42.5 cm	63207-68	●	●
	Überzug Rückenlehne 3A/B2B 45 cm	63208-68	●	●
	Überzug Rückenlehne 3A/B2B 47.5 cm	63209-68	●	●
	Überzug Rückenlehne 3A/B2B 50 cm	63210-68	●	●

Armlehne

Pos.	Bezeichnung	Art. Nr.	Swing-Away	Active
1	Velourspolster Armlehne kurz dunkelgrau	62282-60	●	●
	Velourspolster Armlehne lang dunkelgrau	62283-60	●	●
	Gelpolster Armlehne kurz dunkelgrau	26240-60	●	●
	Gelpolster Armlehne lang dunkelgrau	26241-60	●	●
	Velourspolster Armlehne kurz Hygien	62282-63	●	●
	Velourspolster Armlehne lang Hygien	62283-63	●	●
	Gelpolster Armlehne kurz Hygien	26240-63	●	●
	Gelpolster Armlehne lang Hygien	26241-63	●	●
2-5	Armlehne kurz rechts L 25 cm	25172-1	●	●
	Armlehne kurz links L 25 cm	25172-2	●	●
	Armlehne lang rechts L 38 cm	25173-1	●	●
	Armlehne lang links L 38 cm	25173-2	●	●
	Armlehne Aktiv kurz rechts L 25 cm höhe 20-25 cm	28578-1	●	●
	Armlehne Aktiv kurz links L 25 cm höhe 20-25 cm	28578-2	●	●
	Armlehne Aktiv lang rechts L 38 cm höhe 20-25 cm	28579-1	●	●
	Armlehne Aktiv lang links L 38 cm höhe 20-25 cm	28579-2	●	●
3	Schraube M5x14 MF6S 10.9 schwarz Esloc	11237	●	●
4	Schutzscheibe Nylon rechts	50316	●	●
	Schutzscheibe Nylon links	50317	●	●
5	Sperrferse für Armlehne 6005 T6 SS 4107-06	80661	●	●

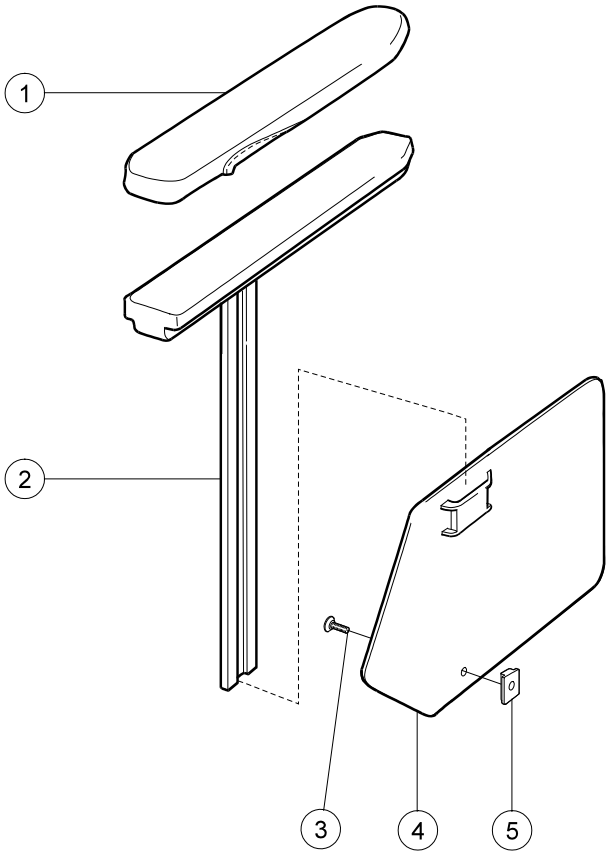

Armlehne abnehmbares Polster

Pos.	Bezeichnung	Art. Nr.	Swing-away	Active
1-6	Armlehne abnehmbares Polster kurz rechts	28780-1	●	●
	Armlehne abnehmbares Polster kurz links	28780-2	●	●
	Armlehne abnehmbares Polster lang rechts	28781-1	●	●
	Armlehne abnehmbares Polster lang links	28781-2	●	●
	Armlehne abnehmbares Polster kurz rechts mit Fingershraube	28782-1	●	●
	Armlehne abnehmbares Polster kurz links mit Fingershraube	28782-2	●	●
	Armlehne abnehmbares Polster lang rechts mit Fingershraube	28783-1	●	●
	Armlehne abnehmbares Polster lang links mit Fingershraube	28783-2	●	●
1	Armlehne abnehmbares Polster kurz rechts ohne Polster	28684	●	●
	Armlehne abnehmbares Polster lang rechts ohne Polster	28685-1	●	●
	Armlehne abnehmbares Polster lang links ohne Polster	28685-2	●	●
2	Sperrferse Armlehne	80661	●	●
3	Schraube B 8x19 RXS/A2 Ph st 4.2	11064	●	●
4	Armlehnenpolster M100 kurz rechts	82294-1	●	●
	Arm support pad M100 kurz links	82294-2	●	●
	Arm support pad M100 lang rechts	82295-1	●	●
	Arm support pad M100 lang links	82295-2	●	●
5	Schutzscheibe rechts	50316	●	●
	Schutzscheibe links	50317	●	●
6	Schraube M5x14 MF6S 10.9 schwarz Esloc	11237	●	●
7	Fingershraube	82402	●	●

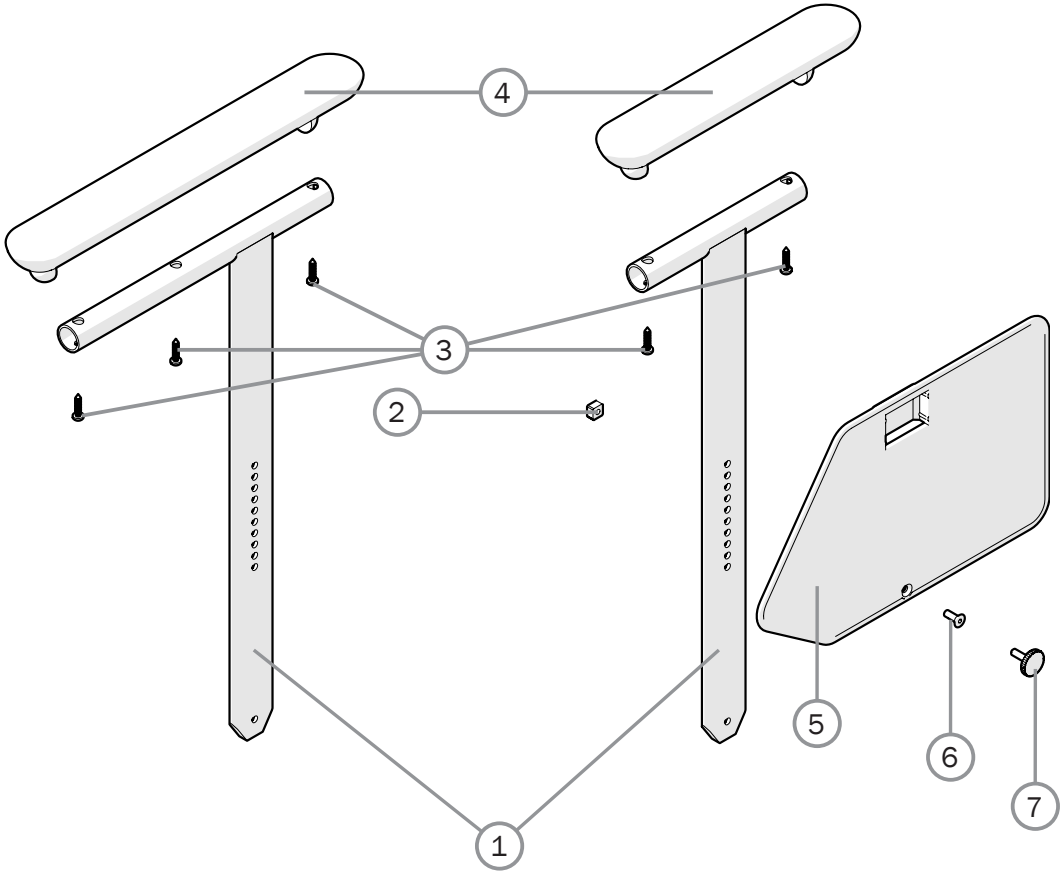

Seitenschutz

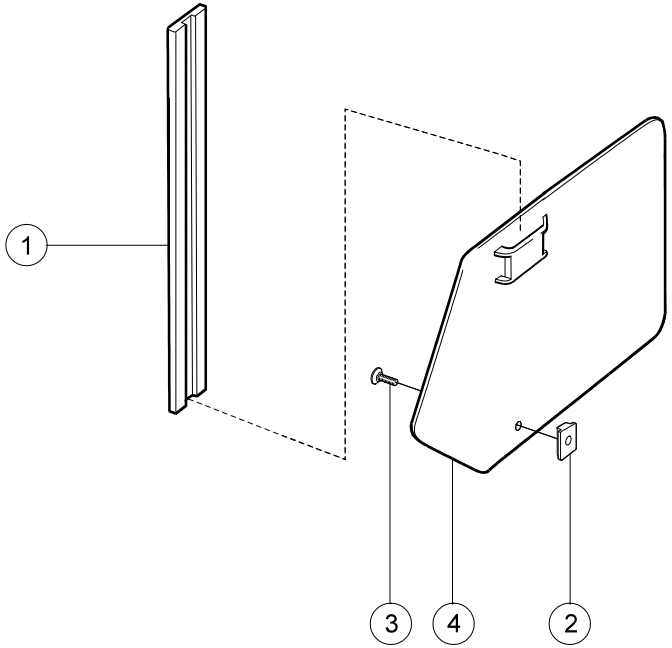

Pos.	Bezeichnung	Art. Nr.	Swing-Away	Active
1	Seitenschutz Konsole 6005 T6 SS 4107-06	80631	●	●
2	Sperrferse Armlehne 6005 T6 SS 4107-06	80661	●	●
3	Schraube M5x14 MF6S 10.9 schwarz Esloc	11237	●	●
4	Schutzscheibe Nylon rechts	50316	●	●
	Schutzscheibe Nylon links	50317	●	●
1-4	Schutzscheibe rechts schwarz	25189-1	●	●
	Schutzscheibe links schwarz	25189-2	●	●

Spritzschutz

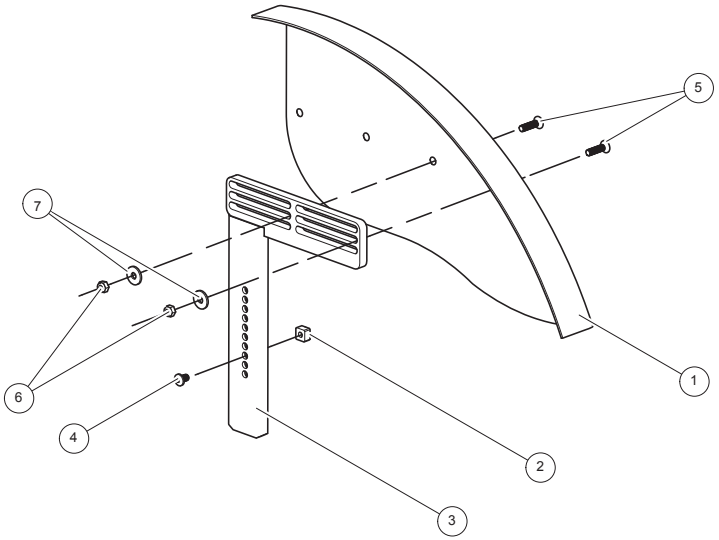

Pos.	Bezeichnung	Art. Nr.	Swing-Away	Active
1-7	Spritzschutz schwarz rechts Kompl	27397-1	●	●
	Spritzschutz schwarz links Kompl	27397-2	●	●
	Spritzschutz M schwarz rechts Kompl	28548-1	●	●
	Spritzschutz M schwarz links Kompl	28548-2	●	●
	Spritzschutz S schwarz rechts Kompl	28547-1	●	●
	Spritzschutz S schwarz links Kompl	28547-2	●	●
1	Spritzschutz schwarz rechts	27414-1	●	●
	Spritzschutz schwarz links	27414-2	●	●
2	Sperrferse Armlehne	80661	●	●
3	Befestigung Spritzschutz Carbon	27396-01	●	●
4	Schraube M5x8 K6S schwarz	11304	●	●
5	Schraube M5x20 MF6S schwarz	11571	●	●
6	Sicherungsmutter M 5 schwarz DIN 985-6	12036	●	●
7	Scheibe BRB 5.3x15x1.2 schwarz	13004	●	●

Tisch

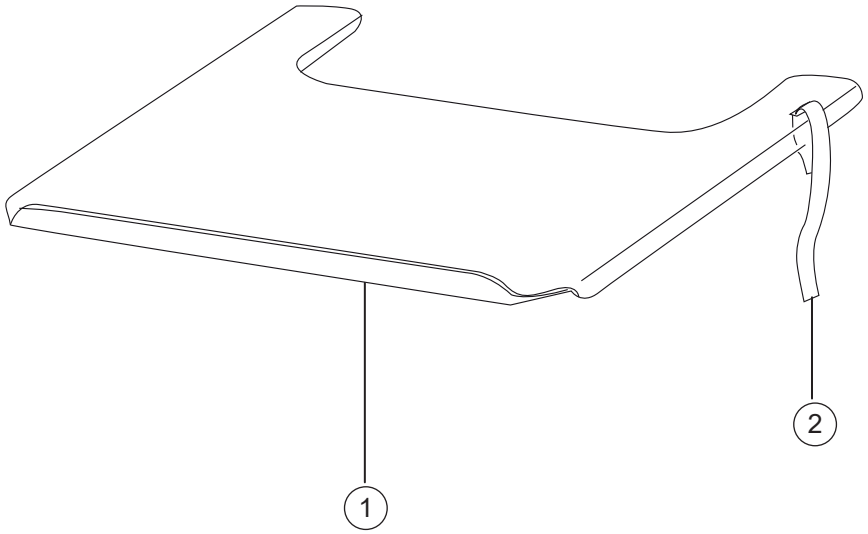

Pos.	Bezeichnung	Art. Nr.	Swing-Away	Active
	Klettband Tisch Plexi 27.5-50 cm	62103	●	●
	Tisch Plexi 47.5 cm für Rollstuhl 37.5 cm Kompl	25187	●	●
	Tisch Plexi 50 cm für Rollstuhl 40 cm Kompl	24418	●	●
	Tisch Plexi 52.5 cm für Rollstuhl 42.5 cm Kompl	25188	●	●
	Tisch Plexi 55 cm für Rollstuhl 45 cm Kompl	24419	●	●
	Tisch Plexi 57,5 cm für Rollstuhl 47,5 cm Kompl	25731	●	●
	Tisch Plexi 60 cm für Rollstuhl 50 cm Kompl	24601	●	●

Hemi Tisch

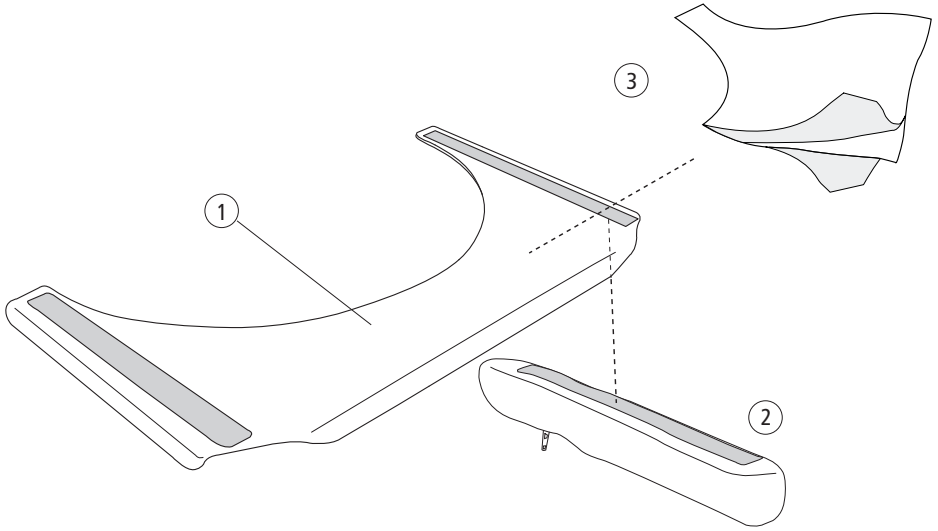

Pos.	Bezeichnung	Art. Nr.	Swing-Away	Active
2	Armlehnenpolster kurz Hemi Tisch	81631	●	●
	Armlehnenpolster lang Hemi Tisch	81632	●	●
3	Klett für Hemi Tisch 35-50 cm	81633	●	●
	Hemi Tisch 47.5 cm für Rollstuhl 37.5 kurze Armlehne Kompl	26557	●	●
	Hemi Tisch 50 cm für Rollstuhl 40 cm kurze Armlehne Kompl	26558	●	●
	Hemi Tisch 52.5 cm für Rollstuhl 42.5 kurze Armlehne Kompl	26559	●	●
	Hemi Tisch 55 cm für Rollstuhl 45 cm kurze Armlehne Kompl	26560	●	●
	Hemi Tisch 57.5 cm für Rollstuhl 47.5 kurze Armlehne Kompl	26561	●	●
	Hemi Tisch 60 cm für Rollstuhl 50 cm kurze Armlehne Kompl	26562	●	●
	Hemi Tisch 47.5 cm für Rollstuhl 37.5 lange Armlehne Kompl	26564	●	●
	Hemi Tisch 50 cm für Rollstuhl 40 cm lange Armlehne Kompl	26565	●	●
	Hemi Tisch 52.5 cm für Rollstuhl 42.5 lange Armlehne Kompl	26566	●	●
	Hemi Tisch 55 cm für Rollstuhl 45 cm lange Armlehne Kompl	26567	●	●
	Hemi Tisch 57.5 cm für Rollstuhl 47.5 lange Armlehne Kompl	26568	●	●
	Hemi Tisch 60 cm für Rollstuhl 50 cm lange Armlehne Kompl	26569	●	●

Therapietisch halb

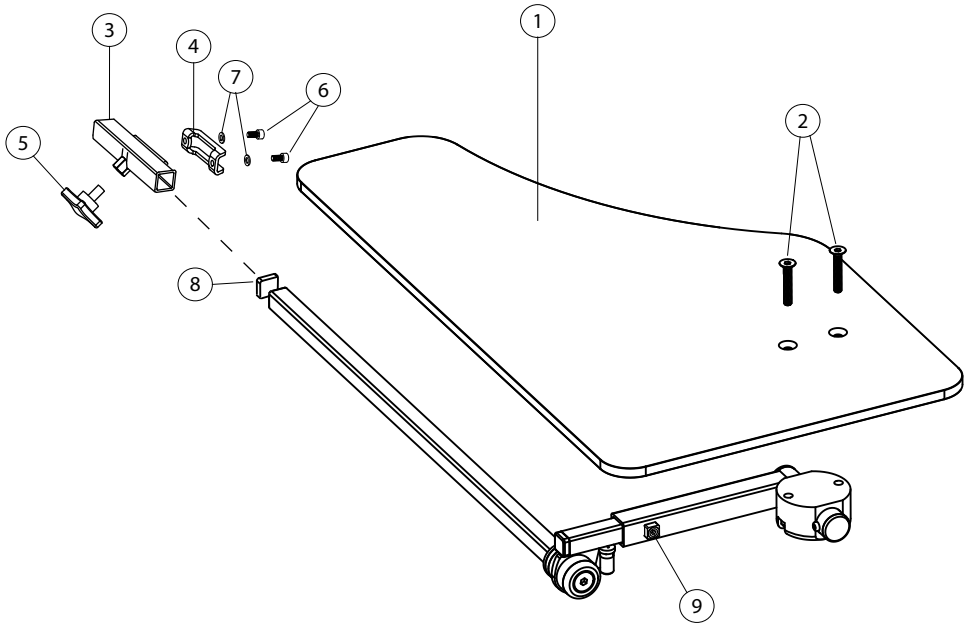

Pos.	Bezeichnung	Art. Nr.	Swing-Away	Active
1-9	Therapietisch halb rechts	27352-1	●	●
	Therapietisch halb links	27352-2	●	●
1	Platte Tisch Hemi	82420	●	●
2	Schraube M6x35 MF6S 10,9 schwarz	11287	●	●
3	Halterung Tisch Hemi	27356	●	●
4	Befestigungsplatte Armlehne	82408	●	●
5	Feststellrad M8 x 14 mm	400118	●	●
6	Schraube M5x 8 MC6S schwarz	11414	●	●
7	Scheibe 5,3 x 10 x 0,5	13026	●	●
8	Abdeckkappe IFR 1515-1,5s	50972	●	●
9	Stoppschraube M6x10	11614	●	●

Kippschutz

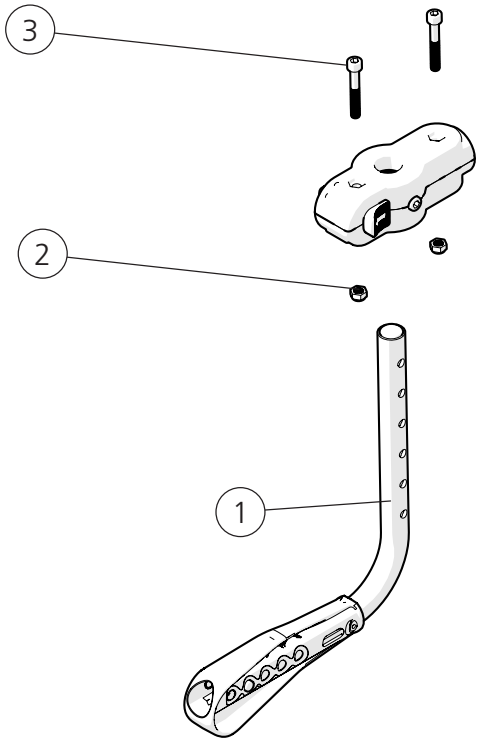

Pos.	Bezeichnung	Art. Nr.	Swing-Away	Active
1-3	Kippschutz Kpl	28600	●	●
1	Kippschutz		●	●
2	Sicherungsmutter M6 verzinkt DIN 985-6	12017	●	●
3	Schraube M6x40 MC6S 10.9 verzinkt	11229	●	●

Aktiv Kippschutz

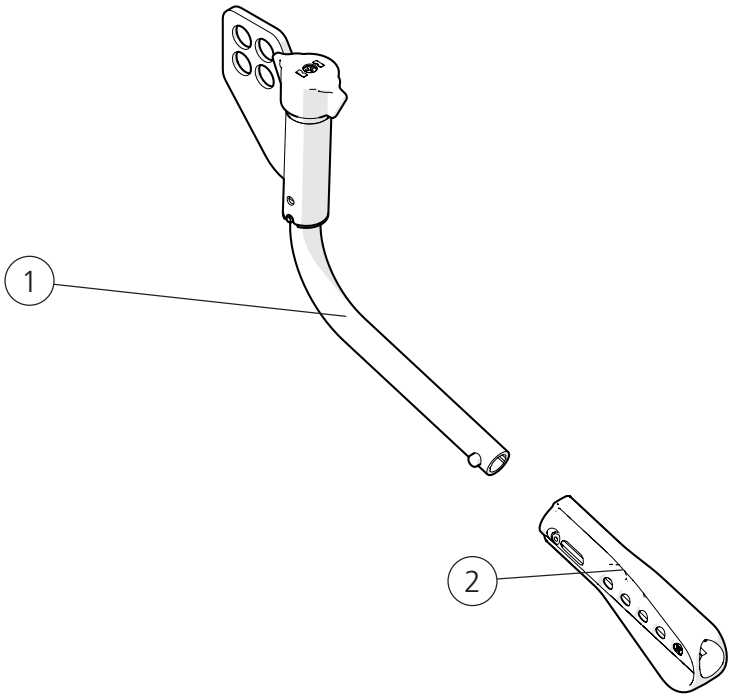

Pos.	Bezeichnung	Art. Nr.	Swing-Away	Active
1-2	Kippschutz Aktiv rechts	28520-1	●	●
	Kippschutz Aktiv links	28520-2	●	●
1	Kippschutz		●	●
2	Kippschutzrohr Multi	51201	●	●

Speichenschutz

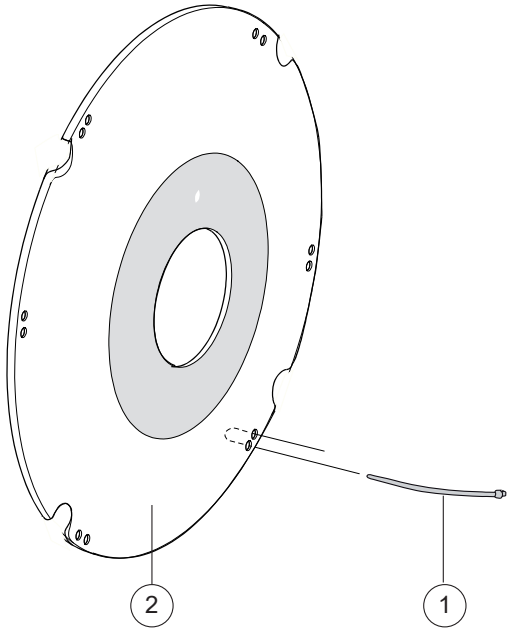

Pos.	Bezeichnung	Art. Nr.	Swing-Away	Active
1	Befestigungssatz Speichenschutz	26276	●	●
2	Speichenschutz 22″ Farbe grau	25503-28	●	●
	Speichenschutz 22″ Farbe gelb	25503-29	●	●
	Speichenschutz 24″ Farbe grau	25504-28	●	●
	Speichenschutz 24″ Farbe gelb	25504-29	●	●
	Speichenschutz 24″ TB Farbe grau	28818-28	●	●

Stockhalter

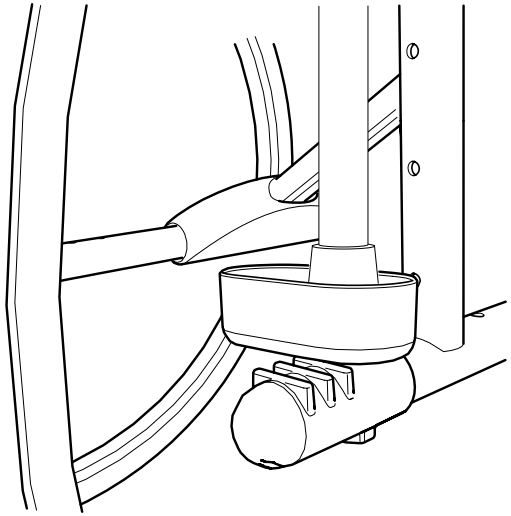

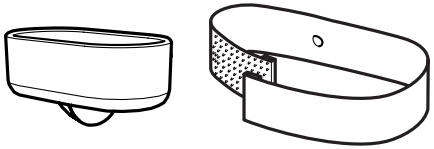

Pos.	Bezeichnung	Art. Nr.	Swing-Away	Active
1-7	Stockhalter Universal	27235	●	●

Kopfstütze

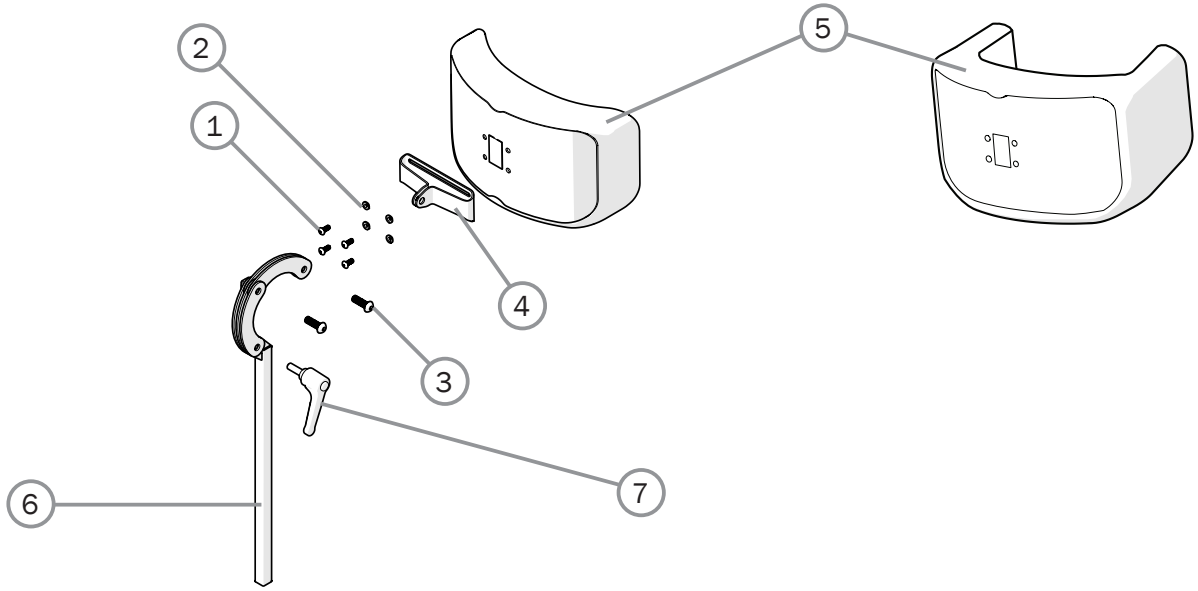

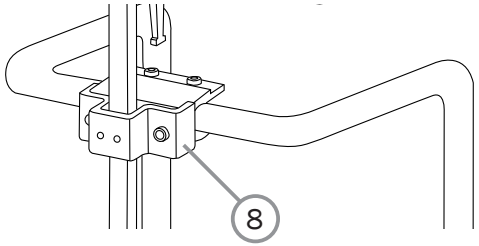

Pos.	Bezeichnung	Art. Nr.	Swing-Away	Active
1-7	Kopfstütze grau abwaschbar	28534-65	●	●
	Kopfstütze grau Velours	28534-60	●	●
	Kopfstütze mit Seitenstütze grau abwaschbar	28536-65	●	●
1	Schraube M 5x12 K6S	11208	●	●
2	Gelenkhülse 5/6/1.5 PA	50285	●	●
3	Schraube M8x25	11706	●	●
4	Befestigung Kopfstütze	83288	●	●

			Swing-Away	Active
5	Überzug für Kopfstütze Velours	63177-60	●	●
	Überzug für Kopfstütze abwaschbar	63177-65	●	●
	Überzug für Kopfstütze mit Seitenstütze	63185-65	●	●
6	Befestigung 350 mm	28533	●	●
7	Knebelschraube M8x25 mm schwarz	80684	●	●
8	Halterung für Kopfstütze	25795	●	●