Ki by Etac

ROGUE XP

Klantnaam: _____

Datum: _____

❑ Offerte ❑ Ordernummer: _____

Ki Mobility rolstoelen voldoen aan de Richtlijn Medische hulpmiddelen 93/42/EEG, EN12183, waarin ISO 8191-2 is opgenomen. Ze zijn getest volgens ISO 7176-19.

CE

Dealer: _____

Ordernummer: _____

Adviseur: _____

Telefoonnummer: _____

Email: _____

Geldig vanaf 01/09/2024

Rogue XP _____ € 3.575

Rogue XP met in breedte meegroeibaar frame. Gebruikersgewicht maximaal 90 kg. Maximale zitbreedte 45,5 cm.
Per serienummer eenmalig kosteloos een 5 cm verbredingsset inbegrepen (op afroep).

Scan de QR-code of bezoek op onze website de productpagina van Rogue XP voor afbeeldingen van de diverse opties.

Frame

Zitframe-breedte/zitdiepte

Zie maten A en B op pagina 9. LET OP: de effectieve zitbreedte is 2,5 cm groter dan de framebreedte i.v.m. de naar buiten gemonteerde zijschotten.

			Zitframe-breedte								
			25,5	28	30,5	33	35,5	38	40,5	43	45,5
			10"	11"	12"	13"	14"	15"	16"	17"	18"
Zitdiepte	25,5	10"	❑	❑	❑	❑	❑	❑	❑	❑	❑
	28	11"	❑	❑	❑	❑	❑	❑	❑	❑	❑
	30,5	12"	❑	❑	❑	❑	❑	❑	❑	❑	❑
	33	13"	❑	❑	❑	❑	❑	❑	❑	❑	❑
	35,5	14"	❑	❑	❑	❑	❑	❑	❑	❑	❑
	38	15"	❑	❑	❑	❑	❑	❑	❑	❑	❑
	40,5	16"	❑	❑	❑	❑	❑	❑	❑	❑	❑
	43	17"	❑	❑	❑	❑	❑	❑	❑	❑	❑
	45,5	18"	❑	❑	❑	❑	❑	❑	❑	❑	❑
	48,5	19"	❑	❑	❑	❑	❑	❑	❑	❑	❑
	51	20"	❑	❑	❑	❑	❑	❑	❑	❑	❑

Zitting-opties

❑ Standaard zitmat _____ Std
❑ Zitplaat _____ € 319
❑ Zonder zitting _____ € 0

Voorframelengte t.o.v. zitmat.

In de Performance (0 cm) uitvoering begint de kromming van het voorframe direct voor de zitmat. De 2,5 en 5 cm uitvoeringen hebben een naar voren verlengd zitframe t.b.v. extra stabiliteit.
Zie maat C op pagina 9.

❑ 0 cm (Performance) _____ € 0
❑ 2,5 cm _____ Std
❑ 5 cm (Classic) _____ € 0

Zitdiepteverstelling

Voegt de mogelijkheid tot het verstellen van de zitdiepte toe.

❑ Geen zitdiepte verstelling _____ € 0
❑ 1 cm _____ € 0
❑ 2,5 cm _____ € 0
❑ 5 cm _____ € 0
❑ 7,5 cm _____ € 0

Transportbevestiging

Kan niet achteraf worden gemonteerd.

❑ Transportbevestiging _____ € 427

Voorframehoek

Hoek tussen de voorzijde van de zitbuis en de grond.
Zie maat D op pagina 9.

❑ 90° _____ € 155
❑ 85° _____ € 0
❑ 80° _____ € 0
❑ 75° _____ Std
❑ 70° _____ € 0

Etac B.V. | Tinweg 8, 8445 PD Heerenveen | 0513 681 686 | order.nl@etac.com | www.etac.nl

etac®

Ki by Etac

ROGUE XP

Rugleuning

Rugframe in hoogte instelbaar

Rugframe	Uitvoering	Rughoogte (cm)			
In hoogte verstelbaar	❑ Extra kort[1]	❑ 23	❑ 25,5	❑ 28	❑ 30,5
	❑ Kort	❑ 28	❑ 30,5	❑ 33	❑ 35,5[1]
	❑ Medium	❑ 33	❑ 35,5	❑ 38	❑ 40,5
	❑ Lang	❑ 38	❑ 40,5	❑ 43	❑ 45,5

[1] *Niet in combinatie met neerklapbare duwhandvatten.*

Kies standaard rugbuizen of kies naar binnen gemonteerde rugbuizen voor een 2,5 cm smallere rugleuning

❑ Standaard _____ € 0
❑ 2,5 cm smaller gemonteerd _____ € 0

Rugbekleding t.b.v. rugframe in hoogte instelbaar

Alleen verkrijgbaar op in hoogte verstelbaar rugframe.

Verstelbare rugbespanning met klittenband en lichte polstering

❑ Standaard rugbekleding _____ € 0
❑ Air Mesh rugbekleding _____ € 95

Air Mesh niet verkrijgbaar in combinatie met 25,5 en 30,5 cm zitbreedte.

Naspanbare rugbespanning

❑ Standaard rugbekleding _____ € 371
❑ Air Mesh rugbekleding _____ € 466

Air Mesh niet verkrijgbaar in combinatie met 25,5 en 30,5 cm zitbreedte.

❑ Zonder rugbekleding _____ -/- € 10

Rugframe met vaste rughoogte

Rugframes met een vaste hoogte zijn bijzonder geschikt voor gebruik in combinatie met vaste rugleuningen. Scan de QR-code of zie onze website voor het assortiment Axiom rugleuningen.

Rugframe	Rughoogte (cm)				
Vaste rughoogte (Recht of 2,5 cm naar binnen gebogen)	❑ 23[1]	❑ 25,5[1]	❑ 28[1]	❑ 30,5	❑ 33
	❑ 35,5	❑ 38	❑ 40,5	❑ 43	❑ 45,5
Vaste rughoogte (5 cm naar binnen of buiten gebogen)	❑ 28[1]	❑ 30,5[1]	❑ 33[1]	❑ 35,5[1]	
	❑ 38	❑ 40,5	❑ 43		

[1] *Niet in combinatie met neerklapbare duwhandvatten.*

Kies een rugframe dat standaard, extra smal of extra breed is uitgevoerd. Rugbekleding is niet verkrijgbaar voor rugleuningen met vaste rughoogte.

❑ Recht _____ € 0
❑ 2,5 cm naar binnen gebogen _____ € 0
❑ 5 cm naar binnen gebogen _____ € 127
❑ 5 cm naar buiten gebogen _____ € 127

Niet in combinatie met swing-away armsteunen

Rughoek

Standaard is 90 ° ten opzichte van de vloer. Negatief (-°) sluit de rughoek, positief (+°) opent de rughoek.

❑ Std ❑ +2° ❑ +4°
❑ +6° ❑ +8° ❑ +1

❑ -2° ❑ -4° ❑ -6°
❑ -8° ❑ -10°

Spinergy ontgrendelingskabel t.b.v. de rugleuning

❑ Zwart

Duwhandvatten vast

❑ Zonder duwhandvatten _____ Std
❑ Standaard duwhandvatten _____ € 22
❑ "Low Profile" duwhandvatten _____ € 181
5 cm korter dan standaard duwhandvatten.
❑ Neerklapbare duwhandvatten _____ € 135
Niet in combinatie met in hoogte instelbare rugbuizen met breedte 23 - 28 cm en niet in combinatie met gebogen rugbuizen 28 - 35,5 cm.
❑ Opbouwduwhandvatten _____ € 234
Handvatten komen 2,5 tot 5 cm boven de rugleuning.

Opbouw-duwhandvatten in hoogte verstelbaar

❑ Ergonomisch gebogen duwhandvat _____ € 191
❑ Enkel duwhandvat _____ € 174
❑ Dubbele duwhandvatten _____ € 342
Niet in combinatie met duwhandvatten en niet bij 25,5 cm zitbreedte.

Etac B.V. | Tinweg 8, 8445 PD Heerenveen | 0513 681 686 | order.nl@etac.com | www.etac.nl

etac®

Ki by Etac

ROGUE XP

Zithoogte voorzijde en voorwielen

Voorwielmaat / Voorframe Taper / Zithoogte voorzijde

Taper geeft aan hoeveel smaller de beensteun is t.o.v. de zitbreedte; zie maat E op pagina 9.
De zithoogte voorzijde wordt gemeten vanaf de grond tot de bovenzijde van de framebuis aan de voorzijde van de zitmat. Zie maat F op pagina 9.
1 cm naar onder en boven verstelbaar.
6” voorwielen zijn niet mogelijk in combinatie met 85 ° en 90 ° voorframehoeken.

Taper	Wiel-maat	Zithoogte voorzijde (cm)														
❑ Recht	3”	❑ 34,5	❑ 35,5	❑ 37	❑ 38	❑ 39,5	❑ 40,5	❑ 42	❑ 43	❑ 44,5	❑ 45,5	❑ 47	❑ 48,5	❑ 49,5	❑ 51	❑ 52
	4”	❑ 35,5	❑ 37	❑ 38	❑ 39,5	❑ 40,5	❑ 42	❑ 43	❑ 44,5	❑ 45,5	❑ 47	❑ 48,5	❑ 49,5	❑ 51	❑ 52	
	5”	❑ 37	❑ 38	❑ 39,5	❑ 40,5	❑ 42	❑ 43	❑ 44,5	❑ 45,5	❑ 47	❑ 48,5	❑ 49,5	❑ 51	❑ 52		
	6”	❑ 38	❑ 39,5	❑ 40,5	❑ 42	❑ 43	❑ 44,5	❑ 45,5	❑ 47	❑ 48,5	❑ 49,5	❑ 51	❑ 52			
❑ 2,5 cm Taper	3”	❑ 42	❑ 43	❑ 44,5	❑ 45,5	❑ 47	❑ 48,5	❑ 49,5	❑ 51	❑ 52						
	4”	❑ 43	❑ 44,5	❑ 45,5	❑ 47	❑ 48,5	❑ 49,5	❑ 51	❑ 52							
	5”	❑ 44,5	❑ 45,5	❑ 47	❑ 48,5	❑ 49,5	❑ 51	❑ 52								
	6”	❑ 45,5	❑ 47	❑ 48,5	❑ 49,5	❑ 51	❑ 52									

Voorwielen

			Voorwielmaat			
			3”	4”	5”	6”
voorwielbreedte	0.75” Rollerblade	€ 0	❑	❑		
	0.75” Rollerblade met verlichting	€ 94	❑	❑	❑	
	1” Poly	€ 0		❑	❑	❑
	1” Poly, Aluminum velg	€ 147		❑	❑	
	1” Lucht	€ 108				❑
	1.5” Poly	€ 67		❑	❑	❑
	1.5” Soft Roll, Aluminum velg	€ 234	❑	❑	❑	❑

Voorvorken

❑ Standaard voorvork _____ € 0
❑ Enkelzijdige voorvork _____ € 168
❑ Frog Legs Ultra-Sport verende voorvork - zwart _____ € 567
Kleur altijd zwart ook in combinatie met geanodiseerd kleuren pakket.
❑ Gebruikersgewicht: _____ kg
❑ Frog Legs Phase 2 Carbon verende voorvork - zwart _____ € 567
Kleur altijd zwart ook in combinatie met geanodiseerd kleuren pakket.

Beensteun

Voetensteun

❑ “Open” Buis voetensteun _____ € 0
Niet met voetsteunbreedtes minder dan 24 cm. Zie maat G op pagina 9.
❑ “Open” Buis voetensteun ABS Plaat _____ € 42
Niet met voetsteunbreedtes minder dan 24 cm. Zie maat G op pagina 9.
❑ Aluminum in hoek verstelbaar _____ € 127
❑ Aluminum in hoek verstelbaar met verhoging _____ € 220
❑ Aluminum in hoek verstelbaar hoog gemonteerd _____ € 220
❑ Aluminium in hoek verstelbaar naar achteren opklapbaar _____ € 247
Niet met voetsteunbreedtes minder dan 24 cm. Zie maat G op pagina 9.
❑ Aluminum in hoek verstelbaar hoog gemonteerd, naar achteren opklapbaar _____ € 362
Niet in combinatie met voetsteunbreedtes groter dan 34.5cm. Zie maat G op pagina 9.

Beensteunlengte (cm)

Gemeten van de voorzijde van de zitmat tot de bovenzijde van de voetensteun aan de achterkant. Zie maat H op pagina 8. Houd rekening met de dikte van een zitkussen.

❑ 20	❑ 21,5	❑ 23	❑ 24	❑ 25,5	❑ 26,5
❑ 28	❑ 29	❑ 30,5	❑ 32	❑ 33	❑ 34,5
❑ 35,5	❑ 37	❑ 38	❑ 39,5	❑ 40,5	❑ 42
❑ 43	❑ 44,5	❑ 45,5	❑ 47	❑ 48,5	❑ 49,5

Gemeten onderbeenlengte ..... cm

Beensteunbeschermer

❑ Beensteunbeschermer (paar) _____ € 0
Niet mogelijk in combinatie met opklapbare voetenplaat.

Etac B.V. |Tinweg 8, 8445 PD Heerenveen | 0513 681 686 |order.nl@etac.com | www.etac.nl

etac®

Ki by Etac

ROGUE XP

Zithoogte achterzijde en achterwielen

Wielmaat / Zithoogte achterzijde

Kies de gewenste combinatie van achterwielmaat en zithoogte achterzijde.
Zithoogte achterzijde is achteraf instelbaar. Zie maat I op pagina 9.

Wiel-maat	Zithoogte achterzijde (cm)															
18”	❑ 29[1]	❑ 30,5	❑ 32	❑ 33	❑ 34,5	❑ 35,5	❑ 37	❑ 38	❑ 39,5	❑ 40,5	❑ 42	❑ 43	❑ 44,5	❑ 45,5	❑ 47	❑ 48,5
20”	❑ 32[1]	❑ 33	❑ 34,5	❑ 35,5	❑ 37	❑ 38	❑ 39,5	❑ 40,5	❑ 42	❑ 43	❑ 44,5	❑ 45,5	❑ 47	❑ 48,5	❑ 49,5	❑ 51
22”	❑ 34,5[1]	❑ 35,5	❑ 37	❑ 38	❑ 39,5	❑ 40,5	❑ 42	❑ 43	❑ 44,5	❑ 45,5	❑ 47	❑ 48,5	❑ 49,5	❑ 51		
24”	❑ 37[1]	❑ 38	❑ 39,5	❑ 40,5	❑ 42	❑ 43	❑ 44,5	❑ 45,5	❑ 47	❑ 48,5	❑ 49,5	❑ 51				
25”	❑ 38[1]	❑ 39,5	❑ 40,5	❑ 42	❑ 43	❑ 44,5	❑ 45,5	❑ 47	❑ 48,5	❑ 49,5	❑ 51					

[1] ***Alleen in combinatie met Low Profile achterband.***

One Arm Drive

❑ One Arm Drive _____ € 1.992

Uitsluitend in combinatie met 2° camber en standaard spaakwielen.

Wielmaat: ❑ 20” ❑ 22” ❑ 24”

Bediening: ❑ Links ❑ Rechts

Hoepel: ❑ Aluminum geanodiseerd _____ € 0
❑ Vinyl gecoat _____ € 268

Achterwielen

Geen selectie nodig bij gemaakte keuze One Arm Drive.

Scan de QR-code of bezoek op onze website de productpagina van Rogue XP (Opties -> Wielen) voor afbeeldingen van de diverse opties.

		Wielmaat				
	meerprijs	18”	20”	22”	24”	25”
MAXX Performance gespaakt	std	❑	❑	❑	❑	❑
Mag wielen zwart	€ 67		❑	❑	❑	
Mag wielen gekleurd	€ 135		❑	❑		
“Superlight” gespaakt	€ 427				❑	❑ [1]
Spinergy Spox	€ 1.103		❑	❑	❑	❑
Spinergy LX	€ 1.383			❑	❑	❑

1 Uitsluitend beschikbaar met Superlight en vinyl-gecoate hoepels.

Spinergy kleuren

Selecteer spaakkleur en hoepeltype voor Spinergy wielen.

Spaakkleur:

❑ Zwart ❑ Rood
❑ Wit ❑ Blauw
❑ Geel ❑ Roze [1]
❑ Groen [1] ❑ Paars [1]
❑ Oranje [1]

[1] ***Alleen beschikbaar op Spinergy LX wielen.***

Hoepelmontage

Alleen indien Aluminium Geanodiseerde of Gecoate hoepels gekozen worden.

❑ Smal gemonteerd (1,9 cm) _____ € 0
❑ Breed gemonteerd (3,2 cm) _____ € 0

Mag wielen gekleurd

Mag Color: ❑ Fluorescerend rood ❑ Wit
❑ Blauw ❑ Roze

Etac B.V. | Tinweg 8, 8445 PD Heerenveen | 0513 681 686 | order.nl@etac.com | www.etac.nl

etac®

Zithoogte achterzijde en achterwielen vervolg

Achterbanden

Full Profile

- ❑ Luchtband 1 3/8" _____ € 0
  Niet in combinatie met 25".
- ❑ Massief 1 3/8" _____ € 0
  Niet in combinatie met Superlight wielen of 25".
- ❑ Lucht met geschuimde binnenband 1 3/8" _____ € 107
  Niet in combinatie met Superlight wielen of 25".
- ❑ Schwalbe HS-127 1 3/8" _____ € 168
  Alleen in 24". Niet in combinatie met Magwielen.
- ❑ Euro Trek Knobby 1 3/8" _____ € 127
  Alleen in combinatie met 24".

Low Profile

- ❑ Sentinel Solid 1" _____ € 127
  Niet in combinatie met Superlight wielen.
- ❑ Lucht 1" _____ € 127
  Niet in combinatie met Magwielen.
- ❑ Schwalbe One 1" _____ € 168
  Alleen op 24" en 25" wielmaten. Niet in combinatie met Mag wielen.
- ❑ Schwalbe Marathon Plus Evolution 1" _____ € 181
  Alleen op 24" 25" en 26"wielmaten. Niet in combinatiemet Mag wielen.

Hoepels

Geen selectie nodig bij gemaakte keuze One Arm Drive.

Standaard hoepels

- ❑ Aluminum geanodiseerd _____ € 0
- ❑ Superlight aluminum geanodiseerd _____ € 67
  Alleen in combinatie met 24" and 25" Superlight en Spinergy wielen.
- ❑ Gecoat _____ € 127
- ❑ Projection (8 verticale knoppen) _____ € 422
  Alleen in combinatie met 22", 24", 25" en 26" spaakwielen & 24" Magwielen.
- ❑ Spinergy Flex hoepel _____ € 800
  Alleen in combinatie met 24" en 25" Spinergy LX Wheels.
- ❑ Zonder hoepels _____ € 0

Ergonomic Fit Hoepels

Niet in combinatie met 18" of 20" wielmaat of 22" Magwielen.

- ❑ Ergonomic Fit hoepel zonder duimgrip _____ € 460
- ❑ Ergonomic Fit hoepel met standaard duimgrip _____ € 594
- ❑ Ergonomic Fit hoepel met extra duimgrip _____ € 659
- ❑ Ergonomic Fit Lite hoepel zonder duimgrip _____ € 460
- ❑ Ergonomic Fit Lite hoepel met duimgrip _____ € 594
- ❑ Ergonomic Fit Lite hoepel met extra duimgrip _____ € 659

Hoepels aanvullende opties

- ❑ 3M Micro Grip _____ € 87
  Niet in combinatie met gecoate of Projection hoepels.

Assen

Geen selectie nodig bij gemaakte keuze Trommelremmen.

- ❑ Quick Release _____ € 0
- ❑ Quad Quick Release _____ € 235
  Niet in combinatie met Magwielen.

Achterwiel camber

Indien One Arm Drive geselecteerd is: kies 2°.

- ❑ 0°
- ❑ 2°
- ❑ 4°
- ❑ 6°
- ❑ 8°

Balanspositie achterwielen

Gemeten van de voorzijde van de rugbuis tot het hart van de achteras. Zie maat J op pagina 9.

Amputatie-posities

- ❑ -38 mm
- ❑ -32 mm
- ❑ -25 mm
- ❑ -19 mm
- ❑ -13 mm
- ❑ -6 mm
- ❑ 0
- ❑ + 6mm

Standaard posities

- ❑ 13 mm
- ❑ 19 mm
- ❑ 25 mm
- ❑ 32 mm
- ❑ 38 mm
- ❑ 44 mm
- ❑ 51 mm
- ❑ 57 mm
- ❑ 64 mm
- ❑ 70 mm
- ❑ 76 mm
- ❑ 83 mm
- ❑ 89 mm
- ❑ 98 mm
- ❑ 102 mm
- ❑ 108 mm

Achterwiel spacing

Gemeten van de buitenzijde van de rug tot de binnenzijde van het wiel.
Vanuit de gemaakte keuze nog 1 cm naar buiten te verstellen.
Kies bij In hoogte verstelbare armsteunen altijd voor 40 mm spacing of meer. Kies bij 0° camber altijd 25 mm spacing of meer.
Zie maat K op pagina 9.

- ❑ 20 mm
- ❑ 25 mm
- ❑ 30 mm
- ❑ 40 mm
- ❑ 45 mm

Etac B.V. | Tinweg 8, 8445 PD Heerenveen | 0513 681 686 | order.nl@etac.com | www.etac.nl

Ki by Etac

ROGUE XP

Remmen

Remmen

- ❑ Zonder remmen _____ € 0
- ❑ Drukremmen _____ € 0
- ❑ Drukremmen, verzonken montage _____ € 0
- ❑ Trekremmen _____ € 0
- ❑ Schaarremmen _____ € 47
- ❑ Korte slag schaarremmen _____ € 168
- ❑ Low Profile schaarremmen _____ € 61
  Niet in combinatie met massieve banden of remverlengers.

Remmen aanvullende opties

- ❑ Remverlengers _____ € 96
  Alleen in combinatie met duw- of trekremmen.
- ❑ Terugrol-beveiliging t.b.v. bergop rijden _____ € 204
  Alleen in combinatie met duwremmen en luchtbanden of luchtbanden met geschuimde binnenband.

Armsteunen

Armsteunen

In hoogte verstelbare armsteunen (hoogte 21,5 - 34,5 cm)
Niet met zitdiepte kleiner dan 33 cm. 38 mm minimum achterwiel spacing.
- ❑ kort (23 cm) _____ € 454
- ❑ lang (34,5 cm) _____ € 454

In hoogte verstelbare armsteunen laag (hoogte 19 - 28 cm)
Niet met zitdiepte kleiner dan 30,5 cm. 38 mm minimum achterwiel spacing.
- ❑ kort (23 cm) _____ € 454
- ❑ lang (34,5 cm) _____ € 454

Rond Opklapbaar
Niet in combinatie met polstering. Alleen met vaste rughoogte.
- ❑ kort (23 cm) _____ € 67
- ❑ lang (34,5 cm) _____ € 67

- ❑ Kort swing-away (hoogte 18 - 23 cm) _____ € 247
  Niet in combinatie met polstering of naar buiten gebogen rugbuizen.
- ❑ Lang swing-away (hoogte 24 - 28 cm) _____ € 247
  Niet in combinatie met polstering of naar buiten gebogen rugbuizen.
- ❑ Kort swing-away met kledingbeschermer (hoogte 18 - 23 cm) _____ € 380
  Inclusief composiet kledingbeschermers met vaste ontvangst. Niet in combinatie met polstering of naar buiten gebogen rugbuizen.
- ❑ Lang swing-away met kledingbeschermer (hoogte 24 - 28 cm) € 380
  Inclusief composiet kledingbeschermers met vaste ontvangst. Niet in combinatie met polstering of naar buiten gebogen rugbuizen.
- ❑ Zonder armsteunen _____ € 0

Polstering

Niet in combinatie met opklapbare of swing-away armsteunen.
Lange uitvoeringen niet in combinatie met kindermodel armsteunen.

- ❑ Standaard polstering _____ € 0
- ❑ Waterfall polstering, rond naar binnen lopend _____ € 34
  Niet in combinatie met in hoek verstelbare opklapbare armsteunen.
- ❑ Foam _____ € 0
  Alleen in combinatie met in hoek verstelbare opklapbare armsteunen.

Kledingbeschermers en spatborden

Geen selectie nodig bij gemaakte keuze voor In hoogte instelbare armsteunen of swing-away armsteunen met kledingbeschermers.

Uitneembare kledingbeschermers - klembevestiging

- ❑ Composiet kledingbeschermers - klembevestiging _____ € 194
  Vanaf zitdiepte 30,5 cm.
- ❑ Aluminium spatborden
  Vanaf zitdiepte 30,5 cm.
  - ❑ matzwart _____ € 370
  - ❑ meegespoten in gekozen framekleur _____ € 436
    niet in Hydrographics prints mogelijk.
- ❑ Carbon spatborden _____ € 651
  Niet in combinatie met een instelbare zitdiepte groter dan 1 cm.

Uitneembare kledingbeschermers - vaste ontvangst

- ❑ Composiet kledingbeschermers _____ € 234
  Vanaf zitdiepte 30,5 cm.
- ❑ Aluminium spatborden
  Vanaf zitdiepte 30,5 cm.
  - ❑ matzwart _____ € 410
- ❑ meegespoten in gekozen framekleur _____ € 475
  niet in Hydrographics prints mogelijk.
- ❑ Carbon spatborden _____ € 691
  Niet in combinatie met een instelbare zitdiepte groter dan 1 cm.

Etac B.V. | Tinweg 8, 8445 PD Heerenveen | 0513 681 686 | order.nl@etac.com | www.etac.nl

etac®

Ki by Etac

ROGUE XP

Accessories

Vijfde wiel

Afneembaar achterwiel. Op aanvraag in combinatie met anti-kiep. Niet in combinatie met wielmaat 25".

- ❑ Standaard vijfde wiel _____ € 280
- ❑ Dynamisch vijfde wiel _____ € 280

Rubber t.b.v. vering: ❑ Zacht ❑ Stevig

Beide rubbers worden meegeleverd, de gekozen optie wordt af-fabriek gemonteerd.

Antikiep

Op aanvraag in combinatie met een vijfde wiel.

- ❑ Zonder antikiep _____ € 0
- ❑ Antikiep, draaibaar (paar) _____ € 186
- ❑ Antikiep, opklapbaar (paar) _____ op aanvraag

Positioneringsgordel

- ❑ 4 cm breed, met autogordel-sluiting _____ € 94
- ❑ 4 cm breed, met autogordel-sluiting gepolsterd _____ € 206
- ❑ 2,5 cm breed, met autogordel-sluiting _____ € 93
- ❑ 2,5 cm breed, met autogordel-sluiting gepolsterd _____ € 206
- ❑ 5 cm gordel, met vliegtuigsluiting _____ € 147

Bodypoint Evoflex - Pelvic stabilizer _____ € 256

Maat:
- ❑ Small (40 - 60 cm)
- ❑ Medium (50 - 75 cm)
- ❑ Large (65 - 95 cm)

Gordel montageset

- ❑ Ki Mobility gordelmontageset _____ € 47
- ❑ Bodypoint gordelmontageset _____ € 141

Spaakbeschermers

Informeer bij onze productspecialisten naar de mogelijkheden

Kuitband

- ❑ Velcro (klittenband) naspanbaar _____ € 47
- ❑ Gepolsterd Velcro (klittenband) naspanbaar _____ € 91
- ❑ Bodypoint gepolsterd AeroMesh _____ € 138

Overige accessoires

- ❑ Gereedschapsset _____ € 61
- ❑ Afneembare tas onder zitting klein model _____ € 67
- ❑ Afneembare tas onder zitting groot model _____ € 101
  Vanaf zitbreedte 35,5 cm.
- ❑ Ki Mobility Rugzak kids _____ € 64
- ❑ Ki Mobility Rugzak _____ € 83
  Vanaf zitbreedte 28 cm.
- ❑ Framebeschermers Zwart Neopreen _____ € 113
- ❑ Stokhouder _____ € 262

Etac B.V. | Tinweg 8, 8445 PD Heerenveen | 0513 681 686 | order.nl@etac.com | www.etac.nl

etac®

Ki by Etac

ROGUE XP

Scan de QR-code of kijk op de website voor de kleurvoorbeelden (tabblad *Opties*).

Kleuren

Kies de gewenste frame- en accentkleur. De accentkleur wordt gebruikt op de rugstabilisatiestang.

Hoogglans framekleur

- ❑ Black _____ € 0
- ❑ Yellow _____ € 0
- ❑ Light Pink _____ € 0
- ❑ Dark Pink _____ € 0
- ❑ Glacier Blue _____ € 0
- ❑ Electric Green _____ € 0
- ❑ Radiant Orange _____ € 0
- ❑ Opalescent Violet _____ € 0
- ❑ Purple Plum _____ € 0
- ❑ Rich Teal _____ € 0
- ❑ Metalic Orange _____ € 0
- ❑ Granny Smith _____ € 0
- ❑ Candy Red _____ € 0
- ❑ Candy Blue _____ € 0
- ❑ Candy Purple _____ € 0
- ❑ Blue Steel Metallic _____ € 0

Hoogglans accentkleur

- ❑ Black _____ € 0
- ❑ Yellow _____ € 0
- ❑ Light Pink _____ € 0
- ❑ Dark Pink _____ € 0
- ❑ Glacier Blue _____ € 0
- ❑ Electric Green _____ € 0
- ❑ Radiant Orange _____ € 0
- ❑ Opalescent Violet _____ € 0
- ❑ Purple Plum _____ € 0
- ❑ Rich Teal _____ € 0
- ❑ Metalic Orange _____ € 0
- ❑ Granny Smith _____ € 0
- ❑ Candy Red _____ € 0
- ❑ Candy Blue _____ € 0
- ❑ Candy Purple _____ € 0
- ❑ Blue Steel Metallic _____ € 0

Mat framekleur

- ❑ Tactical Green _____ € 0
- ❑ Dry Earth Tan _____ € 0
- ❑ White _____ € 0
- ❑ Shadow Black _____ € 0
- ❑ Bright Red _____ € 0
- ❑ Royal Blue _____ € 0
- ❑ Charcoal Grey _____ € 0
- ❑ Iridescent Navy _____ € 0
- ❑ Iridescent Burgundy _____ € 0

Mat accentkleur

- ❑ Tactical Green _____ € 0
- ❑ Dry Earth Tan _____ € 0
- ❑ White _____ € 0
- ❑ Shadow Black _____ € 0
- ❑ Bright Red _____ € 0
- ❑ Royal Blue _____ € 0
- ❑ Charcoal Grey _____ € 0
- ❑ Iridescent Navy _____ € 0
- ❑ Iridescent Burgundy _____ € 0

Accentkleur anodisering

Anodisering in kleur is van toepassing op: rugmontageplaat, rugontgrendelbehuizing, camber-as, achterasverstelling, zijschot-ontvangstdelen, balhoofden en voorvorken.

- ❑ Black _____ € 0
- ❑ Blue _____ € 219
- ❑ Bright Green _____ € 219
- ❑ Orange _____ € 219
- ❑ Pewter _____ € 219
- ❑ Pink _____ € 219
- ❑ Purple _____ € 219
- ❑ Red _____ € 219
- ❑ Gold _____ € 219

Formulier opslaan

Klik op nevenstaande knop of sla het ingevulde pasformulier op en verzend het naar order.nl@etac.com voor een prijsopgave.
Dit bestand moet worden geopend in Adobe Acrobat. De knop werkt in de meeste Internetbrowsers niet correct.

Etac B.V. | Tinweg 8, 8445 PD Heerenveen | 0513 681 686 | order.nl@etac.com | www.etac.nl

etac®

Tekeningen

A. Zitframe-breedte *Zie tekening 1*

Gemeten vanaf de buitenzijde van de zitframebuis tot aan de buitenzijde van de andere zitframebuis.
LET OP: de effectieve zitbreedte is 2,5 cm groter dan de framebreedte i.v.m. de naar buiten gemonteerde armsteunen.

B. Zitdiepte *Zie tekening 3*

Gemeten van de voorzijde van de rugbuis tot aan de voorzijde van de zitmat.

C. Voorframelengte t.o.v. zitmat. *Zie tekening 2*

In de Performance (0 cm) uitvoering begint de kromming van het voorframe direct voor de zitmat. Hierdoor blijft de totale rolstoel kort en beter te manoeuvreren. De 2,5 en 5 cm posities hebben een langer voorframe, waardoor de rolstoel stabieler wordt. Het rechte framedeel voor de zitmat kan gebruikt worden bij transfers.

D. Voorframehoek *Zie tekening 3*

Hoek tussen de voorzijde van de zitbuis en de grond.

E. Voetsteun Taper *Zie tekening 1*

Taper geeft aan hoeveel smaller de beensteun is t.o.v. de zitbreedte

F. Zithoogte voorzijde *Zie tekening 1*

Gemeten van de vloer tot de bovenzijde zitbuis aan de voorzijde zitmat.

G. Voetensteunbreedte *Zie tekening 1*

Gemeten van de de binnenzijde van de voorframebuis tot de binnenzijde van de andere voorframebuis. Voetensteunbreedte staat aangegeven voor iedere zitbreedte i.c.m. gekozen taper.

Zitbreedte	Recht	5 cm Taper
Buitenzijde zitbuizen (A)	ca. 5 cm smaller dan zitbreedte	ca. 10 cm smaller dan Zitbreedte
25,5 cm (10”)	19 cm	
28 cm (11”)	21,5 cm	
30,5 cm (12”)	24 cm	19 cm
33 cm (13”)	26,5 cm	21,5 cm
35,5 (14”)	29 cm	24 cm
38 cm (15”)	32 cm	26,5 cm
40,5 cm (16”)	34,5 cm	29 cm
43 cm (17”)	37 cm	32 cm
45,5 cm (18”)	39,5 cm	34,5 cm

H. Beensteunlengte *Zie tekening 3*

Gemeten van de voorzijde van de zitmat tot aan de bovenzijde aan de achterzijde van de voetenplaat.

I. Zithoogte achterzijde *Zie tekening 3*

Gemeten van de vloer tot de bovenzijde van de zitbuis aan de voorzijde van de rugbuis. Zithoogte achter is achteraf instelbaar.

J. Balanspositie *Zie tekening 3*

Gemeten van de voorzijde van de rugbuis tot het hart van de achteras. Bij 0 mm zit de achteras recht onder de rugbuis.

K. Achterwiel spacing *Zie tekening 1*

Wordt gemeten van de buitenzijde van de rugbuis tot de binnenzijde van de achterband. Vanuit de gemaakte keuze nog 1 cm naar buiten te verstellen.

Tekening 1

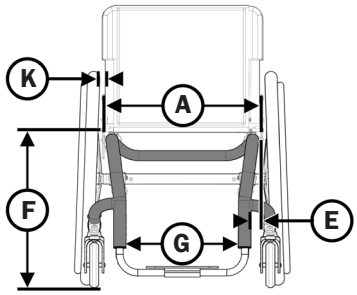

Tekening 2

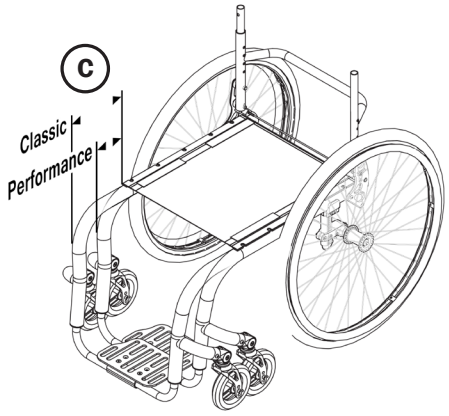

Tekening 3

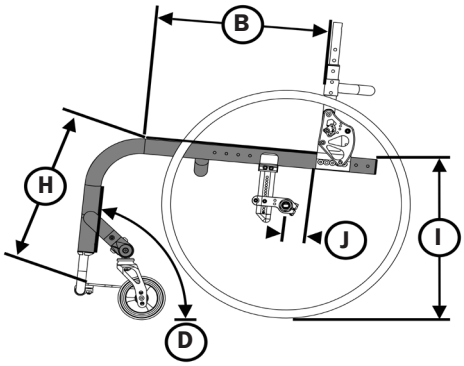

Etac B.V. |Tinweg 8, 8445 PD Heerenveen | 0513 681 686 |order.nl@etac.com | www.etac.nl