Kiz Mobility by Etac

ROGUE DT

Etac B.V. Tinweg 8, 8445 PD Heerenveen
Telefoon NL: +31 (0)513 68 16 86
Telefoon BE: +32 (0)5 058 08 27 E-mail: contact.nl@etac.com

Bedrijf: | Verzenden naar:

Accountnummer: | Datum: | Adres:

☐Offerte: ☐PO Number: | Plaats: | State:

ATP: | Postcode: | Telefoon:

Bestemd voor: | E-mail:

Bijbehorend offerte-/ordernummer: | Geldig vanaf: 9/22/2026

Rogue DT **€3787**

300 lb / Maximaal gebruikersgewicht van 135kg

Frame

Zitframebreedte

Zie referentiepagina (A)

- ☐ 12" (30,5cm) [DTSWT012] €0
- ☐ 13" (33cm) [DTSWT013] €0
- ☐ 14" (35,5cm) [DTSWT014] €0
- ☐ 15" (38cm) [DTSWT015] €0
- ☐ 16" (40,5cm) [DTSWT016] €0
- ☐ 17" (43cm) [DTSWT017] €0
- ☐ 18" (45,5cm) [DTSWT018] €0
- ☐ 19" (48,5cm) [DTSWT019] €0
- ☐ 20" (51cm) [DTSWT020] €543

Zitdiepte

Zie referentiepagina (B)

- ☐ 12" (30,5cm) [DTSDE012] €0
- ☐ 13" (33cm) [DTSDE013] €0
- ☐ 14" (35,5cm) [DTSDE014] €0
- ☐ 15" (38cm) [DTSDE015] €0
- ☐ 16" (40,5cm) [DTSDE016] €0
- ☐ 17" (43cm) [DTSDE017] €0
- ☐ 18" (45,5cm) [DTSDE018] €0
- ☐ 19" (48,5cm) [DTSDE019] €0
- ☐ 20" (51cm) [DTSDE020] €543

Transportbevestiging

Niet achteraf te monteren. De transportoptie is niet beschikbaar met een vastgelaste rugleuning.

- ☐ Transportbevestiging [DTTRNOPT] €466
- ☐ Zonder [DTTRNOP2] €0

Zitting opties

Een vaste zitplank is niet beschikbaar met ergozit.

- ☐ Standaard zitmat [DTSSS001] €0
- ☐ Aluminium zitplaat [DTACC004] €387

Zitdiepteverstelling

Bij een vastgelaste rugleuning hoeft geen achterwaartse verstelling te worden geselecteerd

- ☐ Zonder zitdiepteverstelling [DTAD05] €0
- ☐ 1/2" (1,25cm) [DTAD06] €0
- ☐ 1" (2,5cm) [DTAD01] €102
- ☐ 2" (5cm) [DTAD02] €202

Voorframelengte t.o.v. zitmat

Zie referentiepagina (C)

- ☐ 0" (0cm) (Performance) [DTSP01] €0
- ☐ 1" (2,5cm) [DTSP03] €0
- ☐ 2" (5cm) (Classic) [DTSP02] €0

Voorframehoek

Zie referentiepagina (D). Voorwielen van 6 inch zijn niet beschikbaar met 85° en 90°.

- ☐ 90° [DTFA01] €178
- ☐ 85° [DTFA03] €0
- ☐ 80° [DTFA02] €0
- ☐ 75° [DTFA04] €0

Ergozit

Zie referentiepagina (E). Aanbevolen voor gebruik met luchtkussens.

- ☐ Zonder [DTERD000] €0

			Gebruik de selectie voor zitdiepte								
		Prijs	12"	13"	14"	15"	16"	17"	18"	19"	20"
Diepte van de Ergozit	5"	€265	☐	☐	☐	☐	☐	☐	☐	☐	☐
	6"		☐	☐	☐	☐	☐	☐	☐	☐	☐
	7"			☐	☐	☐	☐	☐	☐	☐	☐
	8"				☐	☐	☐	☐	☐	☐	☐
	9"					☐	☐	☐	☐	☐	☐

Etac B.V. Tinweg 8, 8445 PD Heerenveen
Telefoon NL: +31 (0)513 68 16 86
Telefoon BE: +32 (0)5 058 08 27 E-mail: contact.nl@etac.com

Rugleuning

Type rugleuning

Een vastgelaste rugleuning is vereist voor vastgeschroefde en vaste kledingbeschermerbevestiging. Een vastgelaste rugleuning is niet beschikbaar met de transportoptie of opklapbare armsteunen. Bij de combinatie van een vastgelaste rugleuning en een rugbuis met vaste hoogte is de maximale rughoogte 40,5cm. Een vastgelaste rugleuning is 0,5kg lichter.

- ☐ Neerklapbare/vergrendelbare rugleuning [DTBCK018] €0
- ☐ Niet-neerklapbare rugleuning (gelast) [DTBCK019] €183

Rugbuis / Hoogtebereik / Rughoogte

Een rugbuis met vaste hoogte is niet beschikbaar met rugbekleding in combinatie met een inklapbare/vergrendelbare rugleuning. Een neerklapbare duwhandvatis niet beschikbaar bij rughoogten van 28cm en lager.

Rugbuis	Prijs	Hoogtebereik	Rughoogte				
In hoogte verstelbaar	€0	☐ Kort [DTBOP025]	☐ 11" (28cm)	☐ 12" (30,5cm)	☐ 13" (33cm)	☐ 14" (35,5cm)	
		☐ Middel [DTBOP026]	☐ 13" (33cm)	☐ 14" (35,5cm)	☐ 15" (38cm)	☐ 16" (40,5cm)	☐ 17" (43cm)
		☐ Hoog [DTBOP027]	☐ 17" (43cm)	☐ 18" (45,5cm)	☐ 19" (48,5cm)	☐ 20" (51cm)	
Vaste hoogte	€0	☐ Vast [DTBOP011]	☐ 9" (23cm)	☐ 10" (25,5cm)	☐ 11" (28cm)	☐ 12" (30,5cm)	☐ 13" (33cm)
			☐ 14" (35,5cm)	☐ 15" (38cm)	☐ 16" (40,5cm)	☐ 17" (43cm)	☐ 18" (45,5cm)

Rughoek

-6°, +/-9° en -12° zijn niet beschikbaar met een vastgelaste rugleuning. Standaard is 90 ° ten opzichte van de vloer. Negatief (-°) sluit de rughoek, positief (+°) opent de rughoek.

- ☐ Standaard [DTSBA001] €0
- ☐ +3° [DTSBA002] €0
- ☐ +6° [DTSBA003] €0
- ☐ +9° [DTSBA004] €0
- ☐ -3° [DTSBA005] €0
- ☐ -6° [DTSBA006] €0
- ☐ -9° [DTSBA007] €0
- ☐ -12° [DTSBA008] €0

Rugbekledingsoptie

Niet beschikbaar met een rugbuis met vaste hoogte in combinatie met een neerklapbare/vergrendelbare rugleuning of bij rughoogten van 23-25,5cm. Als zowel bekleding als een Axiom-rugleuning is geselecteerd, wordt de bekleding gemonteerd.

- ☐ Gepolsterd, met klittenband verstelbaar en met standaard rugbekleding [DTBUP001] €0
- ☐ Gepolsterd, met klittenband verstelbaar en met Air mesh rugbekleding [DTBUP006] €114
- ☐ Naspanbare rugbespanning met standaard rugbekleding [DTBUP002] €428
- ☐ Naspanbare rugbespanning met Air Mesh-rugbekleding [DTBUP007] €547
- ☐ Zonder [DTBUP003] (€10)

Duwhandvatten

Het laagprofiel duwhandvat is 5cm korter dan de standaard duwhandvatten. De opbouw duwhandvatten komen 2,5 - 5cm boven de rughoogte uit.

- ☐ Zonder duwhandvatten [DTBCK008] €0
- ☐ Standaard duwhandvatten [DTBCK004] €138
- ☐ Laagprofiel duwhandvatten [DTBCK007] €194
- ☐ Opbouw duwhandvatten [DTBOP005] €257
- ☐ Neerklapbare duwhandvatten [DTBCK006] €257

Duwhandvat

Duwhandgrepen zijn afneembaar en in hoogte verstelbaar

- ☐ Enkel duwhandvat [DTBOP007] €240
- ☐ Dubbel duwhandvat [DTBOP006] €482

Stabilisatiestang

Verstelbare hoogte is niet beschikbaar met een vastgelaste rugleuning. Niet-verstelbare hoogte is niet beschikbaar met een rugbuis met vaste hoogte in combinatie met een neerklapbare/vergrendelbare rugleuning.

- ☐ In hoogte verstelbare stabilisatiestang [DTBCK001] €110
- ☐ Niet in hoogte verstelbare stabilisatiestang [DTBCK010] €0

Axiom-rugleuning

Zie de Axiom prijslijst voor alle modellen en bevestigingsmogelijkheden

Type Rug

- ☐ Axiom Posterior rug [DTAOAXPB] €0

Beslag Voor de Achterzijde

- ☐ DEX [DEX] €0
- ☐ LWX [LWX] €0

Etac B.V. Tinweg 8, 8445 PD Heerenveen
Telefoon NL: +31 (0)513 68 16 86
Telefoon BE: +32 (0)5 058 08 27 E-mail: contact.nl@etac.com

Framehoogte voor en voorwielen

Voorwielmaat / Taper / Framehoogte voor

Zie referentiepagina (G, I). Selecteer eerst de taper, vervolgens het voorwiel en daarna de framehoogte voor. Een Y-Taper van 5cm of V-taper is niet beschikbaar met een voorframehoek van 75°.

Voetsteun-versmalling	Prijs	Voorwielmaat	Framehoogte voor											
☐ Recht [DTFT00]	€0	3"	☐ 13.5" (34,5cm)	☐ 14" (35,5cm)	☐ 14.5" (37cm)	☐ 15" (38cm)	☐ 15.5" (39,5cm)	☐ 16" (40,5cm)	☐ 16.5" (42cm)	☐ 17" (43cm)	☐ 17.5" (44,5cm)	☐ 18" (45,5cm)	☐ 18.5" (45,5cm)	☐ 19" (48,5cm)
			☐ 19.5" (49,5cm)	☐ 20" (51cm)	☐ 20.5" (52cm)									
		4"	☐ 14" (35,5cm)	☐ 14.5" (37cm)	☐ 15" (38cm)	☐ 15.5" (39,5cm)	☐ 16" (40,5cm)	☐ 16.5" (42cm)	☐ 17" (43cm)	☐ 17.5" (44,5cm)	☐ 18" (45,5cm)	☐ 18.5" (45,5cm)	☐ 19" (48,5cm)	☐ 19.5" (49,5cm)
			☐ 20" (51cm)	☐ 20.5" (52cm)										
		5"	☐ 14.5" (37cm)	☐ 15" (38cm)	☐ 15.5" (39,5cm)	☐ 16" (40,5cm)	☐ 16.5" (42cm)	☐ 17" (43cm)	☐ 17.5" (44,5cm)	☐ 18" (45,5cm)	☐ 18.5" (45,5cm)	☐ 19" (48,5cm)	☐ 19.5" (49,5cm)	☐ 20" (51cm)
			☐ 20.5" (52cm)											
		6"	☐ 15" (38cm)	☐ 15.5" (39,5cm)	☐ 16" (40,5cm)	☐ 16.5" (42cm)	☐ 17" (43cm)	☐ 17.5" (44,5cm)	☐ 18" (45,5cm)	☐ 18.5" (45,5cm)	☐ 19" (48,5cm)	☐ 19.5" (49,5cm)	☐ 20" (51cm)	☐ 20.5" (52cm)
☐ 1" Y-Taper (2,5cm) [DTFT01]	€0	3"	☐ 16.5" (42cm)	☐ 17" (43cm)	☐ 17.5" (44,5cm)	☐ 18" (45,5cm)	☐ 18.5" (45,5cm)	☐ 19" (48,5cm)	☐ 19.5" (49,5cm)	☐ 20" (51cm)	☐ 20.5" (52cm)			
		4"	☐ 17" (43cm)	☐ 17.5" (44,5cm)	☐ 18" (45,5cm)	☐ 18.5" (45,5cm)	☐ 19" (48,5cm)	☐ 19.5" (49,5cm)	☐ 20" (51cm)	☐ 20.5" (52cm)				
		5"	☐ 17.5" (44,5cm)	☐ 18" (45,5cm)	☐ 18.5" (45,5cm)	☐ 19" (48,5cm)	☐ 19.5" (49,5cm)	☐ 20" (51cm)	☐ 20.5" (52cm)					
		6"	☐ 19" (48,5cm)	☐ 19.5" (49,5cm)	☐ 20" (51cm)	☐ 20.5" (52cm)								
☐ 2" Y-Taper (5cm) [DTFT02]	€0	3"	☐ 16.5" (42cm)	☐ 17" (43cm)	☐ 17.5" (44,5cm)	☐ 18" (45,5cm)	☐ 18.5" (45,5cm)	☐ 19" (48,5cm)	☐ 19.5" (49,5cm)	☐ 20" (51cm)	☐ 20.5" (52cm)			
		4"	☐ 17" (43cm)	☐ 17.5" (44,5cm)	☐ 18" (45,5cm)	☐ 18.5" (45,5cm)	☐ 19" (48,5cm)	☐ 19.5" (49,5cm)	☐ 20" (51cm)	☐ 20.5" (52cm)				
		5"	☐ 17.5" (44,5cm)	☐ 18" (45,5cm)	☐ 18.5" (45,5cm)	☐ 19" (48,5cm)	☐ 19.5" (49,5cm)	☐ 20" (51cm)	☐ 20.5" (52cm)					
		6"	☐ 19" (48,5cm)	☐ 19.5" (49,5cm)	☐ 20" (51cm)	☐ 20.5" (52cm)								
☐ 3.5° V-Taper [DTFT05]	€0	3"	☐ 13.5" (34,5cm)	☐ 14" (35,5cm)	☐ 14.5" (37cm)	☐ 15" (38cm)	☐ 15.5" (39,5cm)	☐ 16" (40,5cm)	☐ 16.5" (42cm)	☐ 17" (43cm)	☐ 17.5" (44,5cm)	☐ 18" (45,5cm)	☐ 18.5" (45,5cm)	☐ 19" (48,5cm)
			☐ 19.5" (49,5cm)	☐ 20" (51cm)	☐ 20.5" (52cm)									
		4"	☐ 14" (35,5cm)	☐ 14.5" (37cm)	☐ 15" (38cm)	☐ 15.5" (39,5cm)	☐ 16" (40,5cm)	☐ 16.5" (42cm)	☐ 17" (43cm)	☐ 17.5" (44,5cm)	☐ 18" (45,5cm)	☐ 18.5" (45,5cm)	☐ 19" (48,5cm)	☐ 19.5" (49,5cm)
			☐ 20" (51cm)	☐ 20.5" (52cm)										
		5"	☐ 14.5" (37cm)	☐ 15" (38cm)	☐ 15.5" (39,5cm)	☐ 16" (40,5cm)	☐ 16.5" (42cm)	☐ 17" (43cm)	☐ 17.5" (44,5cm)	☐ 18" (45,5cm)	☐ 18.5" (45,5cm)	☐ 19" (48,5cm)	☐ 19.5" (49,5cm)	☐ 20" (51cm)
			☐ 20.5" (52cm)											
		6"	☐ 15" (38cm)	☐ 15.5" (39,5cm)	☐ 16" (40,5cm)	☐ 16.5" (42cm)	☐ 17" (43cm)	☐ 17.5" (44,5cm)	☐ 18" (45,5cm)	☐ 18.5" (45,5cm)	☐ 19" (48,5cm)	☐ 19.5" (49,5cm)	☐ 20" (51cm)	☐ 20.5" (52cm)
☐ 7° V-Taper [DTFT06]	€0	3"	☐ 13.5" (34,5cm)	☐ 14" (35,5cm)	☐ 14.5" (37cm)	☐ 15" (38cm)	☐ 15.5" (39,5cm)	☐ 16" (40,5cm)	☐ 16.5" (42cm)	☐ 17" (43cm)	☐ 17.5" (44,5cm)	☐ 18" (45,5cm)	☐ 18.5" (45,5cm)	☐ 19" (48,5cm)
			☐ 19.5" (49,5cm)	☐ 20" (51cm)	☐ 20.5" (52cm)									
		4"	☐ 14" (35,5cm)	☐ 14.5" (37cm)	☐ 15" (38cm)	☐ 15.5" (39,5cm)	☐ 16" (40,5cm)	☐ 16.5" (42cm)	☐ 17" (43cm)	☐ 17.5" (44,5cm)	☐ 18" (45,5cm)	☐ 18.5" (45,5cm)	☐ 19" (48,5cm)	☐ 19.5" (49,5cm)
			☐ 20" (51cm)	☐ 20.5" (52cm)										
		5"	☐ 14.5" (37cm)	☐ 15" (38cm)	☐ 15.5" (39,5cm)	☐ 16" (40,5cm)	☐ 16.5" (42cm)	☐ 17" (43cm)	☐ 17.5" (44,5cm)	☐ 18" (45,5cm)	☐ 18.5" (45,5cm)	☐ 19" (48,5cm)	☐ 19.5" (49,5cm)	☐ 20" (51cm)
			☐ 20.5" (52cm)											
		6"	☐ 15" (38cm)	☐ 15.5" (39,5cm)	☐ 16" (40,5cm)	☐ 16.5" (42cm)	☐ 17" (43cm)	☐ 17.5" (44,5cm)	☐ 18" (45,5cm)	☐ 18.5" (45,5cm)	☐ 19" (48,5cm)	☐ 19.5" (49,5cm)	☐ 20" (51cm)	☐ 20.5" (52cm)

Etac B.V. Tinweg 8, 8445 PD Heerenveen
Telefoon NL: +31 (0)513 68 16 86
Telefoon BE: +32 (0)5 058 08 27 E-mail: contact.nl@etac.com

Voorwielen

		Voorwielmaat				
		Prijs	3"	4"	5"	6"
Type voorwiel	.75" Rollerblade	€103	☐ [DTCAS002]	☐ [DTCAS004]		
	.75" Rollerblade met verlichting	€103	☐ [DTCAS001]	☐ [DTCAS005]	☐ [DTCAS033]	
	1.25" Soft Roll	€0		☐ [DTCAS006]	☐ [DTCAS010]	☐ [DTCAS014]
	1" Poly aluminium	€160		☐ [DTCAS007]	☐ [DTCAS011]	
	1" luchtband	€118				☐ [DTCAS017]
	1.5" Soft Roll	€0		☐ [DTCAS032]	☐ [DTCAS025]	☐ [DTCAS026]
	1.5" Soft Roll aluminium	€256	☐ [DTCAS003]	☐ [DTCAS009]	☐ [DTCAS013]	☐ [DTCAS016]

Voorvorken

- ☐ Standaard voorvork [DTFRK001] €0
- ☐ Enkelzijdige voorvork [DTFRK003] €209
- ☐ Frog Legs II-verende voorvork [DTCST014] €619

Voetsteun

Voetplaten

Zie referentiepagina (L). Open buis en naar achter opklapbare voetsteunen zijn niet beschikbaar met V-taper.

- ☐ Open buis voetplaat [DTFPL004] €0
- ☐ Open voetplaat met ABS-afdekplaat [DTFPL005] €46
- ☐ Open voetplaat met carbonvezelafdekplaat [DTFPL027] €276
- ☐ In hoek verstelbare aluminium voetplaat [DTFPL006] €138
- ☐ In hoek verstelbare aluminium voetplaat met verhoger [DTFPL007] €240
- ☐ In hoek verstelbaar en naar achteren opklapbaar [DTFPL012] €269
- ☐ Hybrid, in hoek verstelbaar [DTFPL015] €129
- ☐ Hybrid in hoek verstelbaar met zijsteunen [DTFPL016] €162

Voetplaatbeschermer

Alleen beschikbaar met open voetplaten

- ☐ Voetplaatbeschermer [DTACC020] €0

Beensteunlengte

Zie referentiepagina (H). Gemeten van de voorzijde van de zitmat tot de bovenzijde van de voetensteun aan de achterkant. Houd rekening met de dikte van een zitkussen.

☐ 8" (20cm) [DTFL080]	☐ 8.5" (21,5cm) [DTFL085]	☐ 9" (23cm) [DTFL090]	☐ 9.5" (24cm) [DTFL095]	☐ 10" (25,5cm) [DTFL100]	☐ 10.5" (26,5cm) [DTFL105]
☐ 11" (28cm) [DTFL110]	☐ 11.5" (29cm) [DTFL115]	☐ 12" (30,5cm) [DTFL120]	☐ 12.5" (32cm) [DTFL125]	☐ 13" (33cm) [DTFL130]	☐ 13.5" (34,5cm) [DTFL135]
☐ 14" (35,5cm) [DTFL140]	☐ 14.5" (37cm) [DTFL145]	☐ 15" (38cm) [DTFL150]	☐ 15.5" (39,5cm) [DTFL155]	☐ 16" (40,5cm) [DTFL160]	☐ 16.5" (42cm) [DTFL165]
☐ 17" (43cm) [DTFL170]	☐ 17.5" (44,5cm) [DTFL175]	☐ 18" (45,5cm) [DTFL180]	☐ 18.5" (45,5cm) [DTFL185]	☐ 19" (48,5cm) [DTFL190]	☐ 19.5" (49,5cm) [DTFL195]

Etac B.V. Tinweg 8, 8445 PD Heerenveen
Telefoon NL: +31 (0)513 68 16 86
Telefoon BE: +32 (0)5 058 08 27 E-mail: contact.nl@etac.com

Framehoogte achter en achterwielen

Achterwielmaat / Framehoogte achter

Zie referentiepagina (J). Selecteer de framehoogte achter in de rij die overeenkomt met de gewenste wielmaat. Een selectie is verplicht.

Achterwielmaat	Framehoogte achter												
20"	☐ 13" (33cm)	☐ 13.5" (34,5cm)	☐ 14" (35,5cm)	☐ 14.5" (37cm)	☐ 15" (38cm)	☐ 15.5" (39,5cm)	☐ 16" (40,5cm)	☐ 16.5" (42cm)	☐ 17" (43cm)	☐ 17.5" (44,5cm)	☐ 18" (45,5cm)	☐ 18.5" (45,5cm)	☐ 19" (48,5cm)
	☐ 19.5" (49,5cm)	☐ 20" (51cm)											
22"	☐ 14" (35,5cm)	☐ 14.5" (37cm)	☐ 15" (38cm)	☐ 15.5" (39,5cm)	☐ 16" (40,5cm)	☐ 16.5" (42cm)	☐ 17" (43cm)	☐ 17.5" (44,5cm)	☐ 18" (45,5cm)	☐ 18.5" (45,5cm)	☐ 19" (48,5cm)	☐ 19.5" (49,5cm)	☐ 20" (51cm)
24"	☐ 15" (38cm)	☐ 15.5" (39,5cm)	☐ 16" (40,5cm)	☐ 16.5" (42cm)	☐ 17" (43cm)	☐ 17.5" (44,5cm)	☐ 18" (45,5cm)	☐ 18.5" (45,5cm)	☐ 19" (48,5cm)	☐ 19.5" (49,5cm)	☐ 20" (51cm)		
25"	☐ 15.5" (39,5cm)	☐ 16" (40,5cm)	☐ 16.5" (42cm)	☐ 17" (43cm)	☐ 17.5" (44,5cm)	☐ 18" (45,5cm)	☐ 18.5" (45,5cm)	☐ 19" (48,5cm)	☐ 19.5" (49,5cm)	☐ 20" (51cm)			
26"	☐ 16" (40,5cm)	☐ 16.5" (42cm)	☐ 17" (43cm)	☐ 17.5" (44,5cm)	☐ 18" (45,5cm)	☐ 18.5" (45,5cm)	☐ 19" (48,5cm)	☐ 19.5" (49,5cm)	☐ 20" (51cm)				

Achterwielen

Selecteer de kleur voor Mag (kleur) op de kleurenkaart. Superlight-wielen zijn alleen beschikbaar met Superlight-hoepels en hoepels met kunststofcoating.

			Achterwielmaat				
		Prijs	20"	22"	24"	25"	26"
Type achterwiel	MAXX Spoke	€0	☐ [DTWH1120]	☐ [DTWH1122]	☐ [DTWH1124]	☐ [DTWH1125]	☐ [DTWH1126]
	Mag	€0	☐ [DTWH1220]	☐ [DTWH1222]	☐ [DTWH1224]		
	Mag (Kleur)	€0	☐ [DTWH1320]	☐ [DTWH1322]	☐ [DTWH1324]		
	Superlight Spoke	€466			☐ [DTWHE224]	☐ [DTWHE225]	
	Spinergy Spox	€1204		☐ [DTWHE422]	☐ [DTWHE424]	☐ [DTWHE425]	☐ [DTWHE426]
	Spinergy LX	€1510		☐ [DTWHE522]	☐ [DTWHE524]	☐ [DTWHE525]	☐ [DTWHE526]

Camberbuis-bevestiging

☐ Standaard (instelbereik van 2" (5cm)) [DTRTW100] €0
☐ Geoptimaliseerd (instelbereik van 1" (2,5cm)) [DTRTW000] €0

Spinergy-opties

Selecteer de spaakkleur voor Spinergy-wielen
☐ Zwarte spaken [DTSSC001] ☐ Rode spaken [DTSSC002]
☐ Blauwe spaken [DTSSC005] ☐ Witte spaken [DTSSC003] €0

Achterbandtype

Geschuimde en massieve banden zijn niet beschikbaar met een Superlight-wiel. Massieve band 1 3/8" en Massieve band 1" zijn niet beschikbaar met wielen van 25 of 26 inch. Schwalbe One- en Mountain-banden zijn alleen beschikbaar met wielen van 24 en 25 inch. LLaag-profiel Schwalbe- en luchtbanden zijn niet beschikbaar met Mag-wielen. Marathon-banden zijn niet beschikbaar met wielen van 20 of 22 inch. Hoog-profiel luchtbanden zijn niet beschikbaar met wielen van 25 inch. Schwalbe HS-127-banden zijn alleen beschikbaar met wielen van 24 inch.

Hoog-profiel

☐ Luchtband 1 3/8" [DTTIR001] €0
☐ Massieve band 1 3/8" [DTTIR002] €0
☐ Luchtband met geschuimde binnenband 1 3/8" [DTTIR004] €116
☐ Schwalbe HS-127 1 3/8" [DTTIR017] €183

Laag-profiel

☐ Massieve band 1" [DTTIR003] €110
☐ Sentinel massieve band 1" [DTTIR005] €138
☐ Luchtband 1" [DTTIR006] €138
☐ Schwalbe One 1" [DTTIR018] €183
☐ Schwalbe Marathon Plus Evolution 1" [DTTIR010] €198

Hoepels

Superlight-hoepels zijn niet beschikbaar met wielen van 20, 22 of 26 inch of met Mag-wielen. Ergonomische hoepels zijn niet beschikbaar met wielen van 20 of 26 inch. Projection hoepels zijn niet beschikbaar met laag-profielbanden, Maxx Spoke-wielen van 20 of 25 inch of Mag-wielen van 20 inch.

Standaard hoepel

☐ Aluminium geanodiseerd [DTHRM001] €0
☐ Zwart geanodiseerd 'Superlight' [DTHRM010] €73
☐ Met kunststof coating [DTHRM002] €138
☐ Projection (8 verticale knoppen) [DTHRM003] €461
☐ Zonder hoepels [DTHRM012] €0

Ergonomische hoepel

☐ Ergonomic Fit Lite standaard duimgrip [DTHRM005] €649
☐ Ergonomic Fit standaard duimgrip [DTHRM008] €649
☐ Ergonomic Fit Lite Extra duimgrip [DTHRM006] €720
☐ Ergonomic Fit Extra duimgrip [DTHRM009] €720
☐ Ergonomic Fit Lite zonder duimgrip [DTHRM004] €502
☐ Ergonomic Fit zonder duimgrip [DTHRM007] €502

Etac B.V. Tinweg 8, 8445 PD Heerenveen
Telefoon NL: +31 (0)513 68 16 86
Telefoon BE: +32 (0)5 058 08 27 E-mail: contact.nl@etac.com

Hoepels

Hoepelbevestiging

Als geen keuze wordt gemaakt, wordt de standaardbevestiging gebruikt

☐ Smal gemonteerd [DTTAB001] €0

Micro grip

Niet beschikbaar op hoepels met kunststofcoating of hoepels met projecties

☐ 3M Micro Grip [DTACC006] €95

Achterwielcamber

☐ 0° [DTWC00] ☐ 2° [DTWC02] ☐ 4° [DTWC04] ☐ 6° [DTWC06]
☐ 8° [DTWC08] €0

Assen

Quad Quick Release is niet beschikbaar met Mag- of Spinergy-wielen

☐ Quick Release [DTAXO003] €0
☐ Quad Quick Release [DTAXO001] €257

Achterwielspacing

Zie referentiepagina (K). Minimaal 4cm met T-armsteunen. Minimaal 3cm met Spinergy-wielen en directe/opklembare zijschermbevestiging.

☐ 0.75" (2cm) [DTWS075] ☐ 1" (2,5cm) [DTWS100]
☐ 1.25" (3cm) [DTWS125] ☐ 1.5" (4cm) [DTWS150]
☐ 1.75" (4,5cm) [DTWS175] €0

Balanspositie achterwielen

Zie referentiepagina (F)

☐ 1" (2,5cm) [DTCGS100]	☐ 1.25" (3cm) [DTCGS125]	☐ 1.5" (4cm) [DTCGS150]	☐ 1.75" (4,5cm) [DTCGS175]	☐ 2" (5cm) [DTCGS200]
☐ 2.25" (5,5cm) [DTCGS225]	☐ 2.5" (6,5cm) [DTCGS250]	☐ 2.75" (7cm) [DTCGS275]	☐ 3" (7,5cm) [DTCGS300]	☐ 3.25" (8,5cm) [DTCGS325]
☐ 3.5" (9cm) [DTCGS350]	☐ 3.75" (9,5cm) [DTCGS375]	☐ 4" (10cm) [DTCGS400]	☐ 4.25" (11cm) [DTCGS425]	☐ 4.5" (11,5cm) [DTCGS450]
☐ 4.75" (12cm) [DTCGS475]	☐ 5" (12,5cm) [DTCGS500]			

Remmen

Remmen

Low Profile schaarremmen zijn niet beschikbaar met Massieve band 1 3/8"

☐ Drukremmen [DTWLK002] €0
☐ Drukremmen, verzonken montage [DTWLK001] €0
☐ Trekremmen [DTWLK003] €0
☐ Low Profile schaarremmen [DTWLK012] €183
☐ Zonder [DTWLK008] €0

Opties voor Remmen

Remverlengers zijn alleen beschikbaar met druk- of trekremmen. Terugrolbeveiliging is alleen beschikbaar met drukremmen en hoog-profielluchtbanden.

☐ Remverlengers [DTWLK004] €100
☐ Terugrolbeveiliging t.b.v. bergop rijden [DTWLK009] €218

Etac B.V. Tinweg 8, 8445 PD Heerenveen
Telefoon NL: +31 (0)513 68 16 86
Telefoon BE: +32 (0)5 058 08 27 E-mail: contact.nl@etac.com

Armsteunen en kledingbeschermers

Armsteunen

Als de lage T-armconfiguratie niet beschikbaar is, wordt de T-arm met standaardhoogte gebruikt. Ergozit is niet beschikbaar met T-armsteunen.

Type armsteun		Lengte		Prijs
	In hoogte verstelbare T-arm, hoog (11,5"-15" (29cm - 38cm))	Kort	☐ [DTARM039]	€496
		Lang	☐ [DTARM040]	
	In hoogte verstelbare T-arm (8,5"-13,5" (21,5cm - 34,5cm))	Kort	☐ [DTARM003]	€496
		Lang	☐ [DTARM004]	
	In hoogte verstelbare T-arm, laag (6,5"-10,5" (16,5cm - 26,5cm))	Kort	☐ [DTARM022]	€496
		Lang	☐ [DTARM023]	
	Swing-Away (8,5"-12,5" (21,5cm - 32cm))		☐ [DTARM002]	€285
	Swing-away met kledingbeschermers - vaste ontvangst (8,5" - 12,5" (21,5cm - 32cm))		☐ [DTARM018]	€415
	Zonder		☐ [DTARM007]	€0

Uitneembare kledingbeschermers en spatborden

Selectie verplicht bij vaste ontvangst/klembevestiging voor kledingbeschermers en spatborden. Niet beschikbaar met vast of opbouw bevestiging voor kledingbeschermers en spatborden.

- ☐ Uitneembaar [DTSGR001] €0
- ☐ Niet uitneembaar [DTSGR002] €0

Kledingbeschermers en spatborden

De optie vaste ontvangst is niet beschikbaar in combinatie met een verstelbare zitdiepte van meer dan 1,25cm. Vast of opbouw bevestigingen vereisen een vastgelaste rugleuning.

Type kledingbeschermer	Type bevestiging		Prijs
Composiet kledingbeschermers	vaste ontvangst	☐ [DTSDG002]	€213
	klembevestiging	☐ [DTSDG004]	€213
Recht aluminium - matzwart	vaste ontvangst	☐ [DTSDG024]	€400
	klembevestiging	☐ [DTSDG020]	€400
Recht aluminium - in framekleur	vaste ontvangst	☐ [DTSDG025]	€474
	klembevestiging	☐ [DTSDG023]	€474
Verstelbaar aluminium spatbord met foamkussen - matzwart	vaste ontvangst	☐ [DTSDG014]	€526
	klembevestiging	☐ [DTSDG017]	€526
Verstelbaar aluminium spatbord met foamkussen - in framekleur	vaste ontvangst	☐ [DTSDG015]	€599
	klembevestiging	☐ [DTSDG018]	€599
Verstelbaar carbon spatbord	vaste ontvangst	☐ [DTSDG013]	€756
	klembevestiging	☐ [DTSDG016]	€756
	vast	☐ [DTSDG034]	€756
Aluminium recht op maat - matzwart	Opbouw - niet verstelbaar	☐ [DTSDG030]	€547
	Opbouw 1" (2,5cm) verstelbaar	☐ [DTSDG032]	€415
Aluminium recht op maat - in framekleur	Opbouw - niet verstelbaar	☐ [DTSDG031]	€575.7
	Opbouw 1" (2,5cm) verstelbaar	☐ [DTSDG033]	€415

Accessoires

Antikiep

- ☐ Antikiep (paar) [DTATP001] €203
- ☐ Door gebruiker te bedienen - paar [DTATP012] €479
- ☐ Door gebruiker te bedienen - links [DTATP010] €239
- ☐ Door gebruiker te bedienen - rechts [DTATP011] €239
- ☐ Zonder [DTATP000] €0

Positioneringsgordels

- ☐ Positioneringsgordel, 4 cm breed, met autogordelsluiting [DTPOB001] €103
- ☐ Gepolsterde positioneringsgordel, 4 cm breed, met autogordelsluiting [DTPOB002] €225
- ☐ Small Flex-Mount-positioneringsgordel (16" (40,5cm) - 24" (61cm)) [DTPOB007] €280
- ☐ Medium Flex-Mount-positioneringsgordel (19" (48cm) - 29" (74cm)) [DTPOB008] €280
- ☐ Large Flex-Mount-positioneringsgordel (25" (63,5cm) - 37" (94cm)) [DTPOB009] €280

Gordelmontageset

Bij selectie van een bekkenpositioneringsgordel wordt standaard een klem met beugel gebruikt

- ☐ Ki Mobility gordelmontageset [DTACC023] €51
- ☐ Flex-Mount gordelmontageset [DTACC013] €153

Kuitbanden

- ☐ Velcro (klittenband) naspanbaar [DTACC002] €51
- ☐ Gepolsterd Velcro (klittenband) naspanbaar [DTACC003] €100
- ☐ Bodypoint gepolsterd AeroMesh [DTACC010] €154

Andere Accessoires

- ☐ Gereedschapsset [DTACC005] €67
- ☐ Afneembare tas onder zitting klein model [DTACC015] €110
- ☐ Ki Mobility-rugzak [DTACC009] €90
- ☐ Stokhouder [DTACC007] €286

Etac B.V. Tinweg 8, 8445 PD Heerenveen
Telefoon NL: +31 (0)513 68 16 86
Telefoon BE: +32 (0)5 058 08 27 E-mail: contact.nl@etac.com

Kleur

Het kleuraccentpakket omvat rugplaten (indien aanwezig), camberbuis-bevestiging, camberbuis-klemmen, camberbuis en doppen voor de balhoofden. De standaardaccentkleur is zwart. Bij een vastgelaste rugleuning hoeft geen ontgrendelingsstang voor de rugleuning te worden geselecteerd. Bijwerkverf is verkrijgbaar via het onderdelenboek.

Opties	Prijs	Kleur																				
		Glanzend													Mat							
		Black	Ruby Red	Radiant Orange	Yellow	Electric Green	Rich Teal	Glacier Blue	Blue Steel	Deep Sapphire Blue	Purple Plum	Opalescent Violet	Dark Pink	Light Pink	Champagne	Shadow Black	Iridescent Navy	Bright Red	Tactical Green	Dry Earth Tan	Platinum	White
Frame	€0	☐	☐	☐	☐	☐	☐	☐	☐	☐	☐	☐	☐	☐	☐	☐	☐	☐	☐	☐	☐	☐
Kleuraccentpakket	€0		☐	☐	☐	☐	☐	☐	☐	☐	☐	☐	☐	☐	☐		☐	☐	☐	☐	☐	☐
Ontgrendelingsstang rugleuning	€0	☐ Zwart geanodiseerd																				
	€0	☐	☐	☐	☐	☐	☐	☐	☐	☐	☐	☐	☐	☐	☐	☐	☐	☐	☐	☐	☐	☐
Mag-kleur		☐	☐	☐	☐	☐	☐	☐	☐	☐	☐	☐	☐	☐	☐	☐	☐	☐	☐	☐	☐	☐

CAD-model

Visuele weergave van de stoelafmetingen. Als geen e-mailadres wordt opgegeven, wordt deze naar hetzelfde e-mailadres als de offerte verzonden.

☐ CAD-model [DTCAD001]	
☐ e-mailadres	

Etac B.V. Tinweg 8, 8445 PD Heerenveen
Telefoon NL: +31 (0)513 68 16 86
Telefoon BE: +32 (0)5 058 08 27 E-mail: contact.nl@etac.com

REFERENCE PAGE

A. Seat Width (Fig. 1)

Measured from the outside of the horizontal seat tube to the outside of the horizontal seat tube on the opposite side.

B. Seat Depth (Fig. 2)

Measured from the front of the back post to the front edge of the seat sling.

C. Sling Position (Fig. 2, Fig. 3)

Measured from the front edge of the seat sling to just before the bend in the seat tube. In the 0", the sling is at the front of the seat tube before the bend. This keeps the chair shorter and more maneuverable. In the 1" or 2" seat sling position the seat tube extends in front of the sling by that indicated amount. Adding more frame can improve stability and provide support to aid in transfers.

D. Front Frame Bend (Fig. 2)

The angle between the vertical seat tube and the ground.

E. Ergonomic Seat Depth (Fig. 4)

Measured from the front of the back post forward to where the seat tube begins bending up.

F. Center of Gravity (Fig. 2)

Measured from the front of the back post to the center of the rear axle.

G. Footrest Taper (Fig. 1)

Measured from the outside of the horizontal seat tube at the highest point to the outside of the vertical seat tube at the lowest point.

H. Seat to Footrest Length (Fig. 2)

Measured from the front edge of the seat sling to the footrest. A footrest length of at least 2.5" shorter than the front seat height is recommended.

I. Front Seat Height (Fig. 2)

Measured from the ground to the top of the seat tube at the front of the seat sling.

J. Rear Seat Height (Fig. 2)

Measured from the ground to the top of the seat tube at the front of back post.

K. Rear Wheel Spacing (Fig. 1)

Measured from the outside of the back post to the insided of the rear tire.

L. Footrest Width (Fig. 1)

Measured from the inside of the vertical seat tube at the lowest point to the inside of the vertical seat tube on the opposite side.

Table 1: Footrest widths are listed below for each seat width and taper.

	Taper				
Seat Width	**Straight**	**1"Y**	**2"Y**	**3.5°V**	**7°V**
Outside	2.25" <	4" <	6" <	4" <	6" <
12	9.75	8	N/A	8	N/A
13	10.75	9	N/A	9	N/A
14	11.75	10	8	10	8
15	12.75	11	9	11	9
16	13.75	12	10	12	10
17	14.75	13	11	13	11
18	15.75	14	12	14	12
19	16.75	15	13	15	13
20	17.75	16	14	16	14

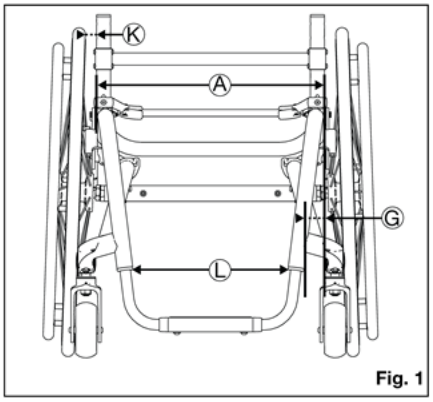

Fig. 1

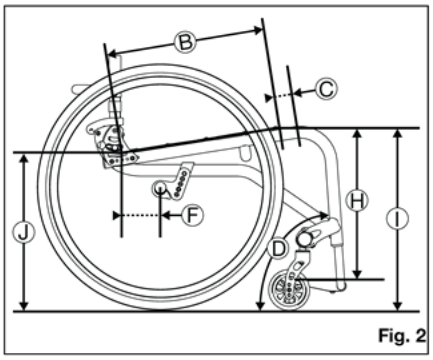

Fig. 2

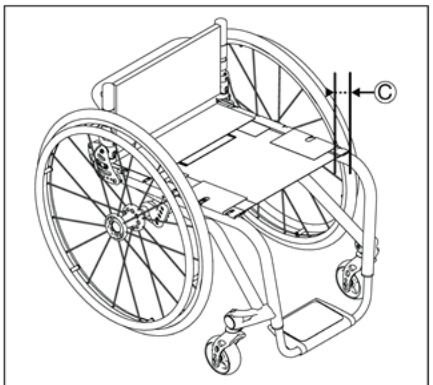

Fig. 3

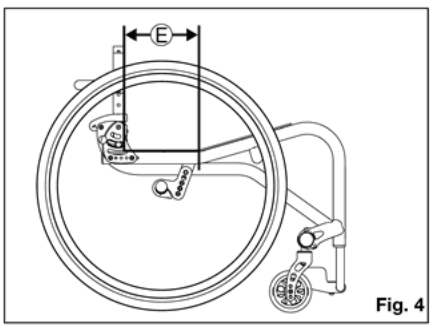

Fig. 4