01

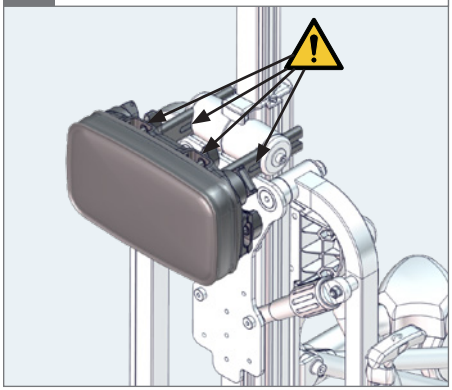

1. 5 mm

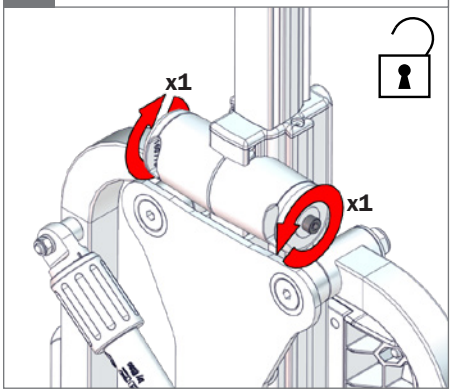

2.

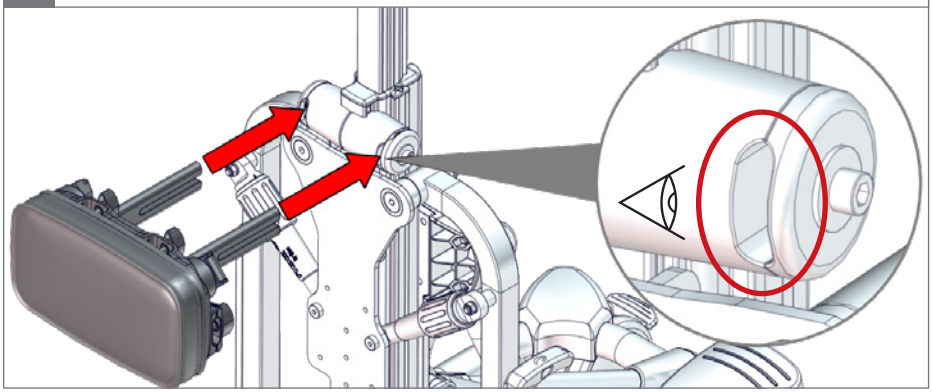

3. ⬡ 5 mm

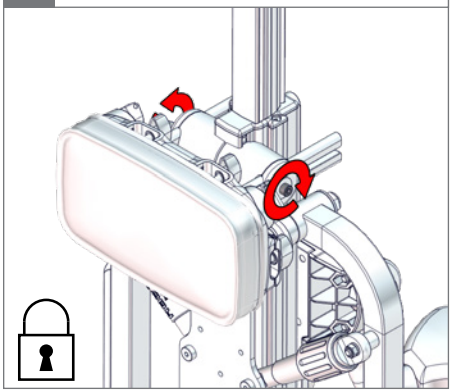

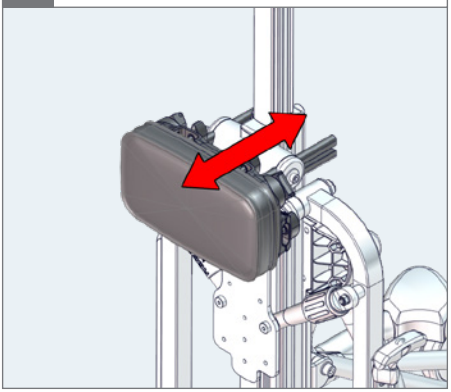

1. ⬡ 5 mm

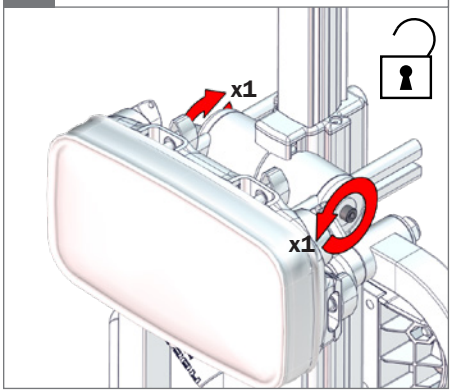

2.

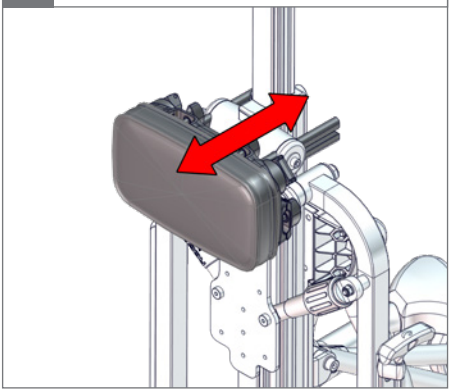
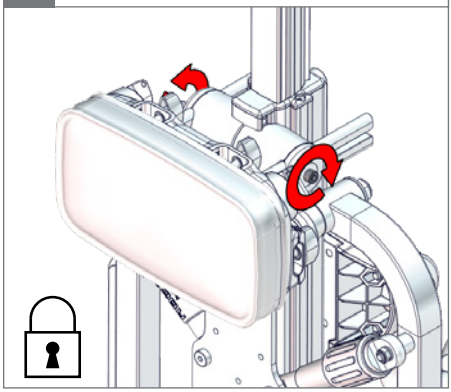
3. ⬡ 5 mm