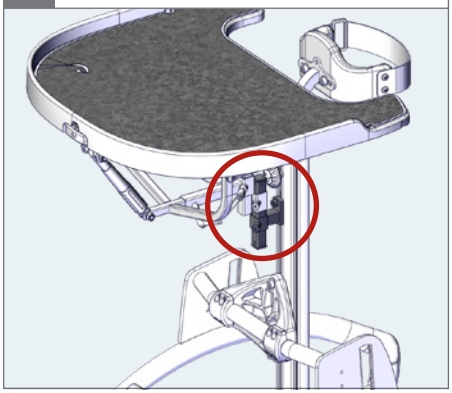

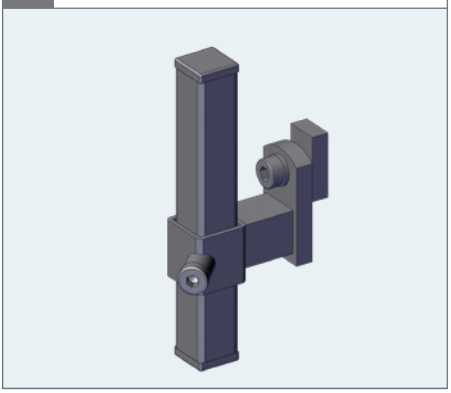

1.

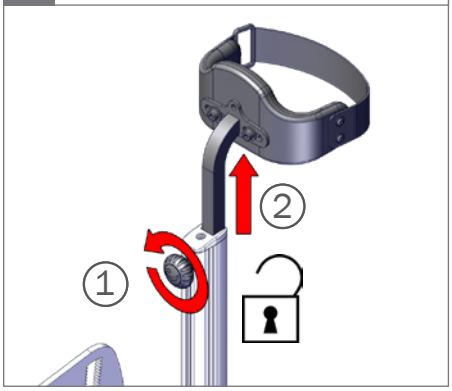

2. ⬡ 5 mm

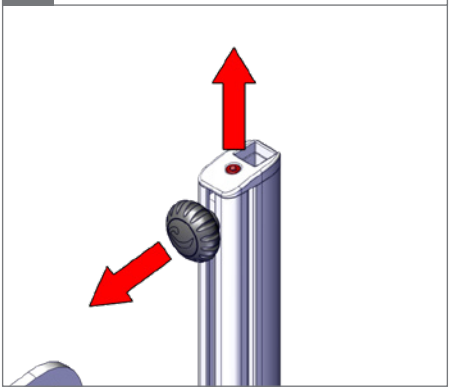

3.

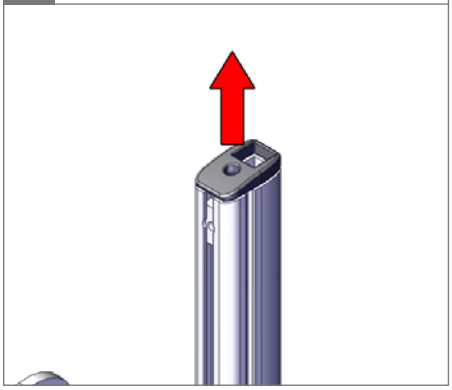

4.

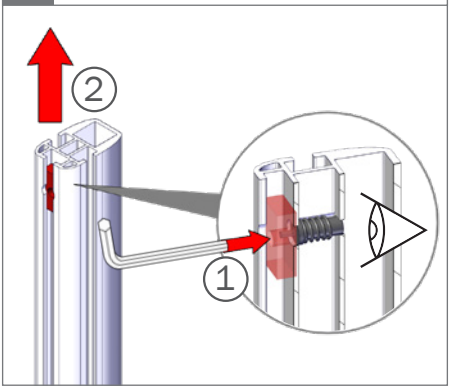

5. ⬡ 5 mm

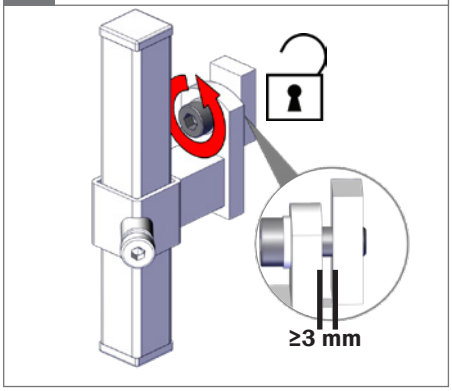

6.

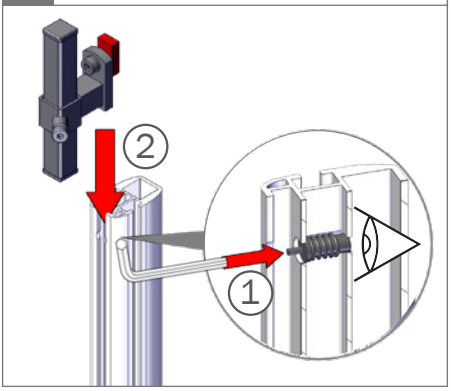

7.

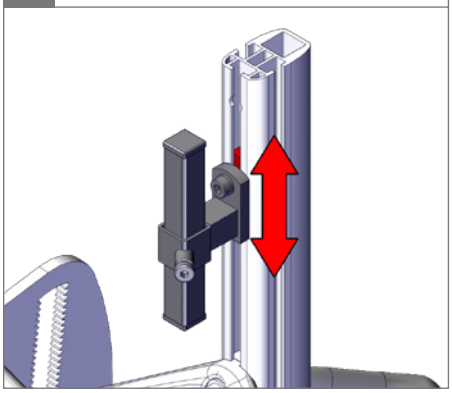

8. ⬡ 5 mm

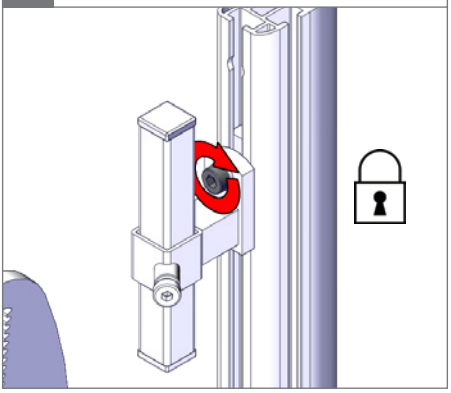

9.

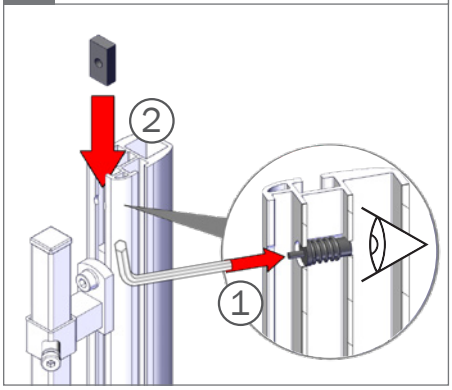

10.

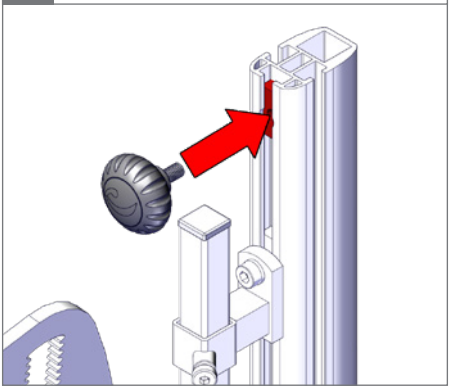

11. ⬡ 5 mm

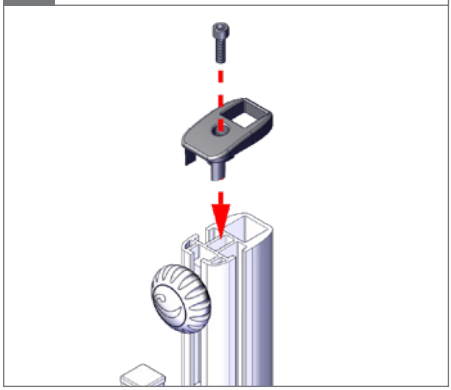

12. ⬡ 5 mm

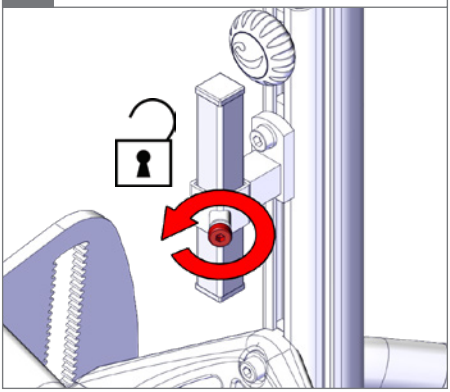

13.

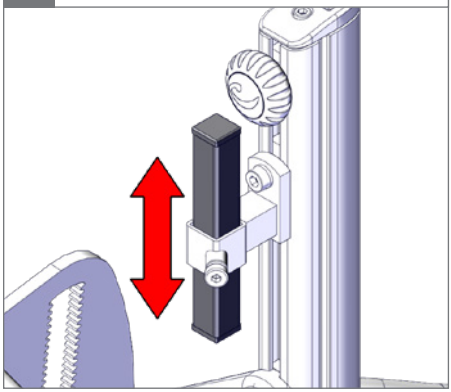

14. ⬡ 5 mm

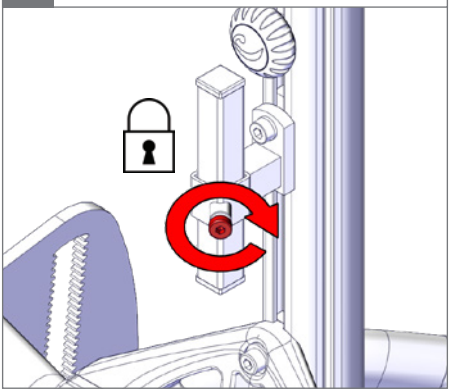

1.

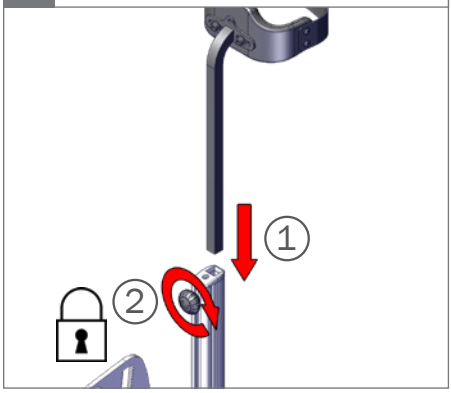

2.

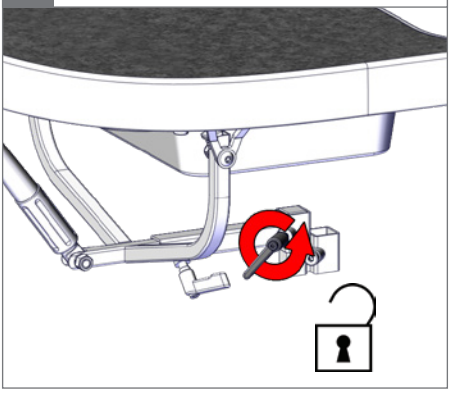

3.

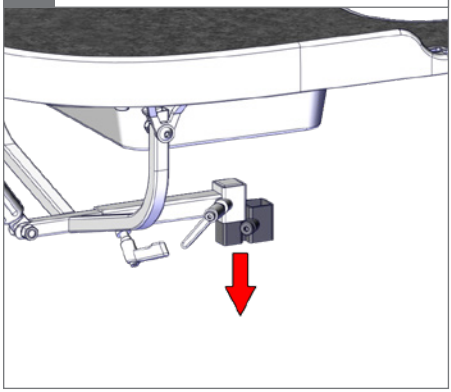

4. ⬡ 5 mm

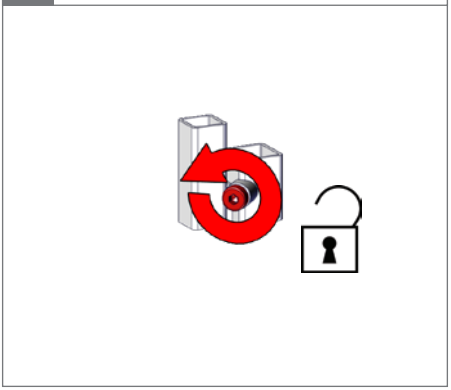

5.

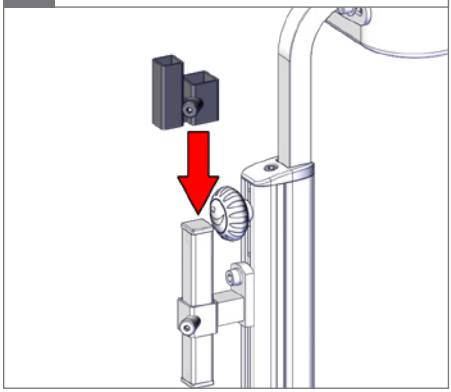

6. ⬡ 5 mm

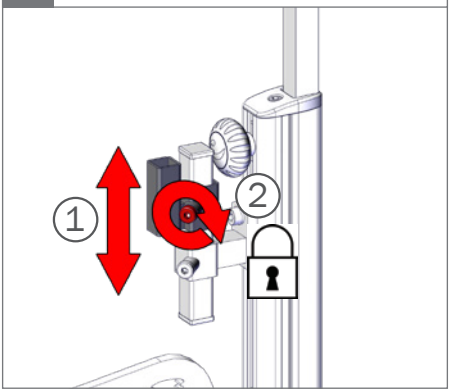

7.

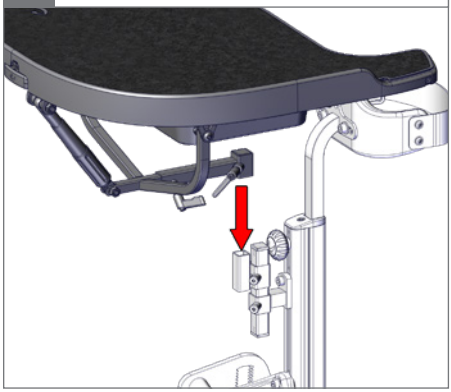
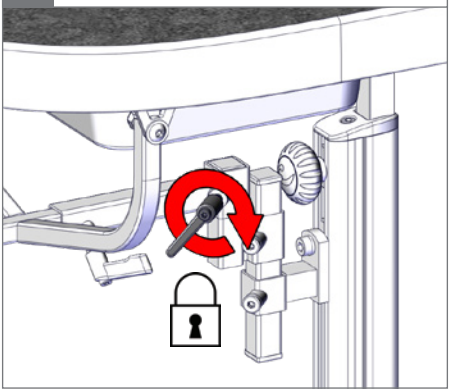
8.