1.

2.

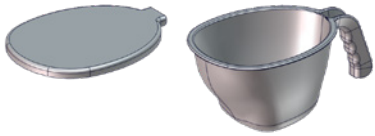

3.

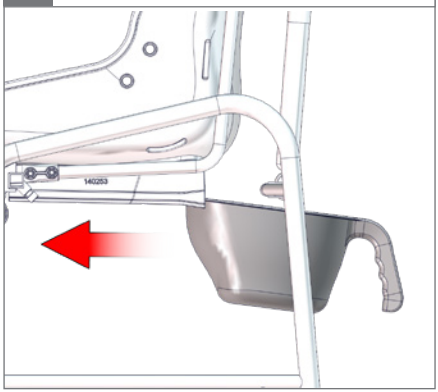

4.

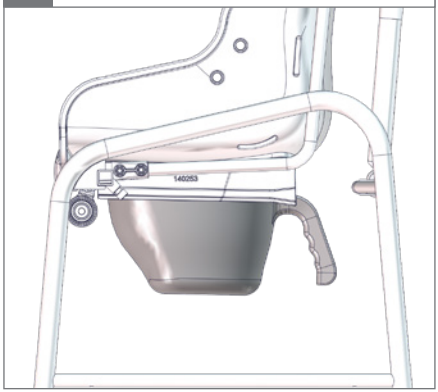

5.

6.

1.

2.

3.

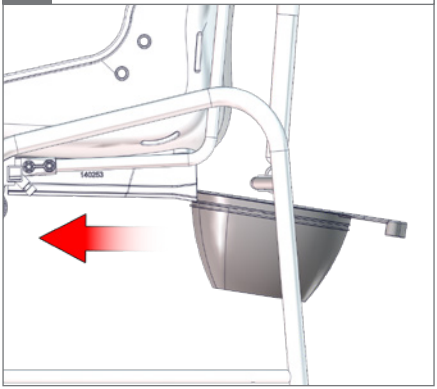
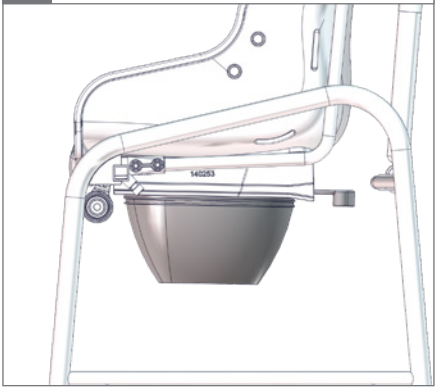
4.