1.

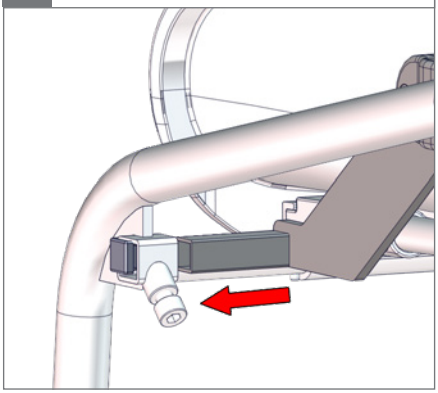

2. ⬡ 6 mm

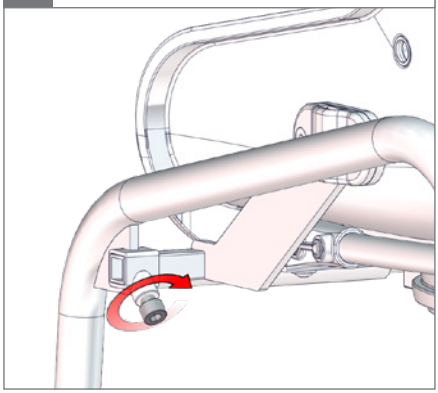

3.

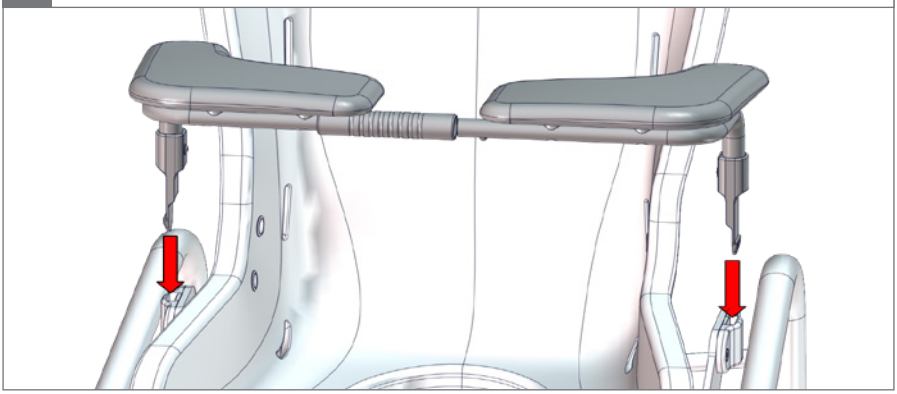

4.

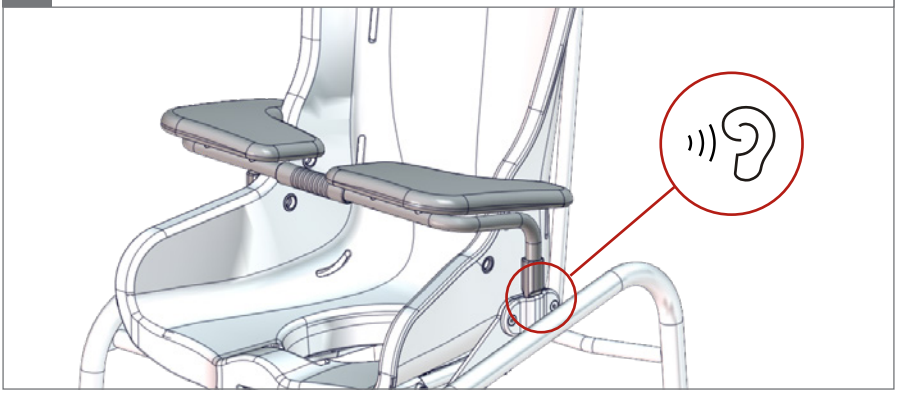

5.

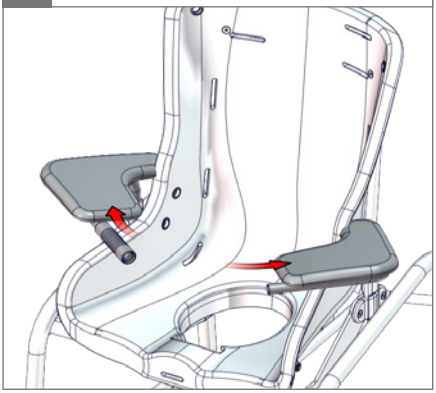
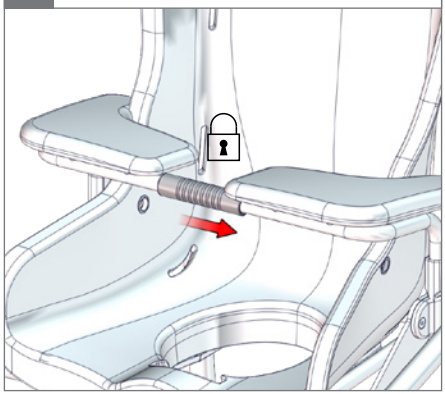
6.