1.

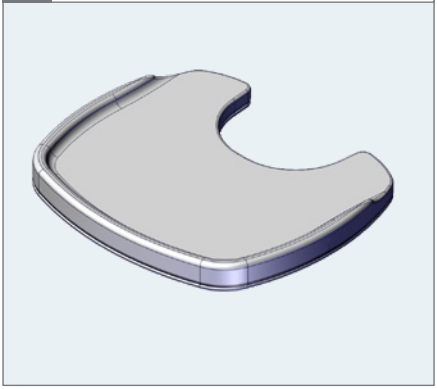

2.

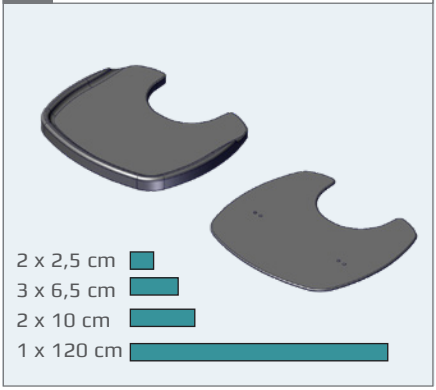
2 x 2,5 cm
3 x 6,5 cm
2 x 10 cm
1 x 120 cm

3a.

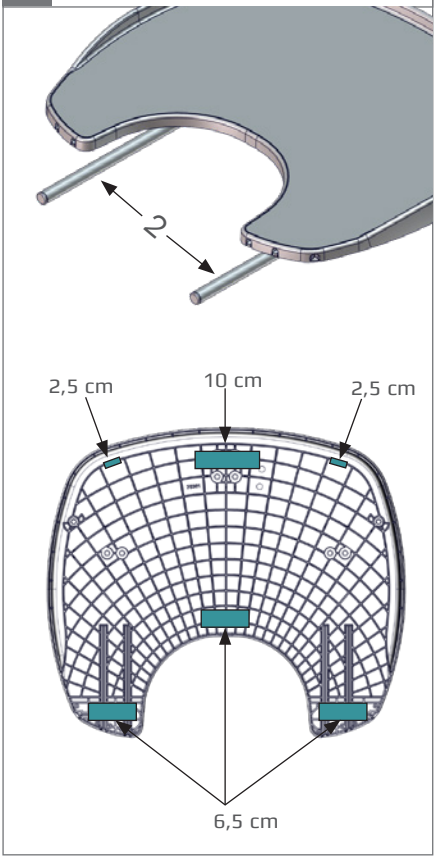
2
2,5 cm
10 cm
2,5 cm
6,5 cm

3b.

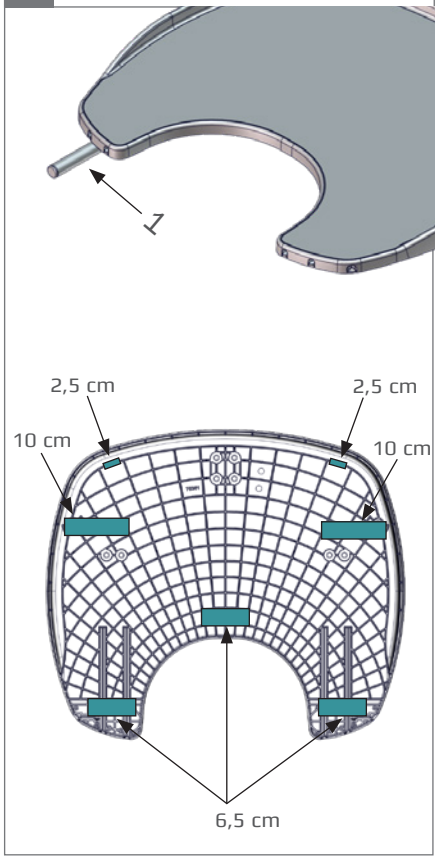
1
2,5 cm
2,5 cm
10 cm
10 cm
6,5 cm

4.

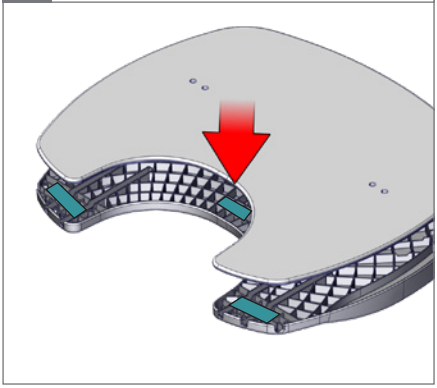

5.

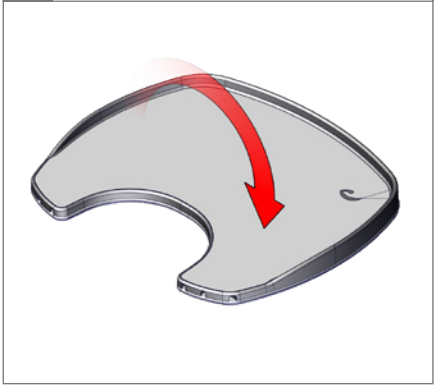

6.

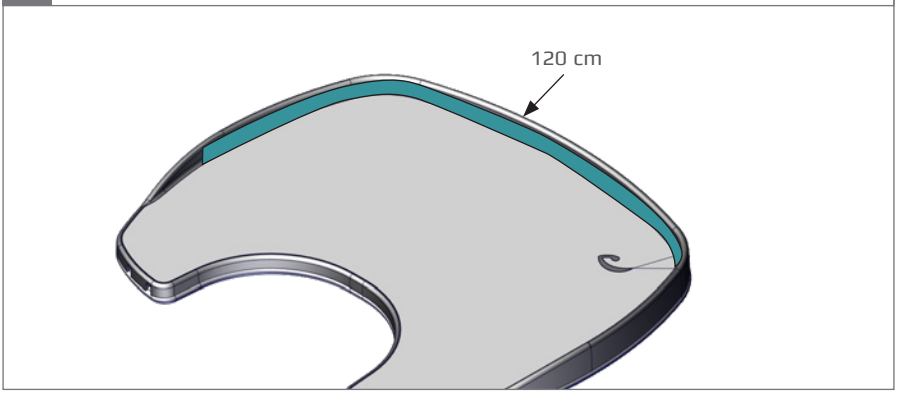

7.

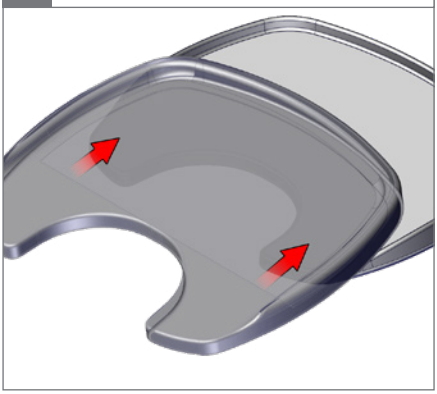
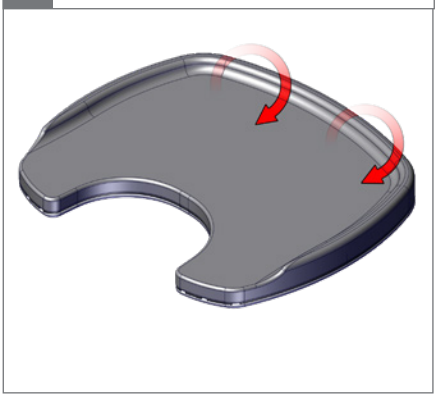
8.