1.

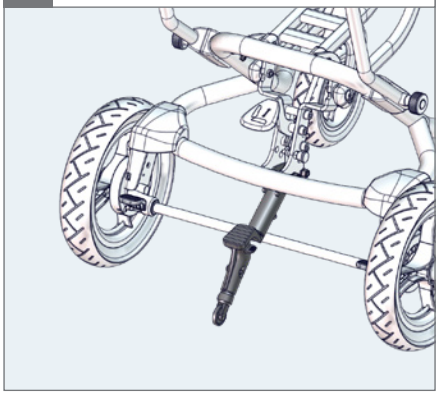

2.

3. 13 mm ⬡ 6 mm

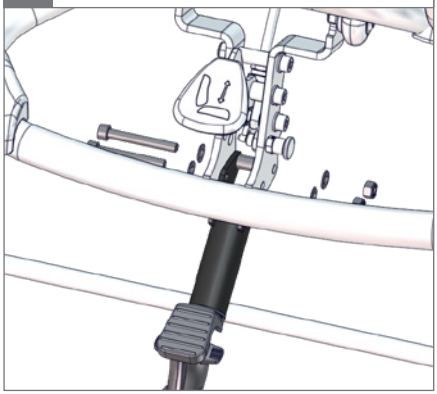

4.

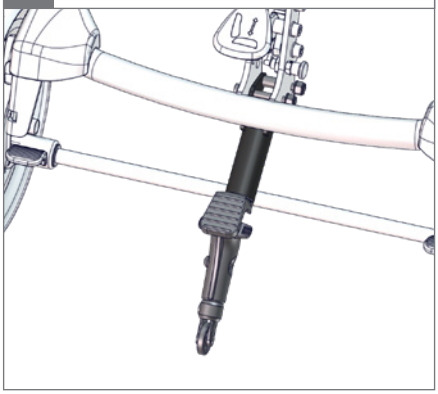
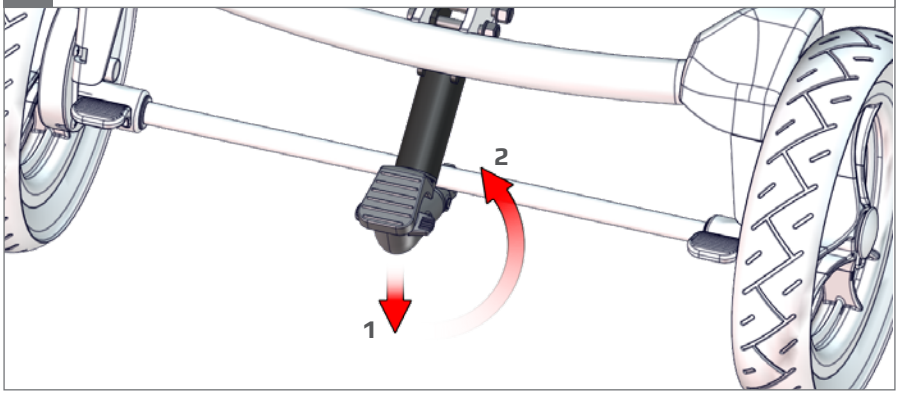
5.