1. x:panda 4

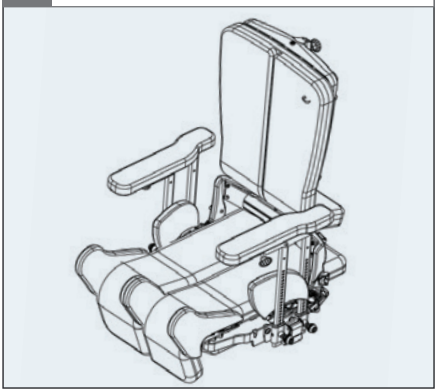

2.

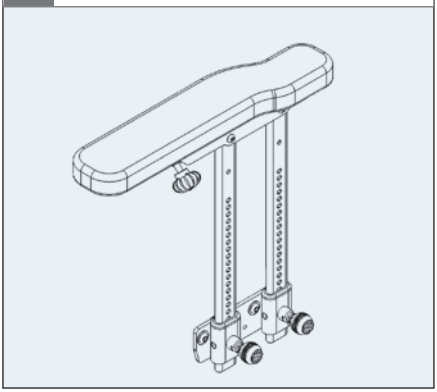

3. ⬡ 5 mm

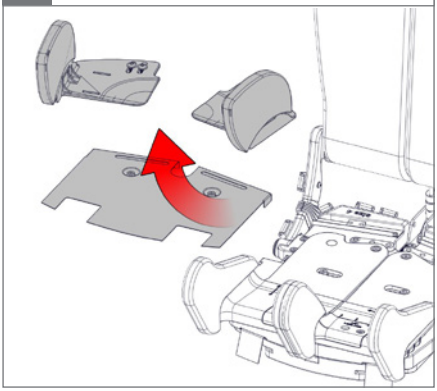

4. ⬡ 5 mm

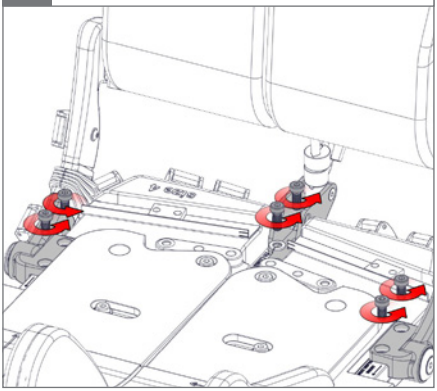

5. ⬡ 3+5 mm

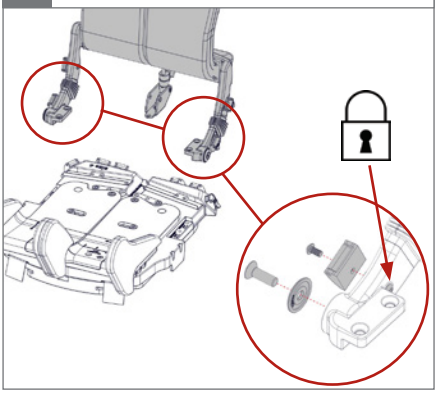

6. ⬡ 5 mm

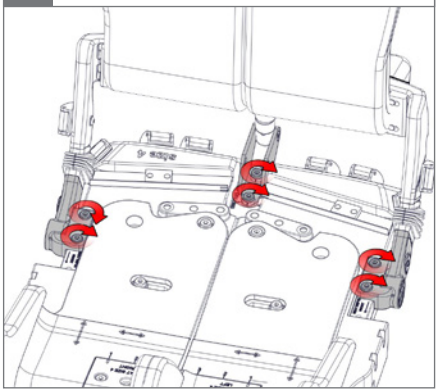

7. ⬡ 5 mm

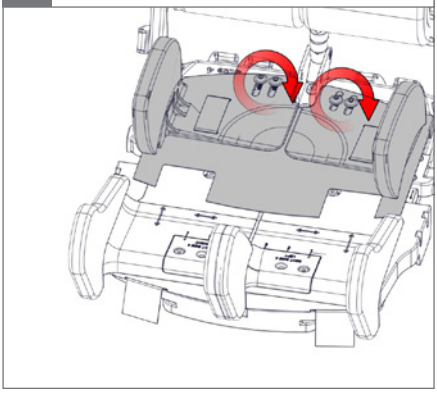

8. ⬡ 5 mm

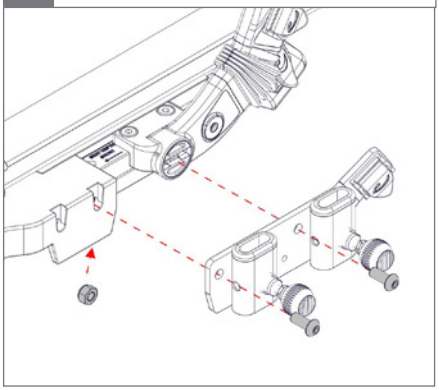

9. ⬡ 5 mm

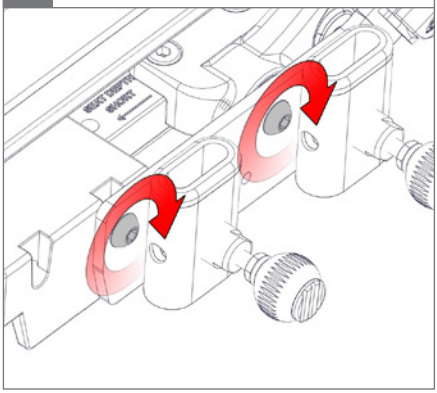

10.

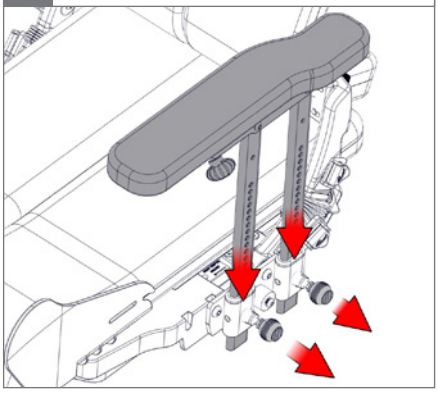

11.

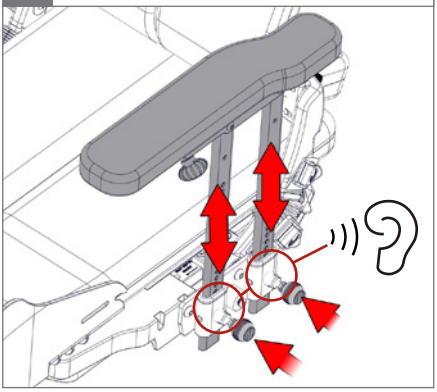
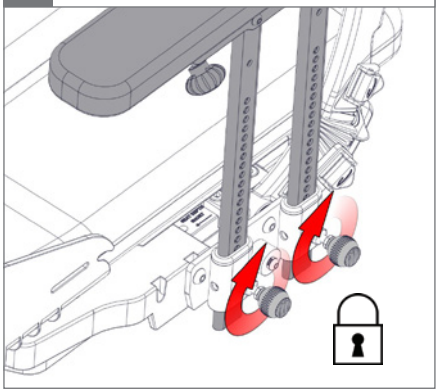
12.