1.

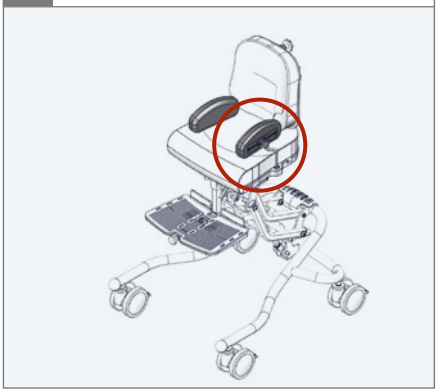

2.

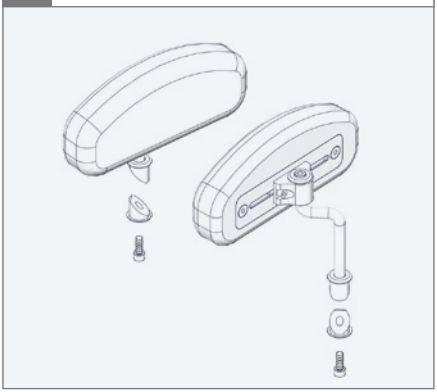

3.

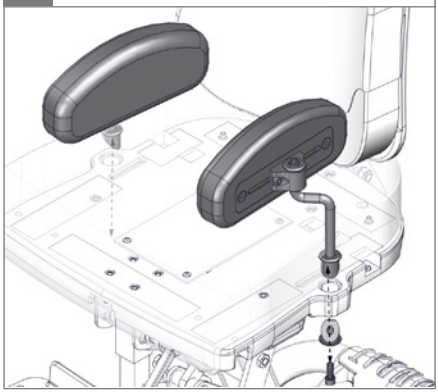

4. ⬡ 5 mm - 2,5 Nm

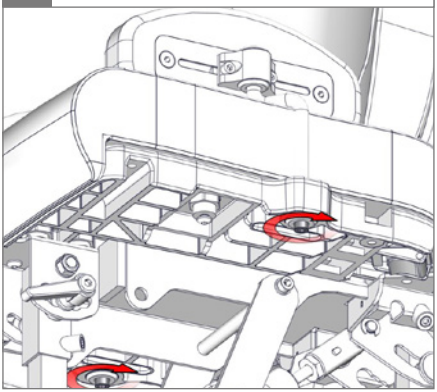

5. ⬡ 3 mm

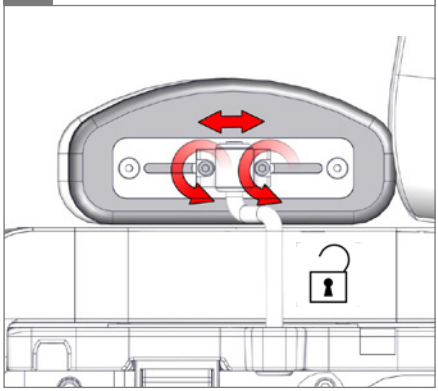

6. ⬡ 3 mm - 2,5 Nm

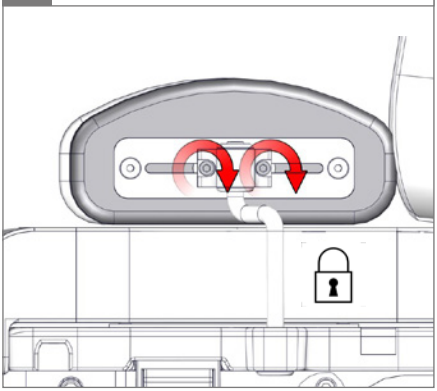

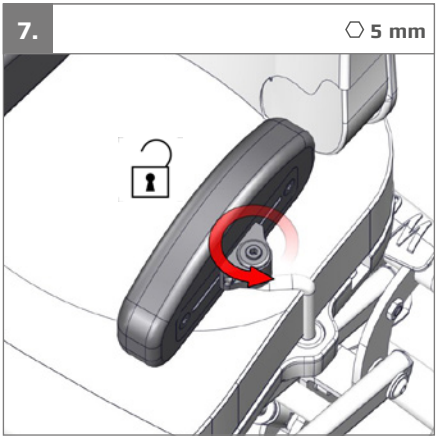
7.
5 mm

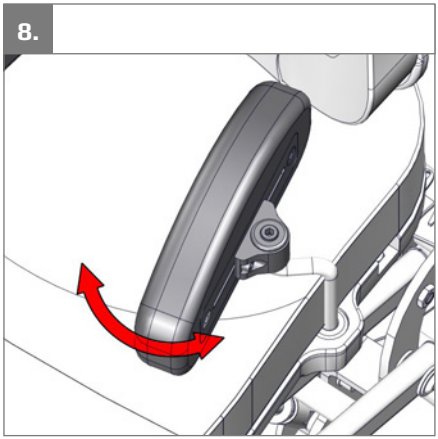
8.

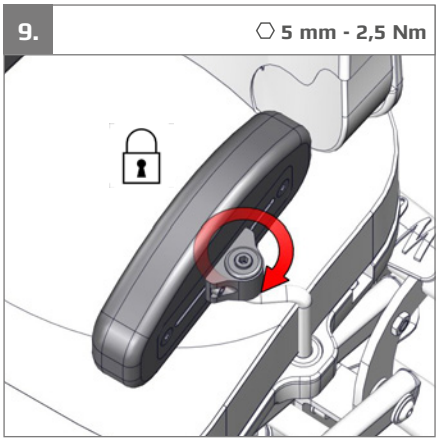
9.
5 mm - 2,5 Nm