1.

Montiertes Verlängerungspolster am Caribou

2. ⚠ 01

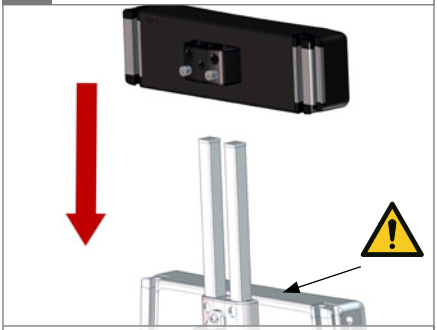

Warnung! Quetschgefahr

3. ⬡ **5 mm - 2,5 Nm**

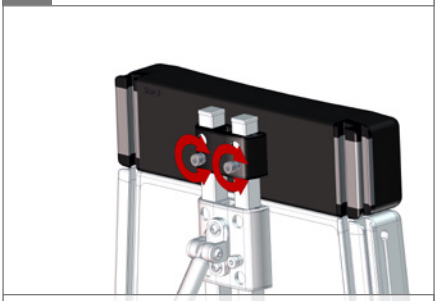

Verlängerungspolster auf die ausgezogenen Aufnahmestangen oberhalb des Grundpolsters aufsetzen. Schrauben mit 5 mm Inbusschlüssel festziehen, um Polster zu befestigen.

4. ⬡ **5 mm**

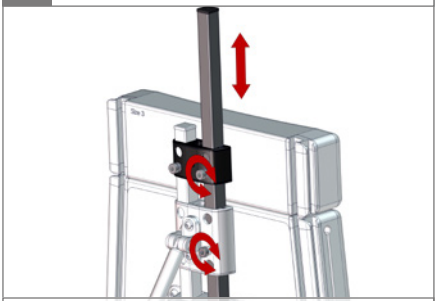

Halteschrauben der oberen Aufnahmestangen für Polster mit 5 mm Inbusschlüssel lösen. Stangen herausziehen.

5. ⚠ 01

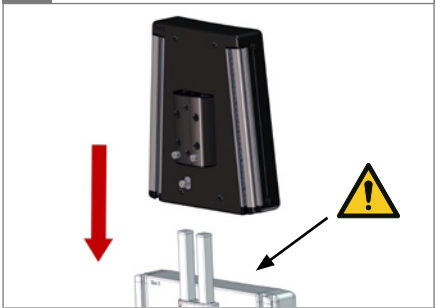

Warnung! Quetschgefahr! Brustpolster auf die Aufnahmestangen aufsetzen.

6. ⬡ **5 mm - 2,5 Nm**

Zur Befestigung des Brustpolsters Schrauben mit 5 mm Inbusschlüssel festziehen.