1. Combi Frame:x / Multi Frame

2.

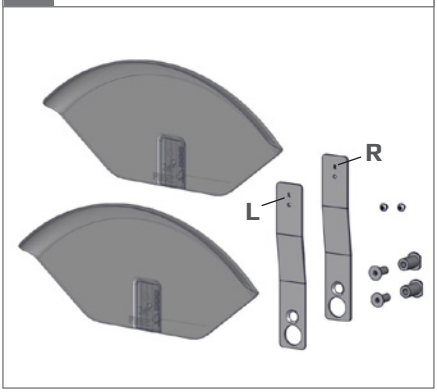

3.

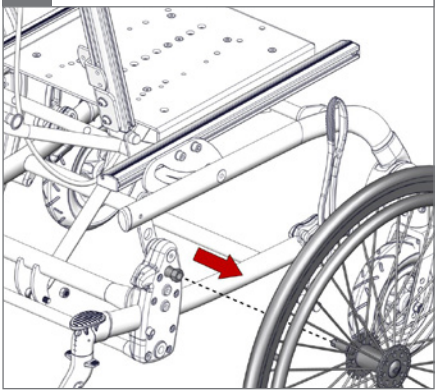

4. 24 mm

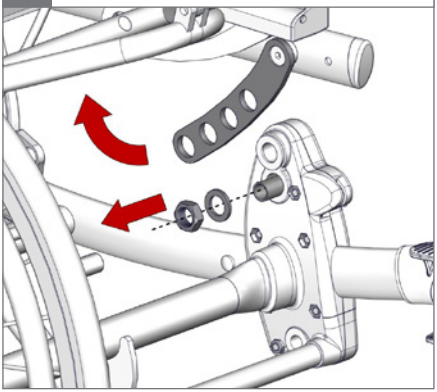

5.

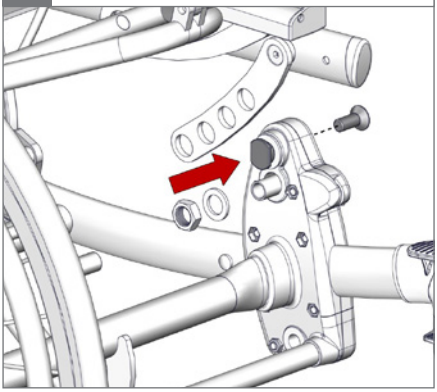

6. 24 mm

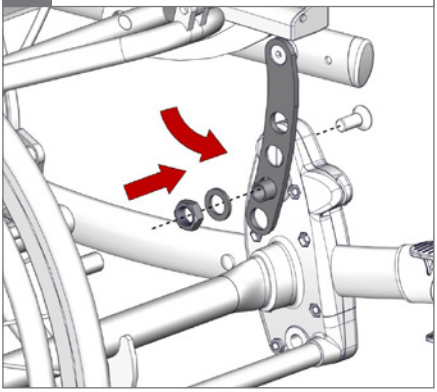

7.

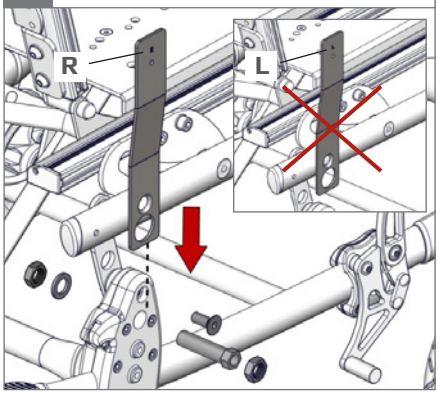

8.

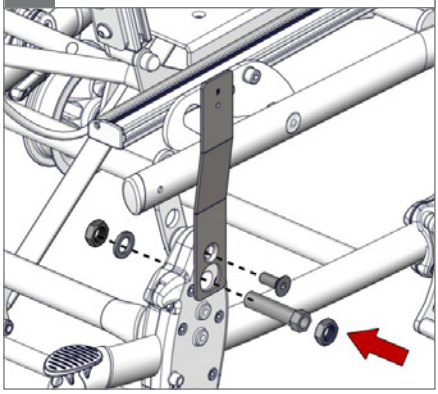

9. ⬡ 6 mm 24 mm - 2,5 Nm

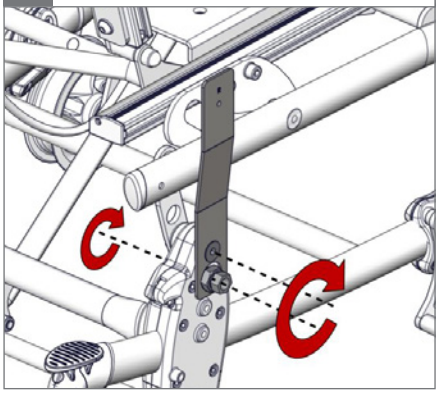

10.

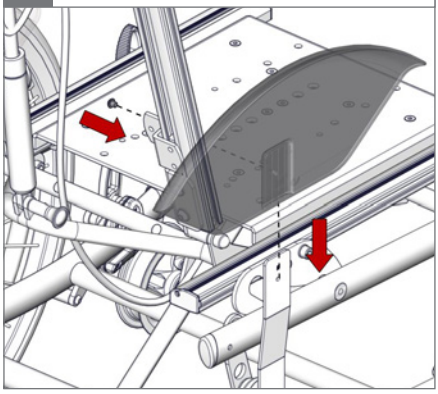

11. ⬡ 4 mm, 2,5 Nm

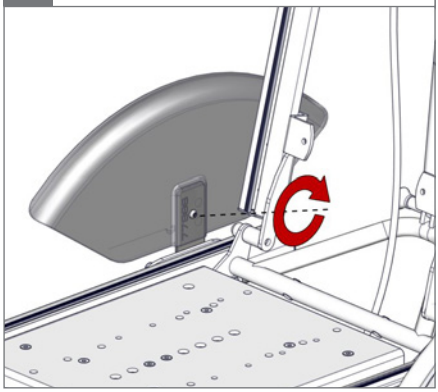
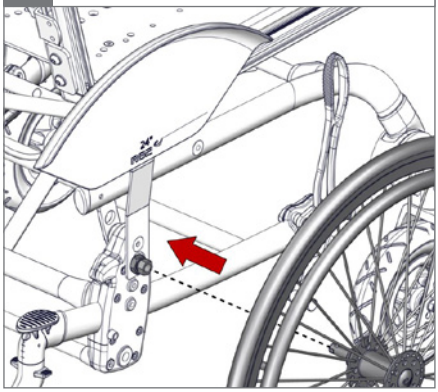
12.