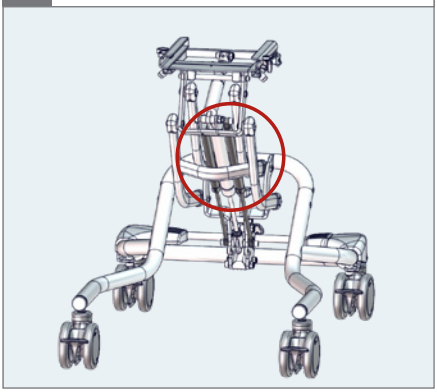

1. 6 mm 13 mm

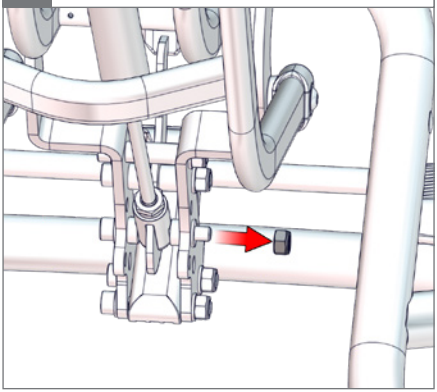

2.

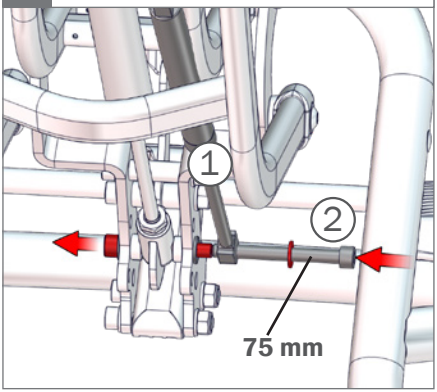

3.

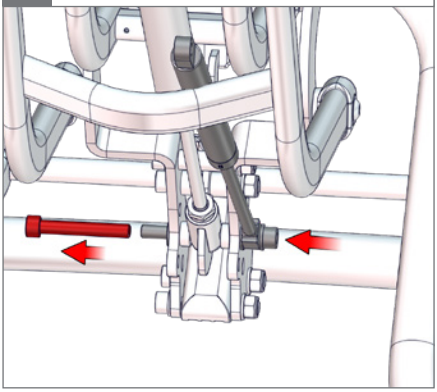

4. 6 mm 13 mm

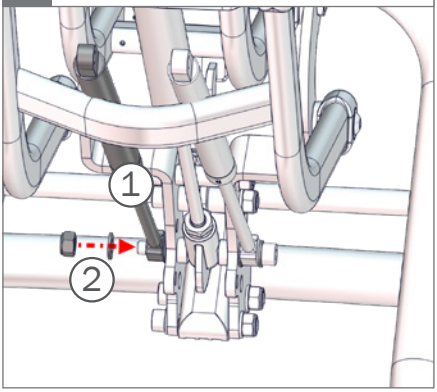

6. 6 mm 13 mm

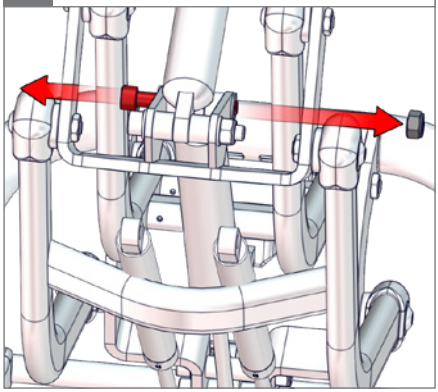

7.

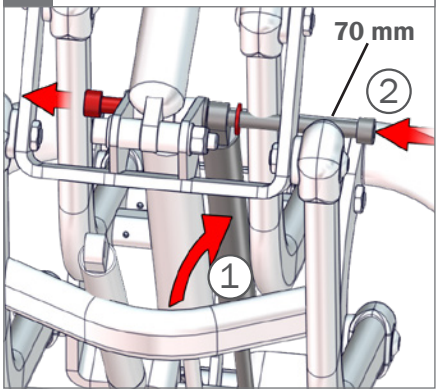

8.

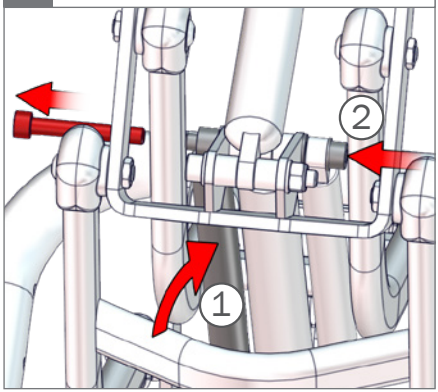
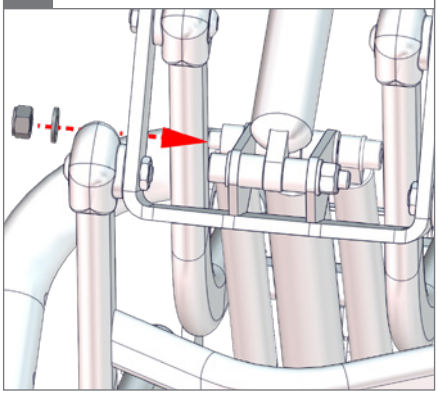
9. 6 mm 13 mm