R82®

Monteringsvejledning (DK) Montering af Aktivitetscenter på Panda Futura str. 1-5 og x:panda str. 1-3

Monteringsanvisning (SE) Montering av Aktivitetscenter på Panda Futura stl 1-5 samt x:panda stl 1-3

Monteringsveiledning (NO) Montering av aktivitetssenter på Panda Futura str. 1-5 og x:panda str. 1-3

Asennusohje (FIN) Pöytätason asentaminen Panda Futuraan, koko 1-5 ja x:pandaan, koko 1-3

Mounting instruction (GB) Mounting Activity centre on Panda Futura size 1-5 and x:panda size 1-3

Montageanleitung (DE) Befestigung des Therapietisches auf den Panda Futura Gr. 1-5 und x:Panda Gr. 1-3

Montage-instructies (NL) Speelbord monteren op de Panda Futura maat 1-5 en de x:panda maat 1-3

Instructions de montage (FR) Montage de l'élément d' Activité sur Panda Futura taille 1-5 et x:panda taille 1-3

Montážní instrukce (CZ) Montáž Centra aktivit na Panda Futura vel. 1-5 a x:panda vel. 1-3

取付方法 (JP) アクティブセンター取付方法（対応機種：Panda Futura サイズ1～4、Panda5、x:panda サイズ1～3）

Rev. 001 - 06.2010
9996097699

Monteringsvejledning

Montering af Aktivitetscenter på Panda Futura str. 1-5 og x:panda str. 1-3

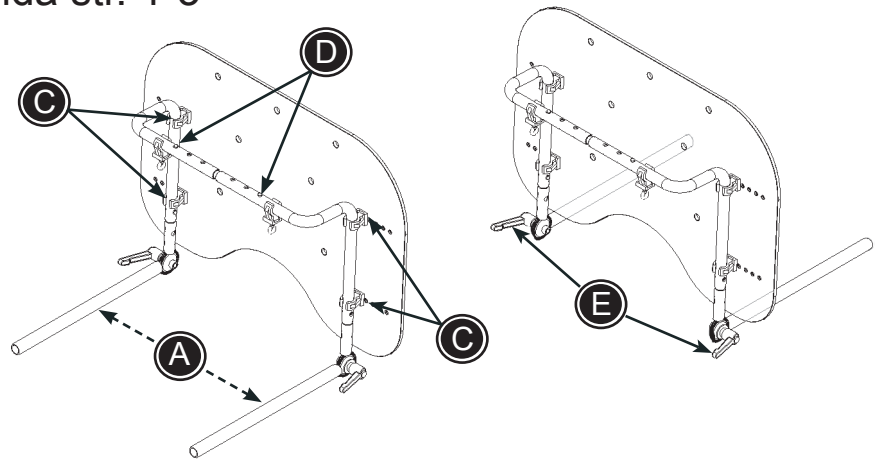

Før montering af aktivitetscenter, skal afstanden mellem stængerne (A) tilpasses, således de let kan skubbes ind i rørerne under sædets armlænspuder (B).

Tilpas bredden således:

1. Afmontér pladen ved at fjerne de 4 skruer (C) med en 4 mm. unbraconøgle.
2. Tryk sikkerhedssplitterne (D) ind for at regulere samlestykket. Sørg for at sikkerhedssplitterne klikker ud igen, når ønsket bredde er indstillet.
3. Montér pladen igen i 4 passende skruehuller (C).

Justering af Aktivitetscenter:

Aktivitetscentret kan både vendes med pladen ind mod sædet eller med stængerne ind mod sædet og kan desuden vinkles. Ønskes Aktivitetscentret i en anden vinkel, justeres denne ved at løsne håndtagene (E) i begge sider, sæt i ønsket position og stram begge håndtag (E) igen.

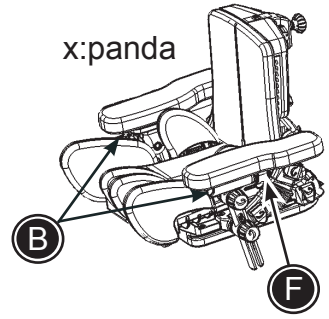

Montering af Aktivitetscenter på sæde:

1. Kontroller at sædets armlæn er placeret i samme højde og vinkel.
2. x:panda: Vip håndtaget (F) op på begge armlæn
   Panda Futura: Løsn fingerskruen (G) på begge armlæn
3. Placer stængerne fra aktivitetscenteret i rørene under armlænspuderne og skub aktivitetscentret ind i ønsket position (H)
4. x:panda: Fastgør ved at vippe håndtaget (F) ned på begge armlæn
   Panda Futura: Stram fingerskruen (G) på begge armlæn.

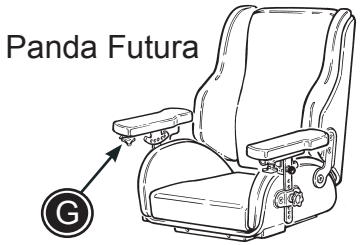

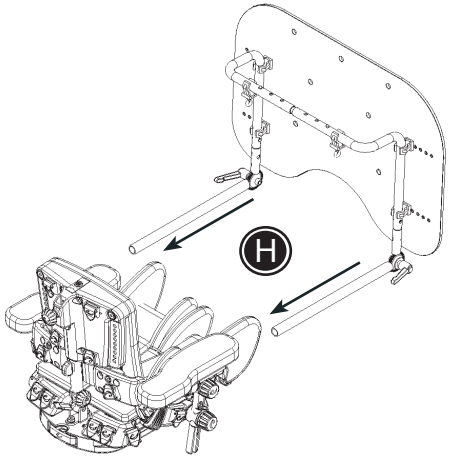

Aktivitetscenteret kan kun monteres på Panda Futura og x:panda udstyret med armlæn.

Opdaterede betjeningsvejledninger kan altid findes på: www.R82.com

Monteringsanvisning

Montering av Aktivitetscenter på Panda Futura stl 1-5 samt x:panda stl 1-3

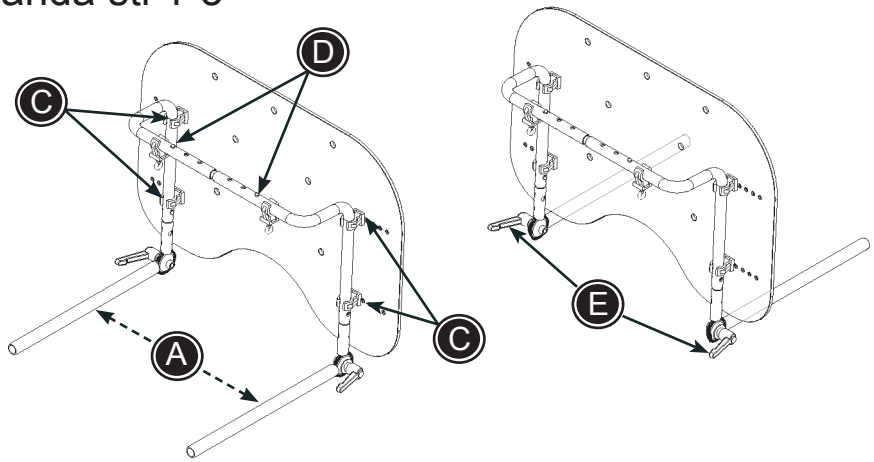

Innan man monterar Akitivitetscentret måste man anpassa bredden på stagen(A) så att dessa lätt kan skjutas in i avsedda hål under armstödsplattorna.

Att anpassa bredden mellan stagen (A)

1) Demontera plattan genom att ta bort de 4 skruvarna med en 4mm insexskruv.
2) Tryck in säkerhetssprintarna (D) för att justera bredden. Ställ in avsed bredd och försäkra dig om att sprintarna klickar i ordentligt igen.
3) Montera plattan igen med de 4 dithörande skruvarna.

Inställning av Aktivitetcenter

Man kan använda Aktivitetscentret med plattan vänd åt sitsen eller med stagen vända mot sitsen. Plattan kan också användas vinklad. För att justera vinkeln, lossa handtagen (E) på båda sidor, placera sedan i önskad vinkel och skruva sedan åt handtagen (E) igen.

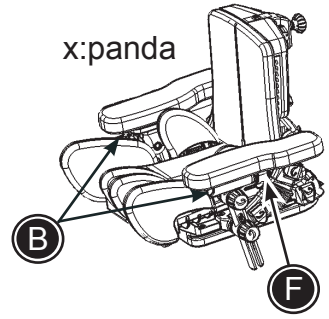

Montering av Aktivitetscentret på sitsen:

1) Försäkra dig om att båda armstöden är monterade med samma höjd och vinkel.
2) x:panda: Fäll upp handtaget (F) på båda armstöden.
   Panda Futura: Lossa fingerskruvarna (G) på båda armstöden.
3) Placera stagen till Aktivitetscentret i avsedda rör under armstödsplattorna och tryck in aktivitetscentret i önskad position. (H)
4) x:panda: Fäll ned handtagen (F) på båda armstöden.
   Panda Futura: Fäst fingermuttrarna på (G) på båda armstöden.

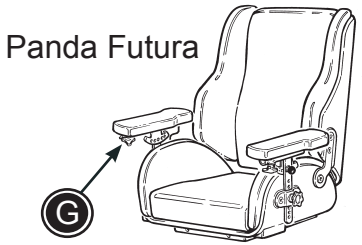

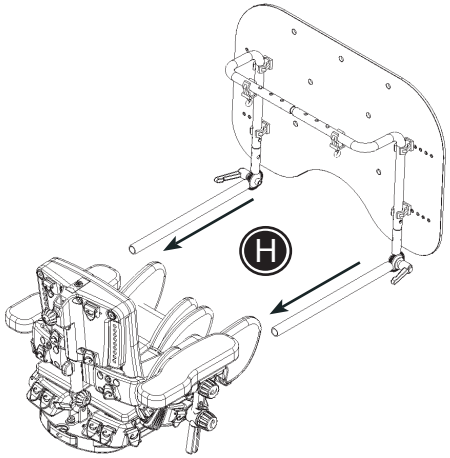

Observera att Aktivitetscentret endast kan monteras på x:panda eller Panda Futura utrustad med armstöd.

Du kan alltid finna uppdaterade manualer på www.R82.com

Monteringsveiledning

Montering av aktivitetssenter på Panda Futura str. 1-5 og x:panda str. 1-3

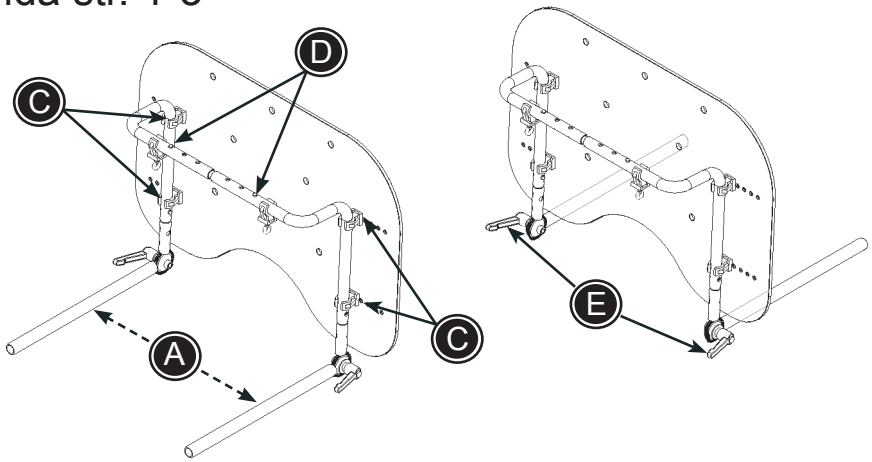

Før aktivitetssenteret monteres skal avstanden mellom stengene (A) tilpasses slik at de lett kan skyves inn i rørene under putene på armlenene (B).

Tilpass bredden slik:

1. Demonter platen ved å fjerne de fire skruene (C) med en 4 mm umbraconøkkel.
2. Trykk inn sikkerhetssplintene for å regulere samlestykket. Påse at sikkerhetssplintene klikker ut igjen når ønsket bredde er innstilt.
3. Monter platen i de fire tilpassede skruehullene (C).

Justering av aktivitetssenteret:

Aktivitetssenteret kan brukes enten med platen eller stengene inn mot setet, og kan vinkles.
Ønskes en annen vinkel justeres den ved å løsne håndtakene (E) i begge sider og innstilles i riktig stilling, før begge håndtakene (E) strammes igjen.

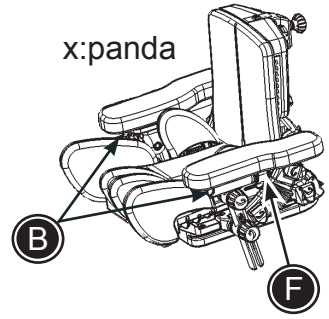

Montering av aktivitetssenter på sete:

1. Kontroller at armlenene er plassert i samme høyde og vinkel.
2. x:panda: Vipp håndtaket (F) opp på begge armlenene.
   Panda Futura: Løsne fingerskruen (G) på begge armlenene.
3. Plasser aktivitetssenterets stenger i rørene under armleneputene og skyv aktivitetssenteret inn til ønsket stilling (H).
4. x:panda: Festes ved å vippe håndtaket (F) ned på begge armlenene.
   Panda Futura: Stram fingerskruen (G) på begge armlenene.

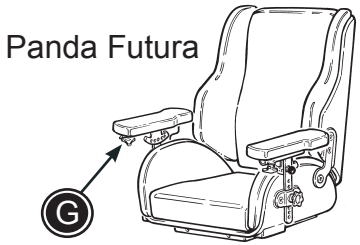

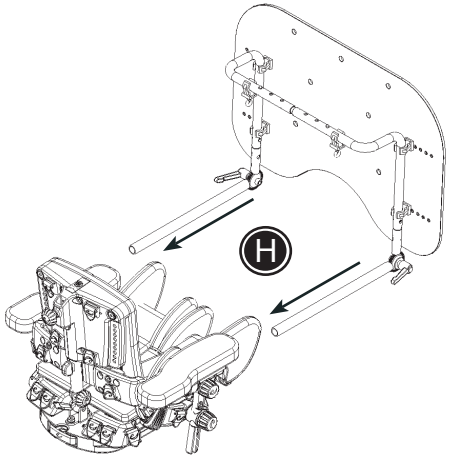

Aktivitetssenteret kan kun monteres på Panda Futura og x:panda som er utstyrt med armlener.

Oppdaterte bruksanvisninger kan alltid finnes på: www.R82.com

Asennusohje

Pöytätason asentaminen Panda Futuraan, koko 1-5 ja x:pandaan, koko 1-3

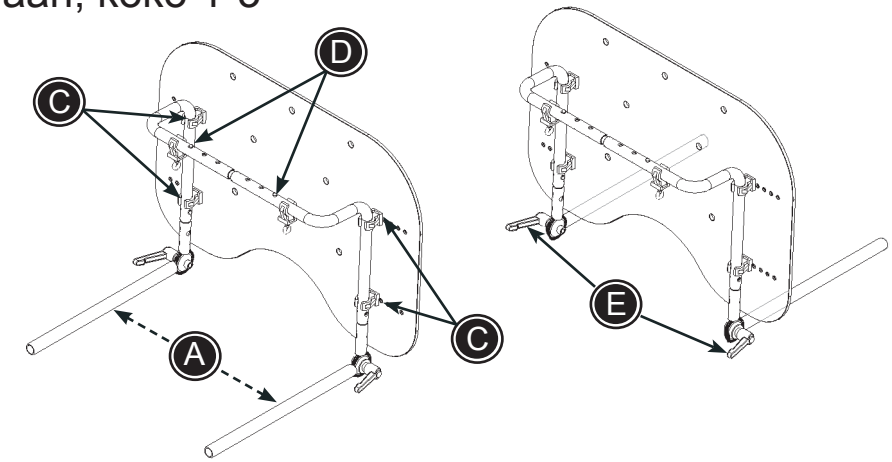

Ennen pöytätason asentamista tankojen (A) välinen etäisyys on säädettävä siten, että tangot voidaan vaivatta työntää istuimen käsinojien alla oleviin putkiin (B).

Tankojen (A) välisen etäisyyden säätäminen:

1. Irrota levy poistamalla 4 ruuvia (C) 4 mm:n kuusiokoloavaimella.
2. Paina lukitusnastat (D) sisään leveyden säätämiseksi. Varmista, että lukitusnasta loksahtaa takaisin ulos, kun haluttu leveys on saavutettu.
3. Kiinnitä levy uudelleen neljään sopivaan ruuvinreikään (C)

Pöytätason säätäminen:

Pöytätaso voidaan sijoittaa siten, että levy on vaakasuorassa tai pystyssä, myös kulmaa voidaan säätää.
Kulma säädetään avaamalla vipuja (E) molemmilla puolilla, asettamalla levy sopivaan asentoon ja kiristämällä molemmat vivut (E) uudelleen.

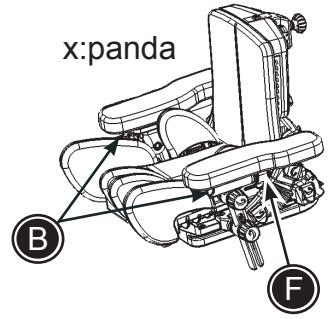

Pöytätason asentaminen tuoliin:

1. Varmista, että käsinojat ovat samalla korkeudella ja samassa kulmassa.
2. x:panda: nosta vipu (F) ylös molemmista käsinojista.
   Panda Futura: avaa sormiruuvia (G) molemmissa käsinojissa.
3. Työnnä pöytätasosta tulevat tangot käsinojien pehmusteiden alla oleviin putkiin ja paina pöytätaso haluttuun kohtaan (H).
4. x:panda: paina vipu (F) alas molemmista käsinojista.
   Panda Futura: kiristä sormiruuvi (G) molemmissa käsinojissa

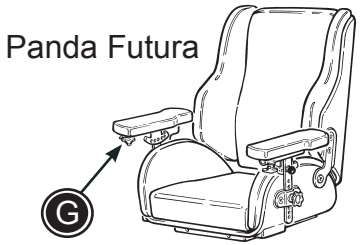

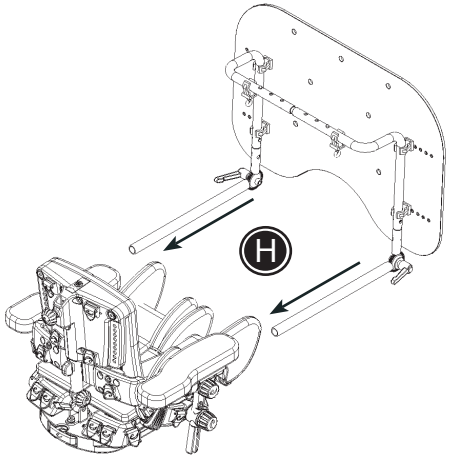

Pöytätaso voidaan asentaa ainoastaan Panda Futura- ja x:panda-tuoleihin, jotka on varustettu käsinojin.

Päivitetyt ohjeet löytyvät aina osoitteessa www.R82.com

Mounting instruction

Mounting Activity centre on Panda Futura size 1-5 and x:panda size 1-3

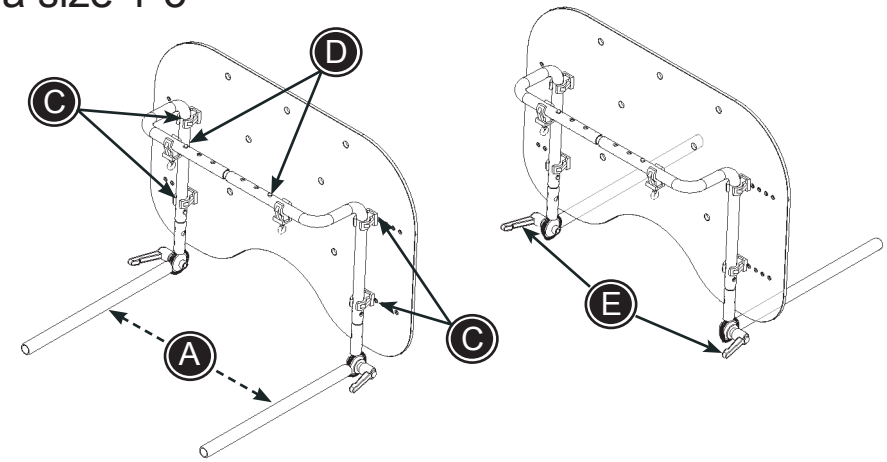

Before mounting the Activity centre, you have to adjust the width between the rods (A) so the rods easily can be pushed into the tubes beneath the armrests of the seat (B).

Adjust the width between the rods (A)

1. Dismount the plate by removing the 4 screws (C) with a 4 mm Allen key
2. Push in the safety pins (D) to adjust the width. Make sure that the safety pins clicks out again, when achieving the desired width.
3. Mount the plate again in 4 suitable screw holes (C).

Adjust the Activity centre:

You can place the Activity centre with the plate facing the seat or with the bars facing the seat, also the plate can be angled.
To adjust the angle, loosen the handles (E) in both sides, place in desired position and refasten both handles (E) again.

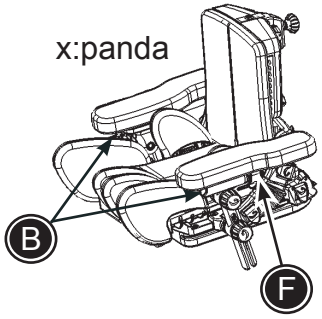

Mounting the Activity centre on a seat:

1. Make sure the arm rests are positioned at same height and angle.
2. x:panda: Flip up the handle (F) on both arm rests
   Panda Futura: Loosen the finger screw (G) on both armrests
3. Place the rods from the Activity centre into the tubes beneath the arm rest cushions and push the Activity centre into the desired position (H)
4. x:panda: Flip down the handle (F) on both arm rests
   Panda Futura: Fasten the finger screw (G) on both armrests

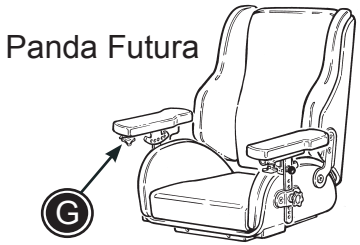

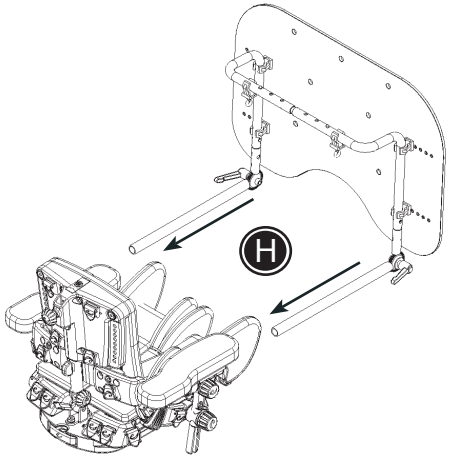

The Activity centre can only be mounted on Panda Futura and x:panda equipped with arm rests.

You can always find updated manuals on www.R82.com

Montageanleitung

Befestigung des Therapietisches auf den Panda Futura Gr. 1-5 und x:Panda Gr. 1-3

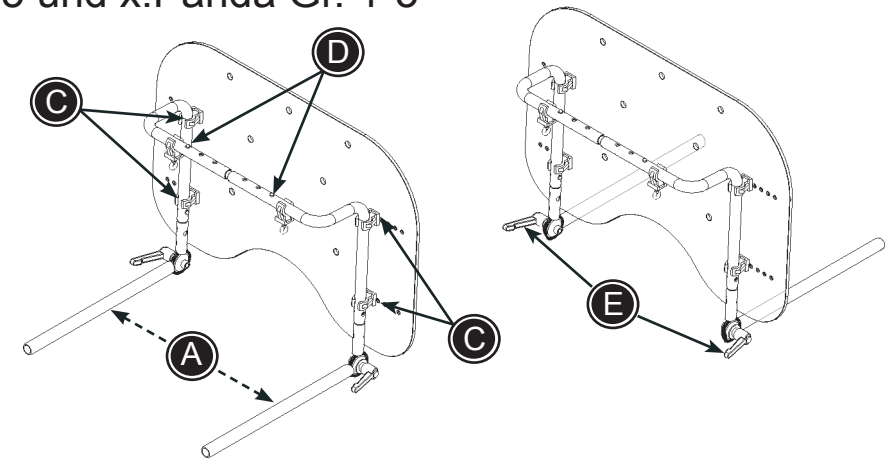

Vor der Montage des Therapietisch, muss die Breite der Führungsschienen (A) eingestellt werden, damit die Schienen einfach in die Führung unter den Armlehnen eingeschoben werden können.

Einstellen der Breite der Führungsschienen (A)

1. Nehmen Sie die Platte ab, indem Sie die 4 Schrauben (C) mit Hilfe eines 4mm Inbusschlüssel lösen
2. Drücken Sie die Verriegelung (D) um die Breite anzupassen. Achten Sie darauf, dass nach dem Einstellen die Verriegelung wieder richtig eingerastet ist.
3. Befestigen Sie wieder die Tischplatte mit den 4 Schrauben

Einstellen des Therapietisches

Sie können den Therapietisch so einstellen, dass entweder die Tischplatte waagerecht steht oder dass der Therapiebügel genutzt werden kann. Weiterhin kann der Winkel der Platte in der Neigung eingestellt werden.
Lösen Sie hierzu die Verriegelung (E), stellen Sie den gewünschten Winkel ein und ziehen Sie die beiden Verriegelungen (E) wieder fest.

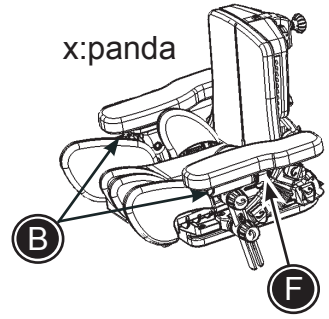

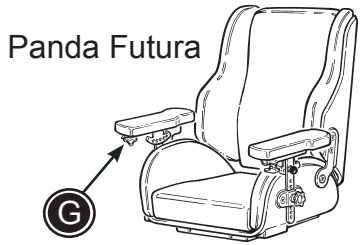

Befestigen des Therapietisches auf das Sitzsystem

1. Versichern Sie sich, dass die Höhe und Neigung der Armlehnen auf beiden Seiten identisch sind.
2. x.panda: Lösen Sie die Verriegelung (F) der Armlehnen auf beiden Seiten
   Panda Futura: Lösen Sie die Verriegelung (G) auf beiden Seiten
3. Schieben Sie die Führungsschienen des Therapietisches in die Aufnahme unter den Armlehnen in die gewünschte Position
4. x:panda: Stellen Sie die Verriegelung (F) on beiden Seiten der Armlehnen wieder fest
   Panda Futura: Ziehen Sie die Verriegelung (G) auf beiden Seiten wieder fest.

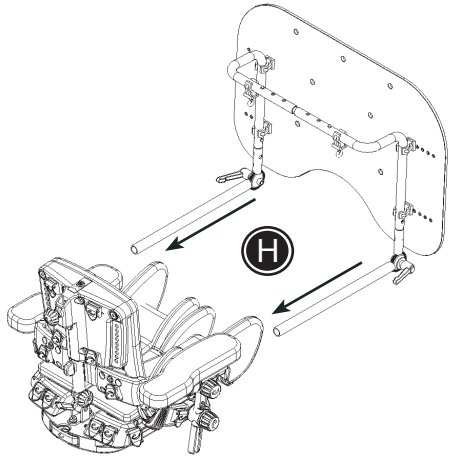

Der Therapietisch kann nur auf einen Panda Futura und x:panda befestigt werden, wenn dieser mit Armlehnen ausgestattet ist.

Sie finden die aktuellsten Bedienungsanleitungen unter www.R82.com

Montage-instructies

Speelbord monteren op de Panda Futura maat 1-5 en de x:panda maat 1-3

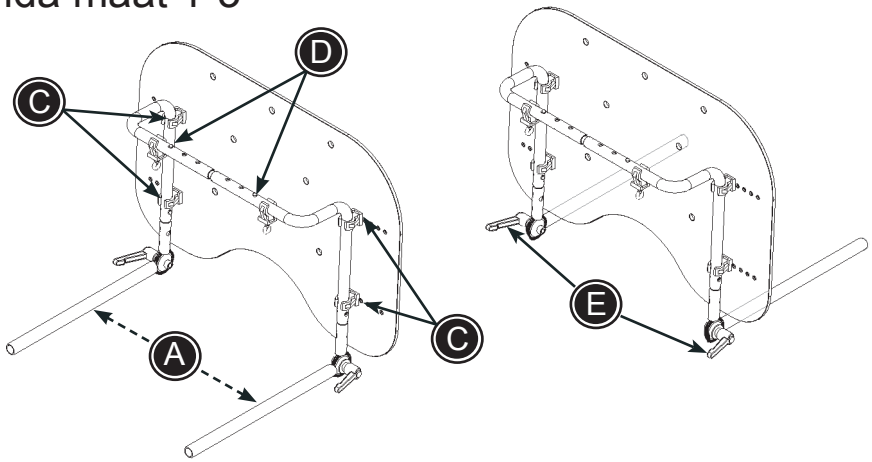

Voordat u het speelbord monteert: pas eerst de breedte tussen de stangen (A) zodanig aan dat u de stangen makkelijk in de buizen onder de armsteunen (B) van het stoeltje kunt duwen.

De breedte tussen de stangen (A) aanpassen:

1. Demonteer de plaat door de 4 schroeven (C) te verwijderen met een inbussleutel (4 mm)
2. Duw de veiligheidspennen (D) in om de breedte aan te passen. Zorg dat de veiligheidspennen weer naar buiten klikken wanneer de gewenste breedte is bereikt.
3. Hermonteer de plaat in 4 geschikte schroefgaten (C).

Het speelbord verstellen:

U kunt het speelbord met de plaat richting het stoeltje of met de buizen richting het stoeltje aanbrengen. De plaat kan ook in een hoek worden afgesteld.
Verstellen van de hoek: draai de hendels (E) aan beide zijden los, zet de plaat in de gewenste hoek en draai beide hendels (E) weer vast.

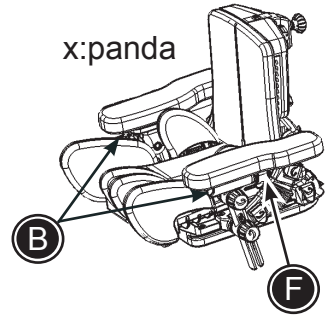

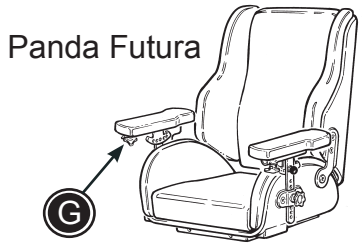

Het speelbord monteren op een stoeltje:

1. Zorg dat de armsteunen dezelfde hoogte en hoek hebben.
2. x:panda: Zet bij beide armsteunen de hendel (F) omhoog
   Panda Futura: Draai onder beide armsteunen de vingerschroef (G) los
3. Schuif de stangen van het speelbord in de buizen onder de armsteunkussens. Duw het speelbord in de gewenste positie (H)
4. x:panda: Zet bij beide armsteunen de hendel (F) omlaag
   Panda Futura: Draai onder beide armsteunen de vingerschroef (G) vast

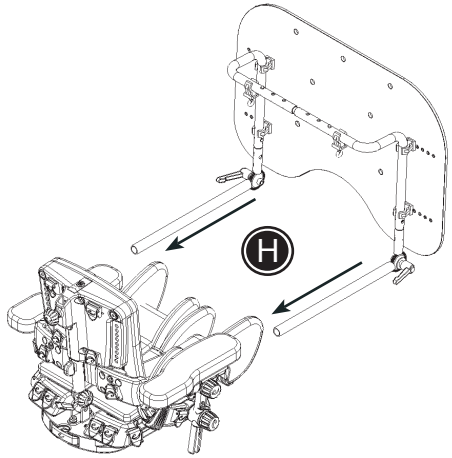

Het speelbord kan alleen worden gemonteerd bij een Panda Futura of x:panda die armsteunen heeft.

De meest recente handleidingen vindt u altijd op www.R82.com

Instructions de montage

Montage de l'élément d' Activité sur Panda Futura taille 1-5 et x:panda taille 1-3

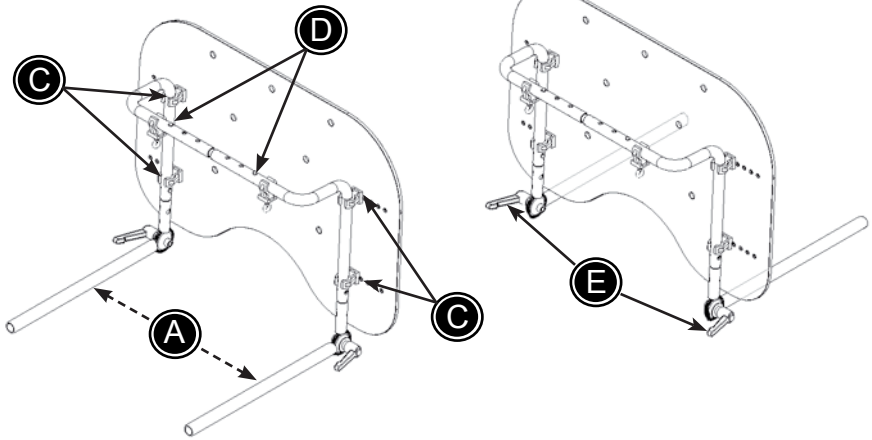

Avant de monter l'élément d'activité, il faut règler la largeur entre les montants (A) ainsi les tiges pourront être aisément poussés dans les tubes placés sous les repose bras du siège (B).

Régler la largeur entre les tiges (A)

1. Démonter la plaque en retirant les 4 vis (C) avec une clé Allen 4 mm.
2. Pousser sur les goupilles de sécurité (D) pour règler la largeur. S'assurer que les goupilles de sécurité ressortent bien à la largeur désirée.
3. Monter de nouveau la plaque dans les 4 trous filetés correspondants (C).

Réglage de l'élément d'activité :

L'élément d'activité peut être placé au centre avec la plaque face au siège ou avec les barres face au siège la plaque peut également être inclinée.
Pour régler l'inclinaison desserrer les poignées (E) des 2 cotés placer dans la position désirée et resserrer les deux manettes (E).

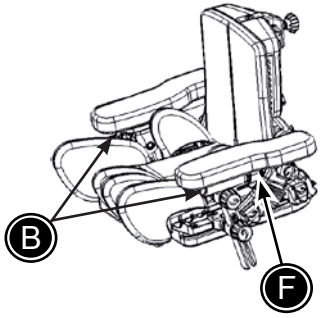

Montage de l'élément d'activité sur un siège :

1. S'assurer que les 2 repose bras sont à la même hauteur et inclinaison
2. x:panda: redresser la manette (F) sur les 2 repose bras
Panda Futura: desserrer la vis papillon(G) sur les 2 repose bras
3. Placer les tiges de l'élément d'activité dans les tubes sous les manchettes des repose bras et pousser l'élément d'activité dans la position désirée (H).
4. x:panda: rabattre la manette (F) des 2 repose bras
Panda Futura: serer la vise papillon (G) des 2 repose bras

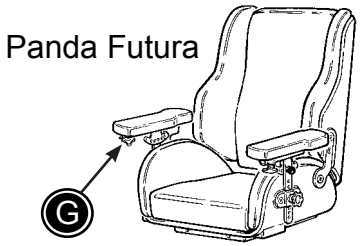

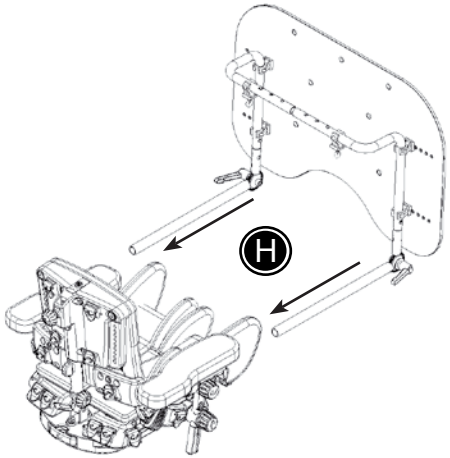

L'élément d'activité ne peut être monté que sur Panda Futura et x:panda equipé de repose bras.

Vous pouvez toujours réactualiser vos manuels sur www.R82.com

Montážní instrukce

Montáž Centra aktivit na Panda Futura vel. 1-5 a x:panda vel. 1-3

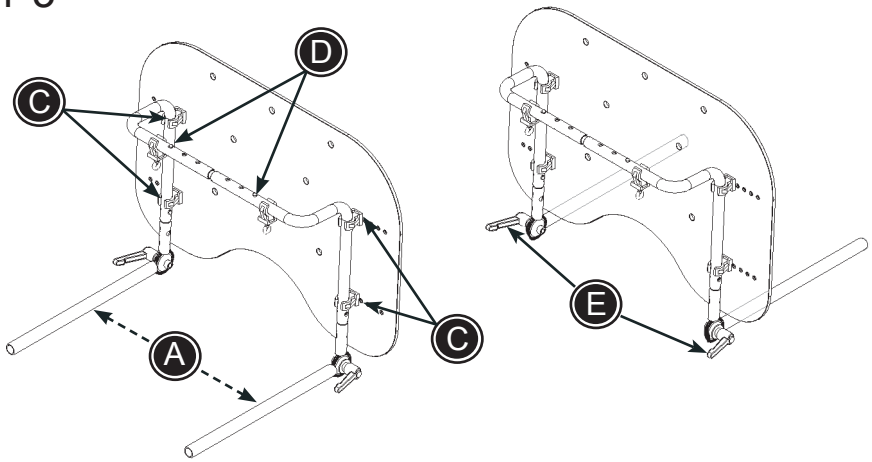

Před vlastní montáží upravte vzdálenost mezi tyčemi (A) tak, aby se daly snadno zasunout do otvorů těsně pod opěrkami rukou (B).

Nastavení vzdálenosti mezi tyčemi (A)

1. Pomocí 4 mm imbusového klíče demontujte desku vyšroubováním šroubů (C).
2. Stlačením pojistných kolíků (D) uvolněte posun rámu a nastavte požadovanou šířku.
3. Opět namontujte desku, zajistěte 4 šrouby (C).

Nastavení Centra aktivit:

Centrum aktivit se dá umístit jak deskou k uživateli, tak i rámem. Sklon desky se dá měnit.
Sklon se mění uvolněním šroubů s kličkou (E), nastaví se požadovaný sklon a šrouby (E) se opět řádně utáhnou.

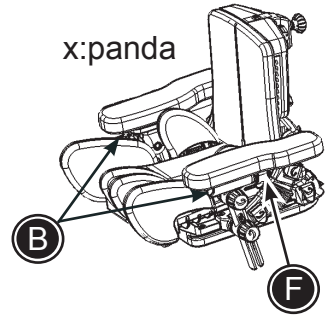

Nasazení Centra aktivit na sedačku:

1. Ujistěte se, ža opěrky rukou jsou ve stejné poloze (úhel, výška).
2. x:panda: Uvolněnte zámky (F) na obou opěrkách rukou
   Panda Futura: Uvolněte šrouby (G) na obou opěrkách rukou
3. Nasaďte tyče Centra aktivit do otvorů na opěrkách rukou (pod polstry) a nastavte požadovanou pozici (H).
4. x:panda: zajistěte zámky (F) na obou opěrkách rukou
   Panda Futura: dotáhněte šrouby (G) na obou opěrkách rukou

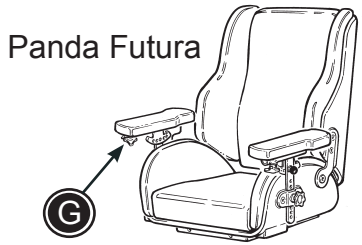

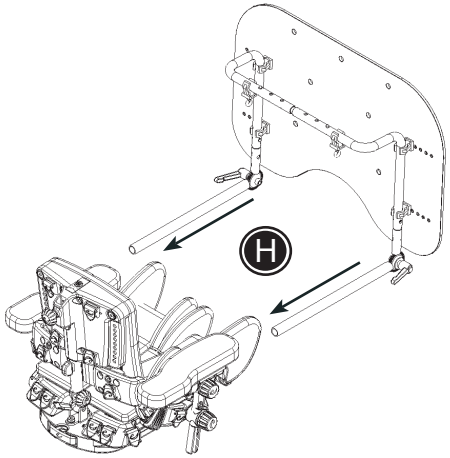

Centrum aktivit může být použito na sedačkách Panda Futura a x:panda, které mají opěrky rukou.

Aktualizované instrukce naleznete vždy na www.R82.com

取付方法

アクティブセンター取付方法（対応機種：Panda Futura サイズ1～4、Panda5、x:panda サイズ1～3）

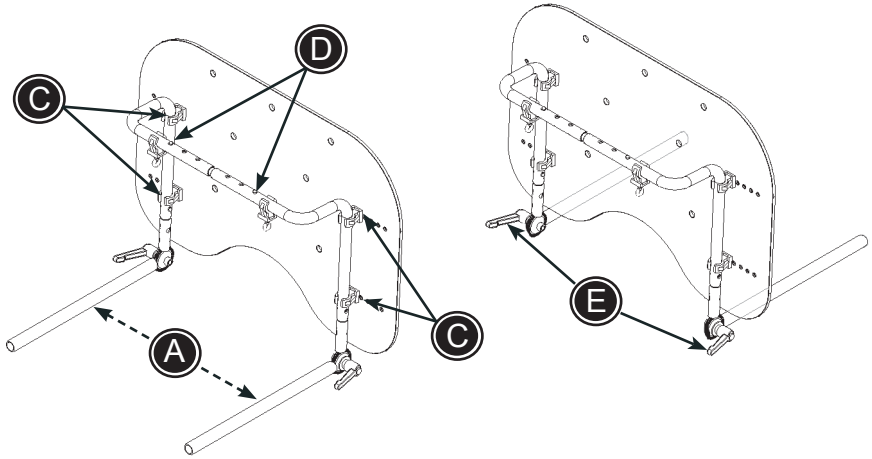

アクティブセンターを取付ける前に、差込バー（A)を、シート（B)・アームレスト下の差込穴の幅に合うように調節してください。

差込バー幅（A)調節方法
1）4mmレンチで固定ネジ（C)を4ヶ所緩め、プレートを取外してください。
2）安全ピン(D)を押し、幅を調節してください。　ご希望の幅にがお決まりになりましたら、安全ピンが”カチッ”と鳴りしっかり固定されているか確認してください。
3）その幅に一番近いネジ穴4ヶ所(C)にプレートを取付けてください。

アクティブセンター調節方法
アクティブセンターはプレートの角度を調節することができます。
両サイドのハンドル(E)をゆるめ、ご希望の位置に角度を調節し、再び両ハンドル(E)を締めてください。

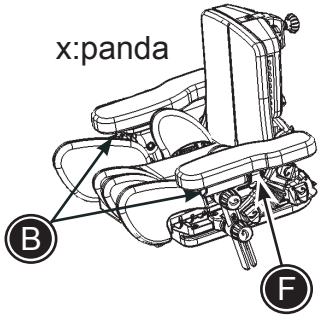

シートへのアクティブセンター取付方法：
1）両サイドのアームレストが同じ高さと角度になっていることを確認してください。
2）x:pandaの場合：　両サイドのアームレストのハンドル(F)を上げてください。
　Panda Futuraの場合：　両サイドのアームレストのネジ(G)をゆるめてください。
3）差込バーを、アームレストクッションの下にある差込穴に挿入し、ご希望の位置まで押してください。(H)参照
4）x:pandaの場合：　両サイドのアームレストのハンドル(F)を下げてください。
　Panda Futuraの場合：　両サイドのアームレストのネジ(G)を締めてください。

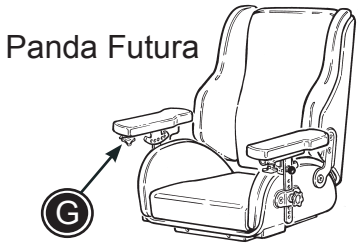

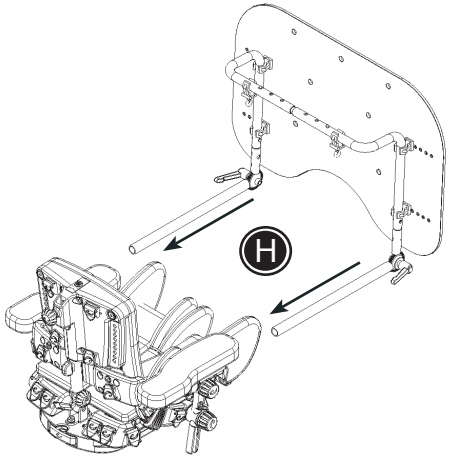

Panda Futura/x:Pandaでアクティブセンターをご使用の場合はアームレストが必要になりますのでご注意ください。

最新の取扱説明書については、弊社ホームページをご覧ください。http://www.R82.com/