1.

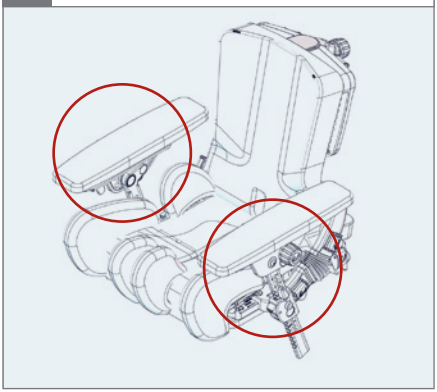

2.

3.

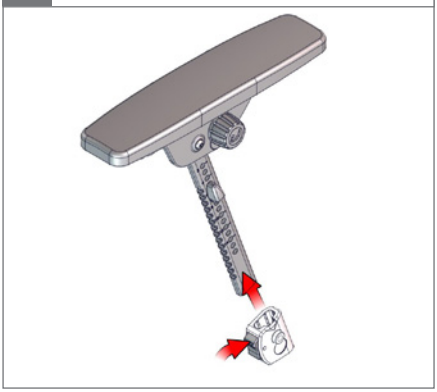

4. ⬡ 5 mm

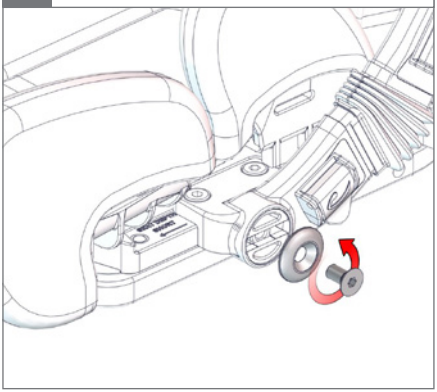

5. ⬡ 5 mm

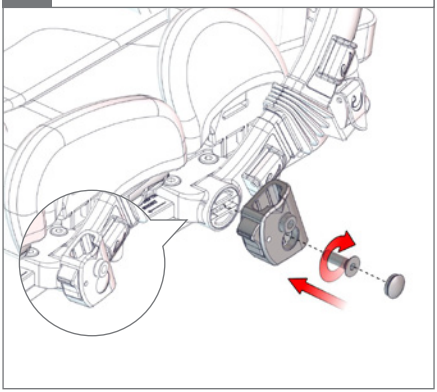

6.

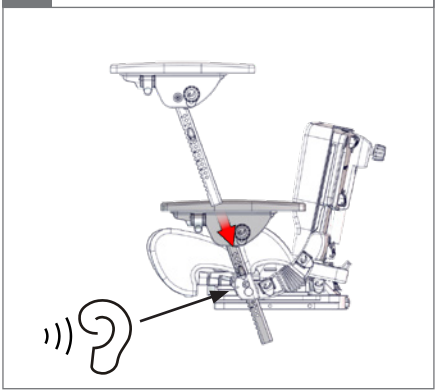

7.

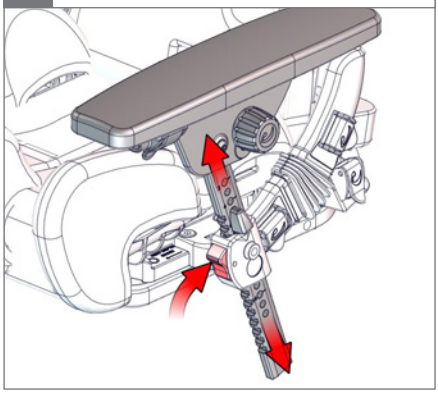

8. ⬡ 4 mm

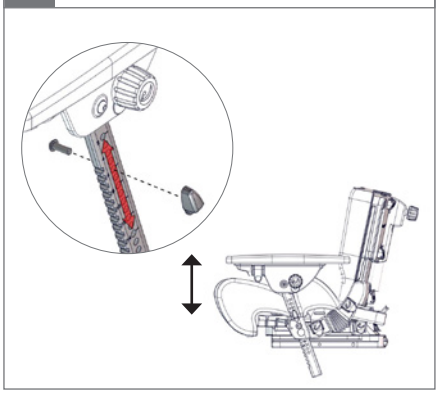

9.

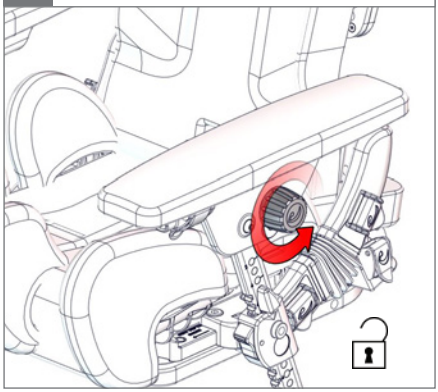

10.

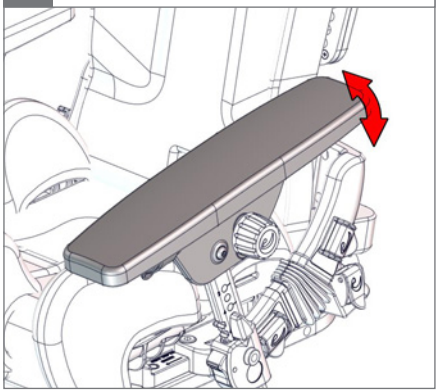

11.

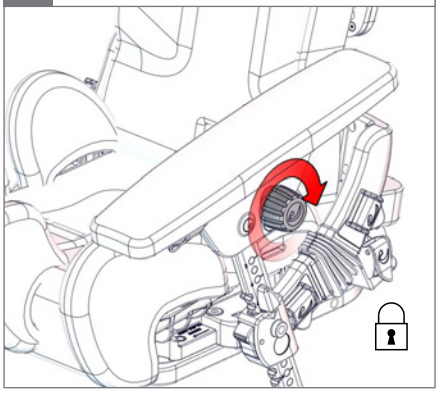

12. ⬡ 5 mm

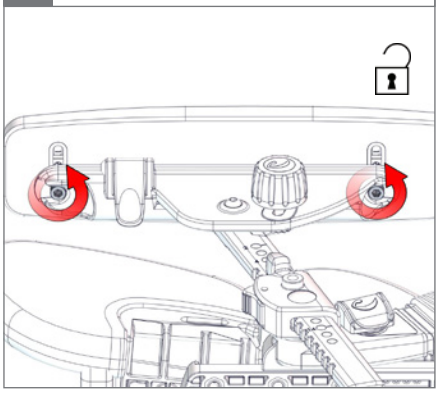

13.

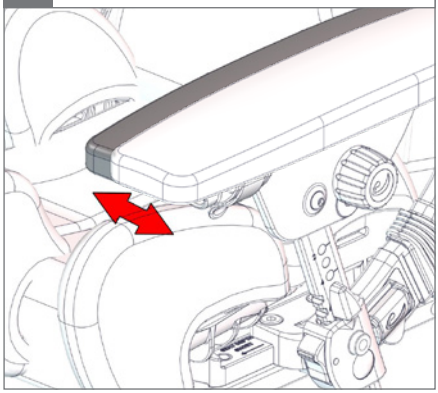

14.

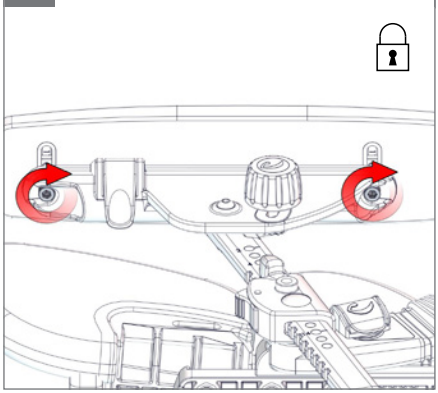

15.

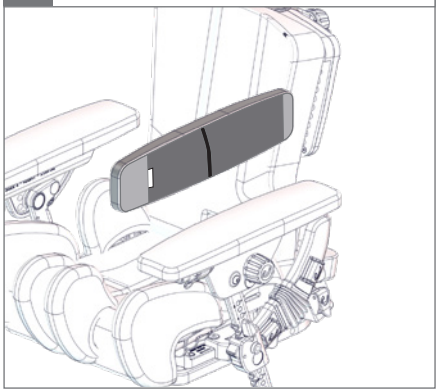

16.

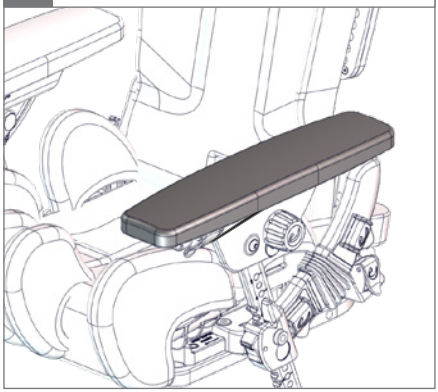
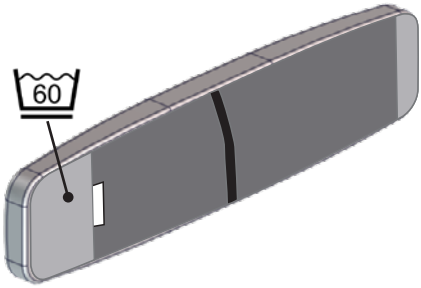
17.