1.

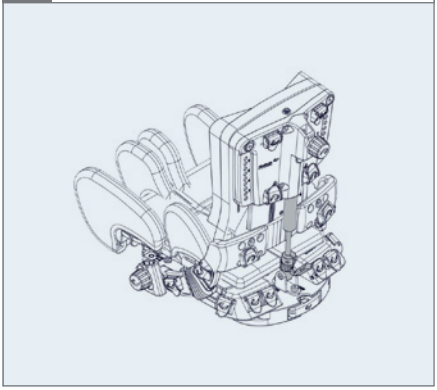

2.

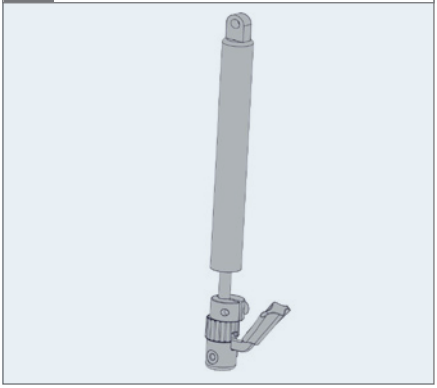

3. ⊕

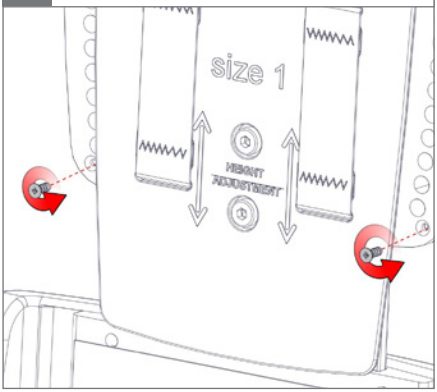

4. ⬡ 5 mm

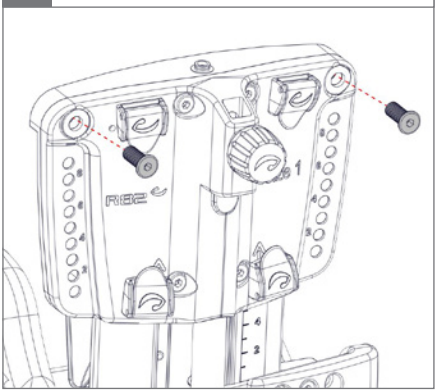

5. ⬡ 5 mm

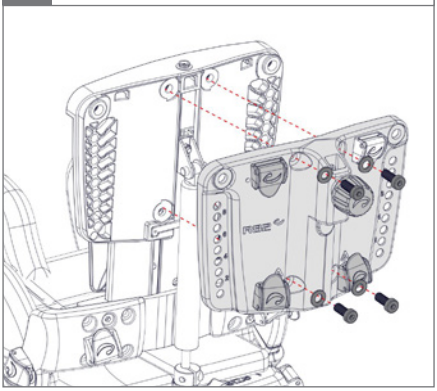

6.

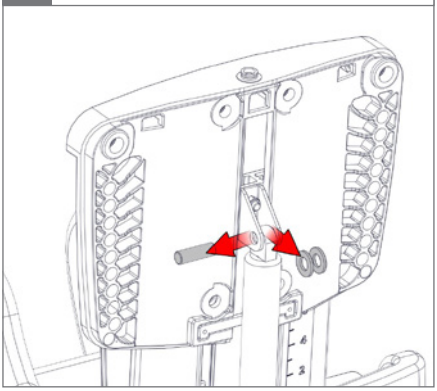

7. ⬡ 3 mm

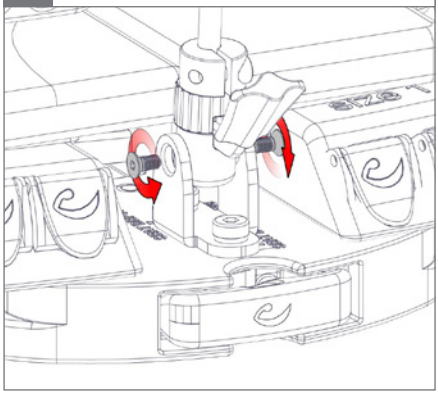

8.

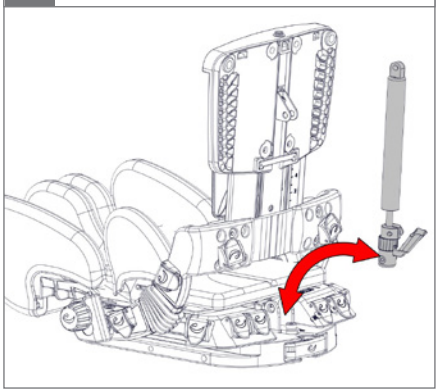

9. ⬡ 5 mm ⬡ 3 mm

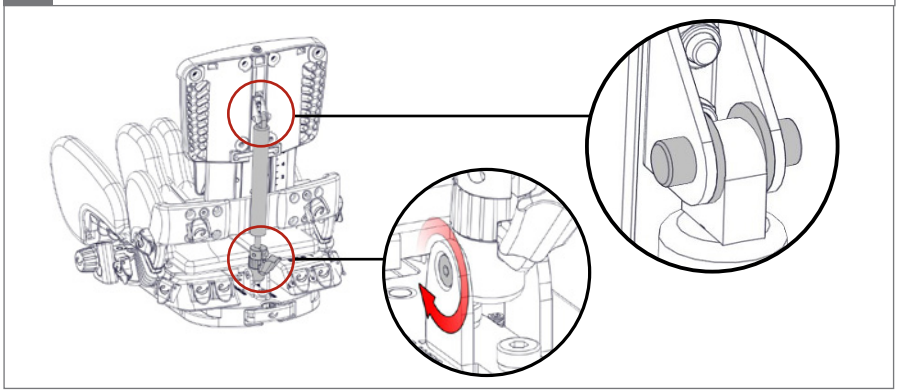

10. ⬡ 5 mm

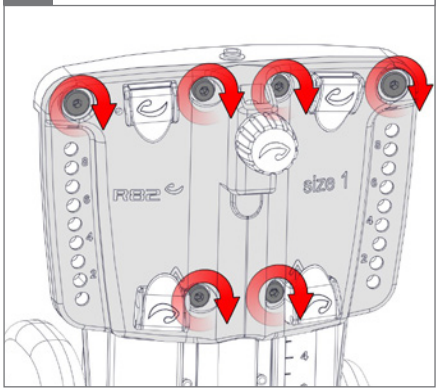
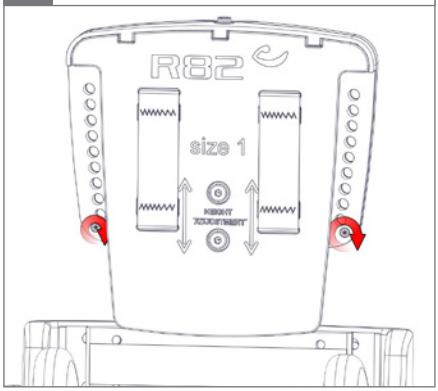
11. ⊕