1.

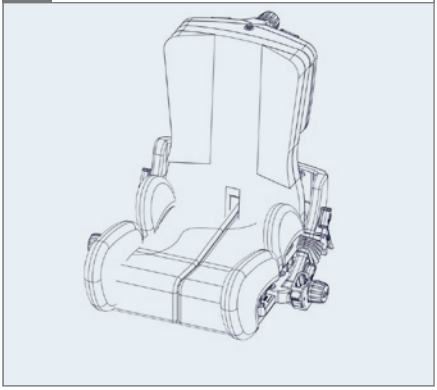

2.

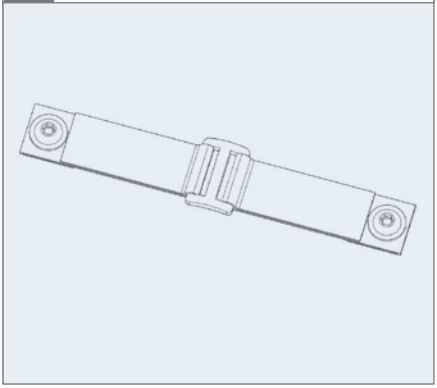

3.

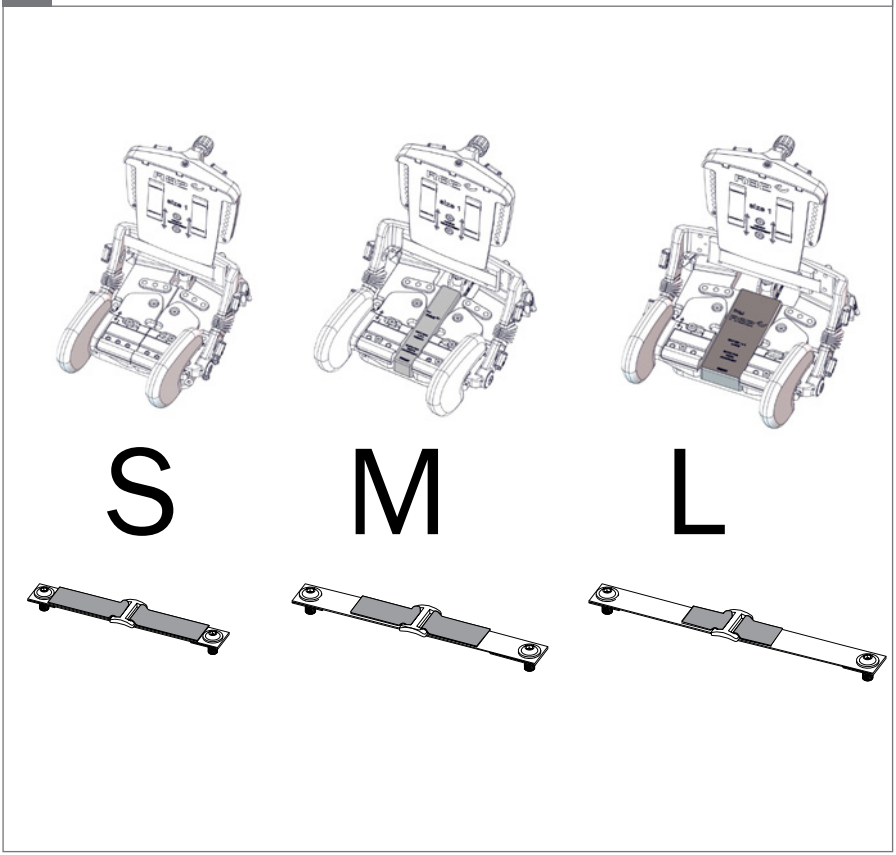

4.

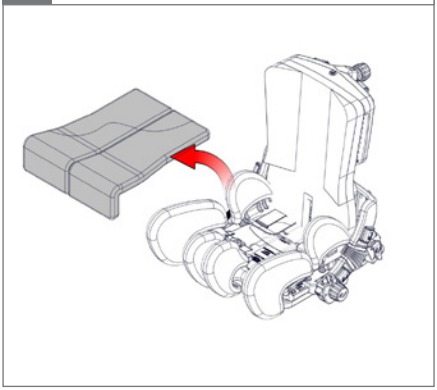

5. ⬡ 5 mm

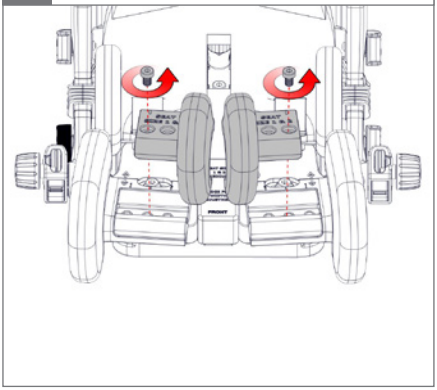

6.

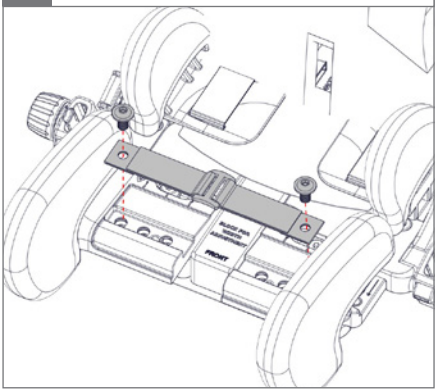
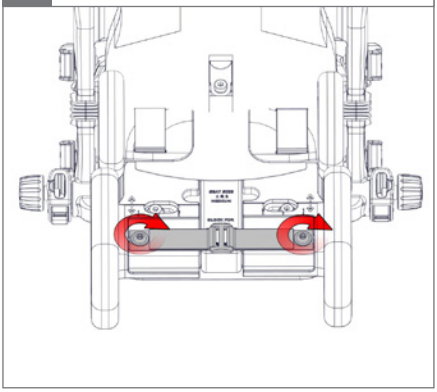
7. ⬡ 5 mm