1.

2.

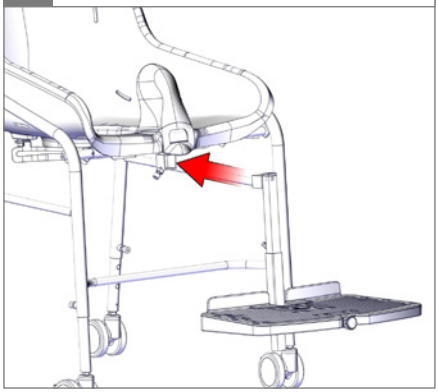

3. ⬡ 6 mm

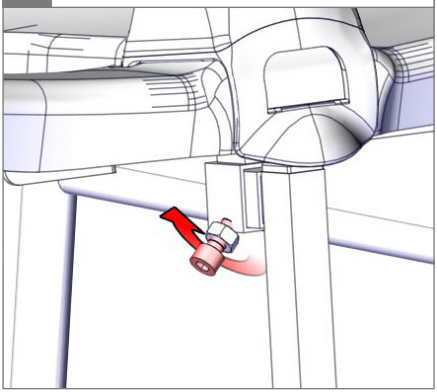

4. 87145-3

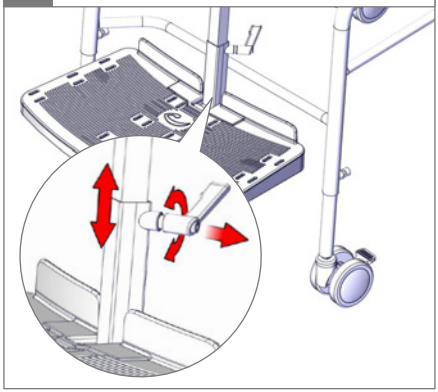

5. 87145-1 & 87145-2

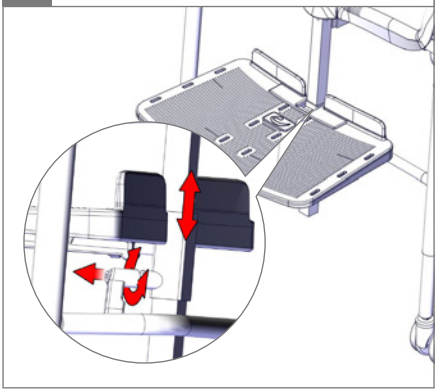
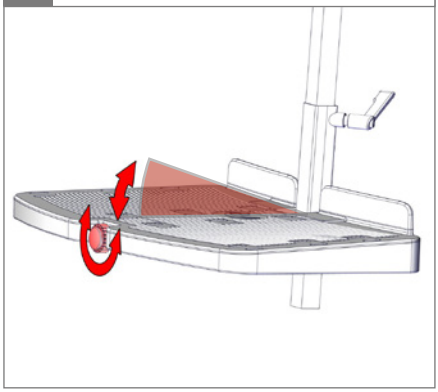
6.