1.

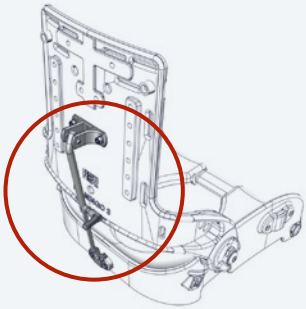

2.

3.

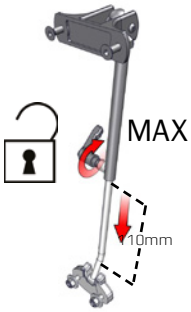

4. 5 mm 10 mm

5. 2x Ø 6 mm

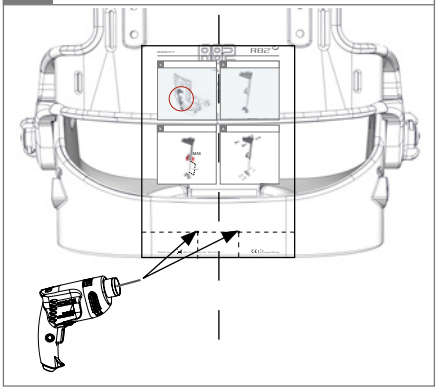

6. ⬡ 5 mm 10 mm

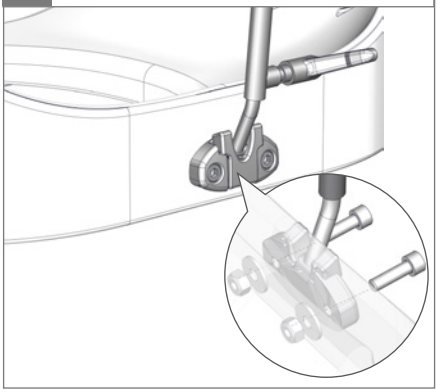

7.

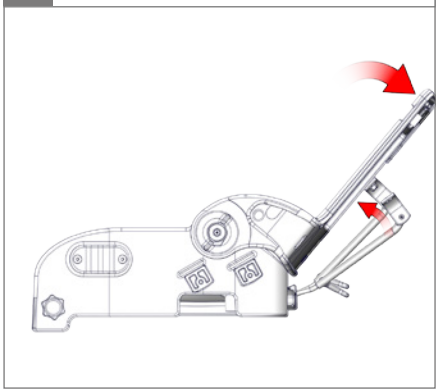

8. 2x Ø 6 mm

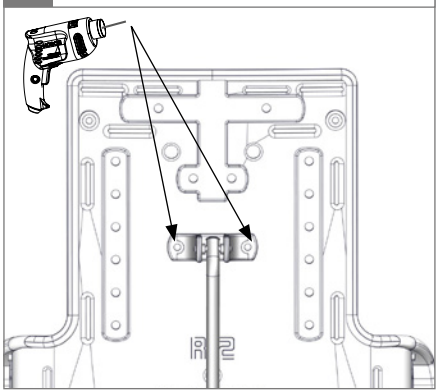

9. ⬡ 4 mm 10 mm

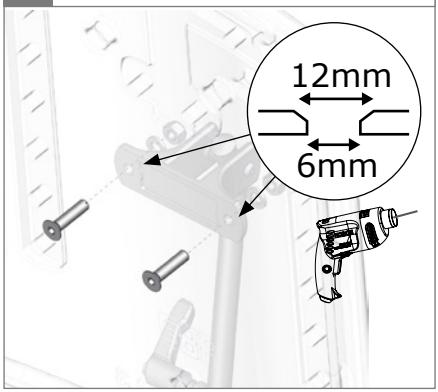
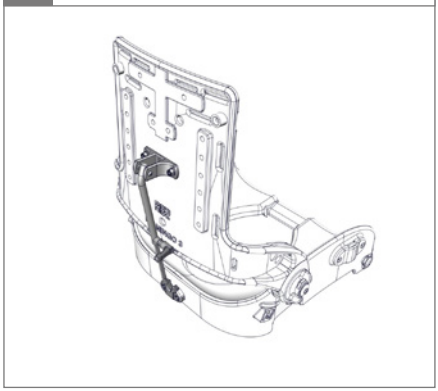
10.