1.

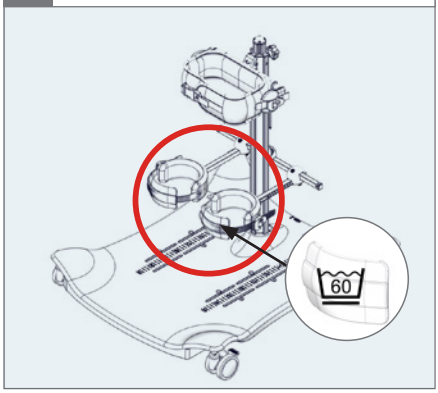

2.

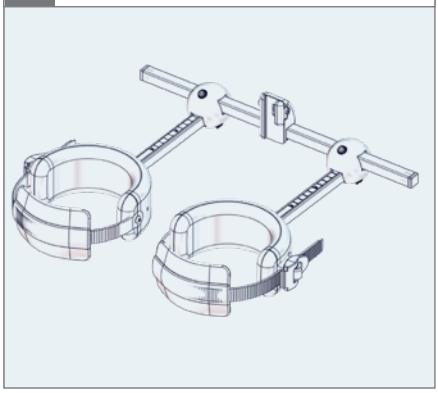

3.

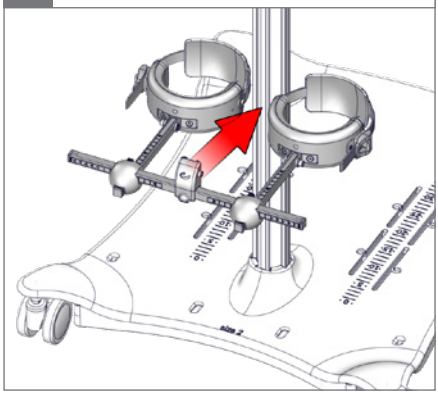

4. ⬡ 5 mm ⚠ 05

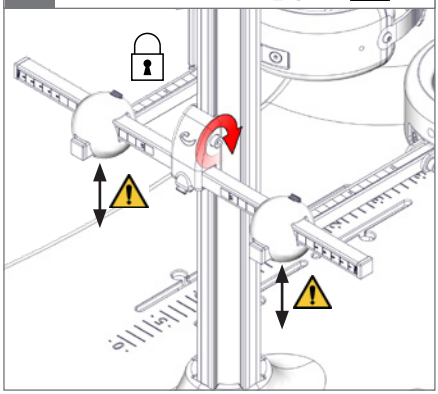

5. ⬡ 5 mm

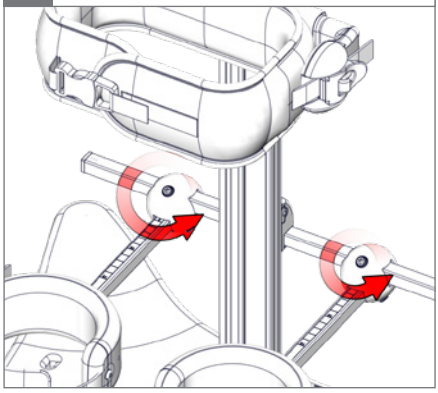

6.

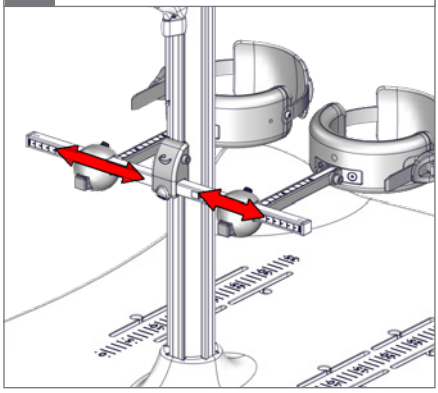

7. ⬡ 5 mm

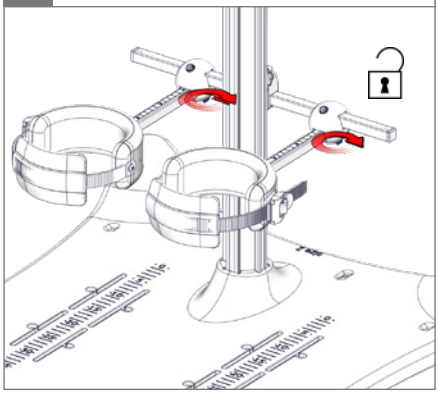

8.

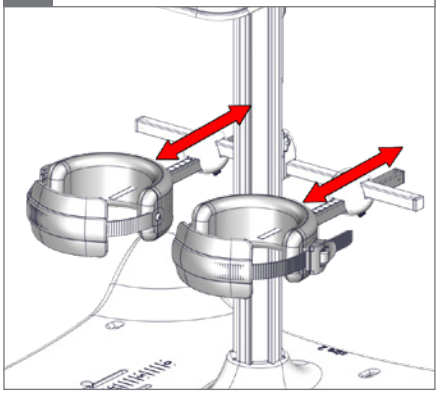

9. ⬡ 5 mm

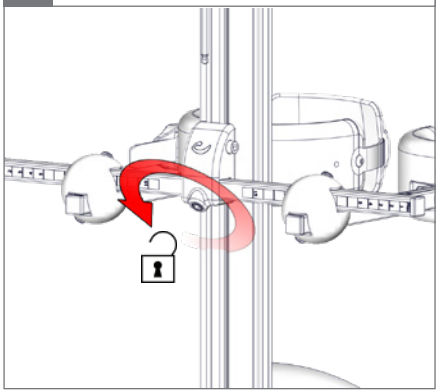

10.

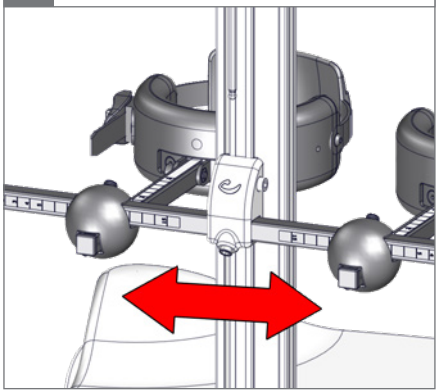

11.

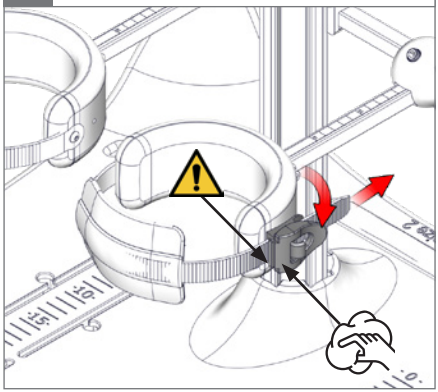
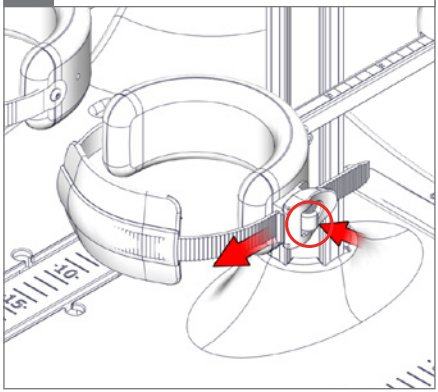
12.