1.

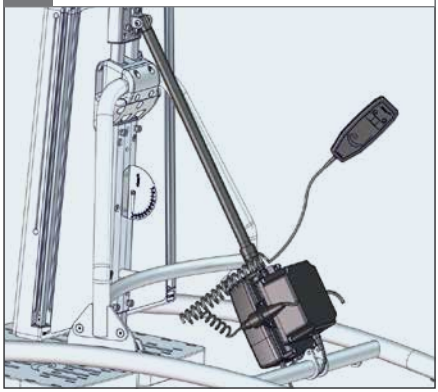

2.

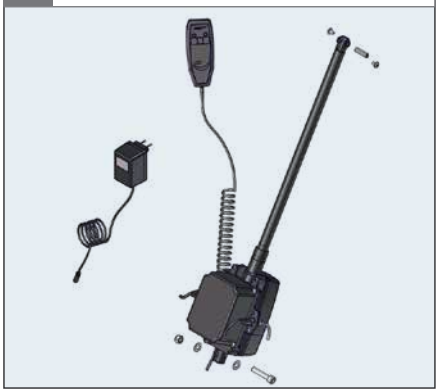

3. ⬡ 4 mm - 2,5 Nm

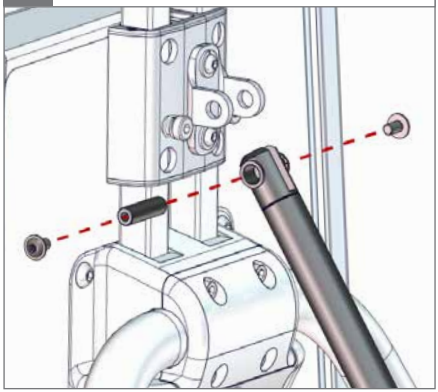

4. ⬡ 8 mm 17 mm

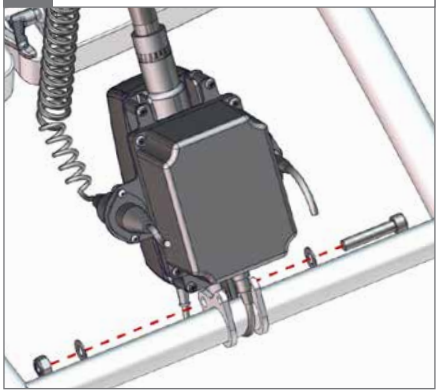
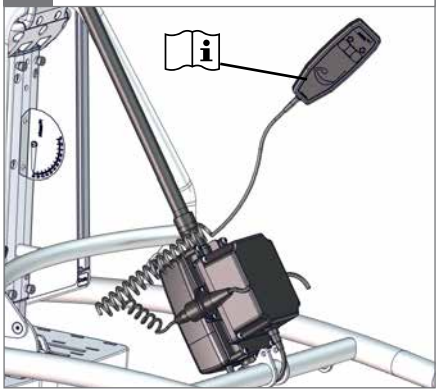
5.