1.

2. ⚠ 01

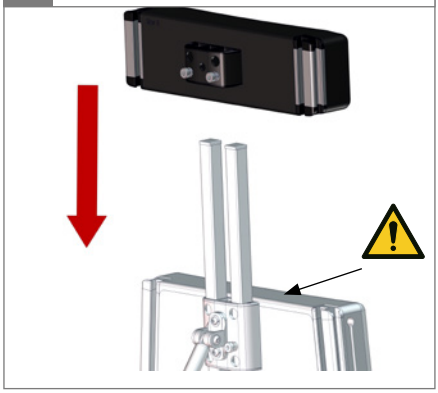

3. ⬡ 5 mm - 2,5 Nm

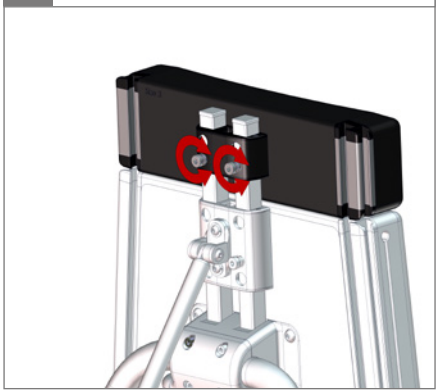

4. ⬡ 5 mm

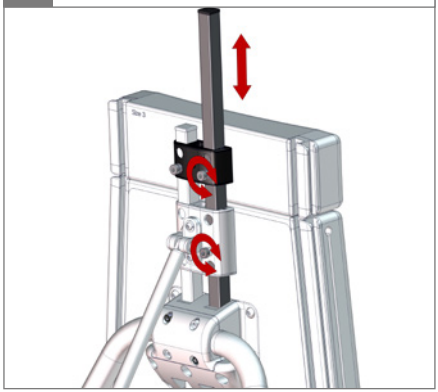

5. ⚠ 01

6. ⬡ 5 mm - 2,5 Nm