1. CROCODILE 1+2

2. CROCODILE 3

3. ⬡ 5 mm - 2,5 Nm

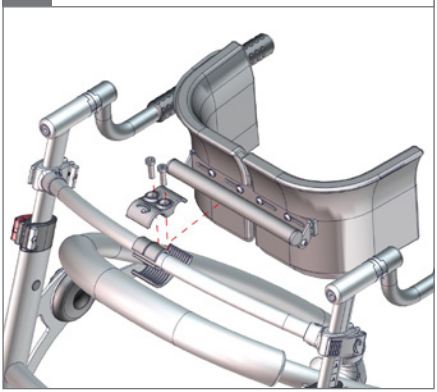

4.

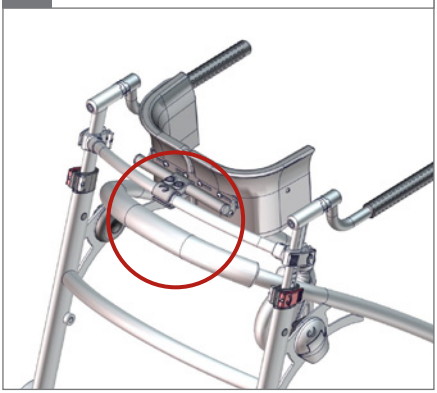
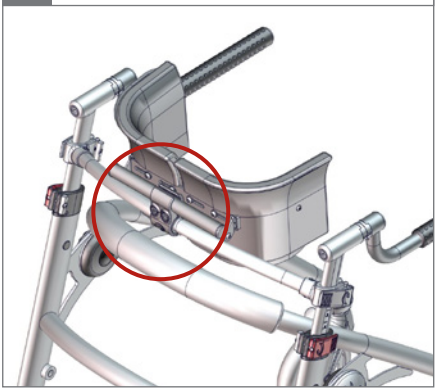
5.