1. Mustang

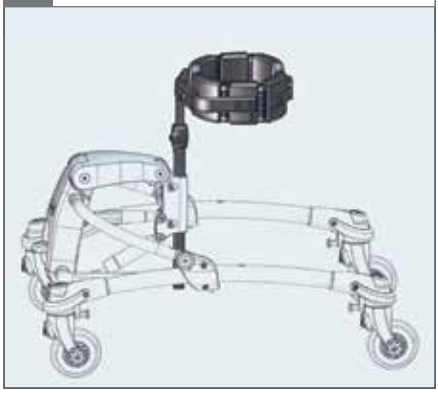

2. ⬡ 5 mm, 2,5 Nm

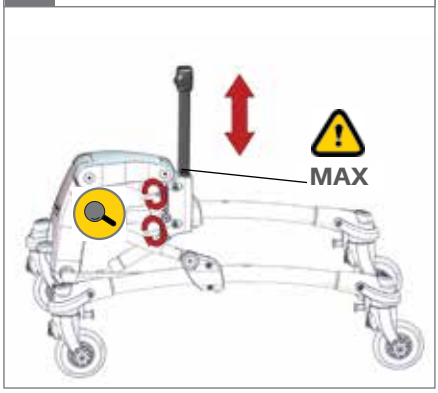

3.

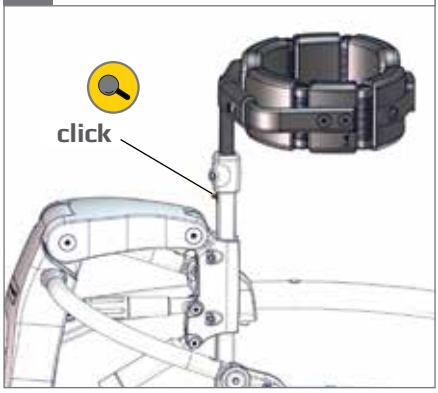

4. ⬡ 5 mm, 2,5 Nm

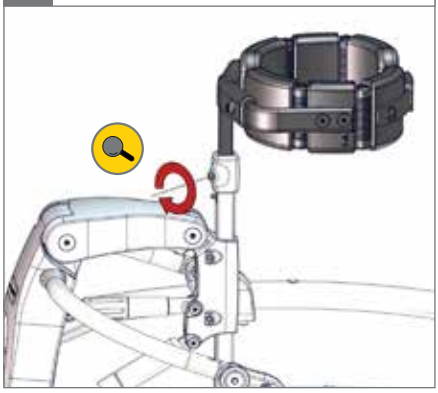

5.

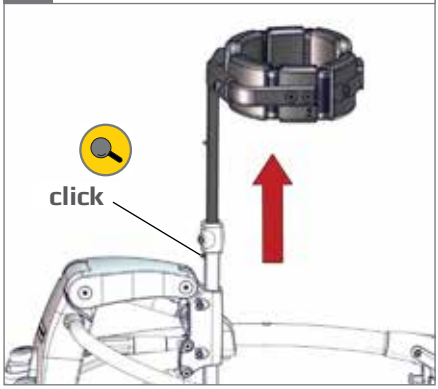
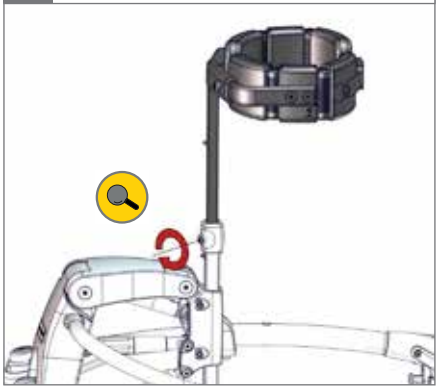
6. ⬡ 5 mm, 2,5 Nm