1.

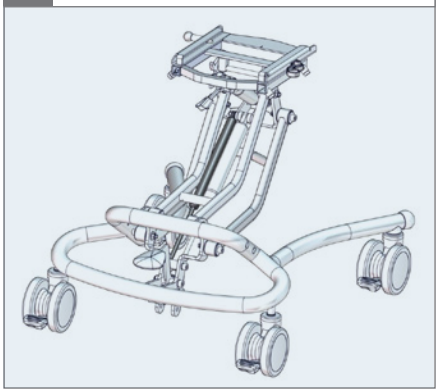

2.

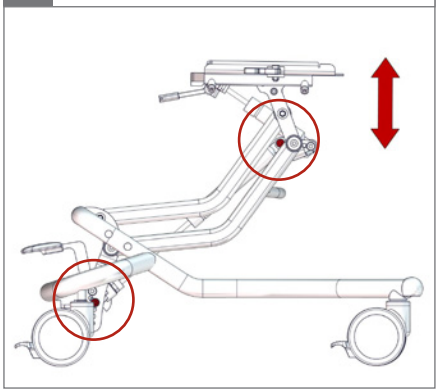

3. 6 mm 13 mm

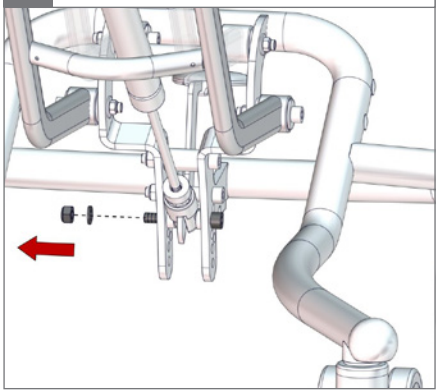

4.

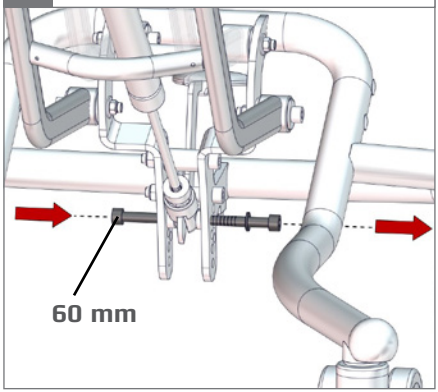

5.

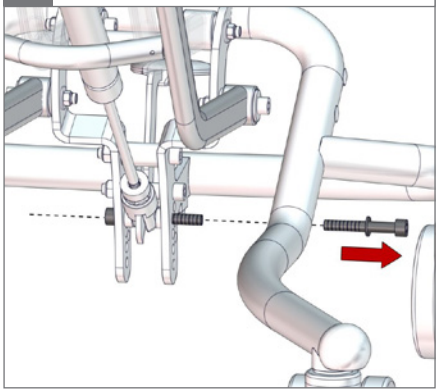

6. 6 mm 13 mm

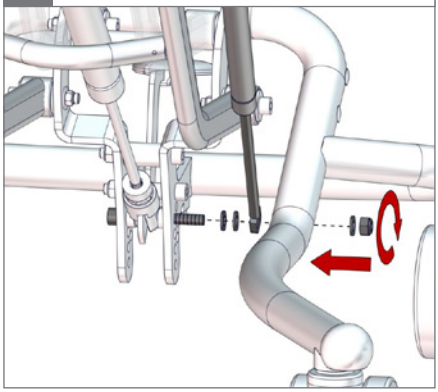

7. 6 mm 13 mm

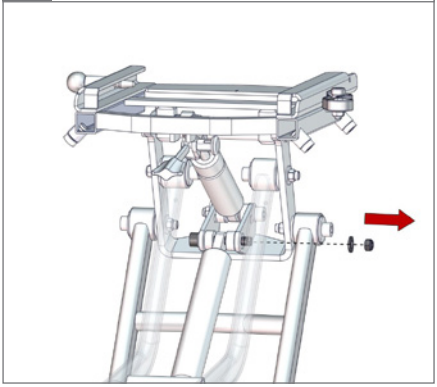

8.

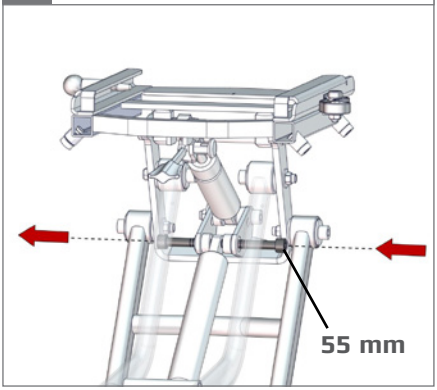

9.

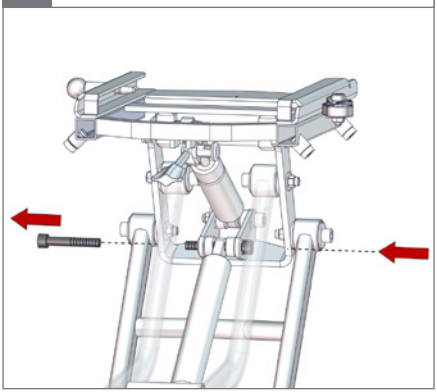

10. 6 mm 13 mm

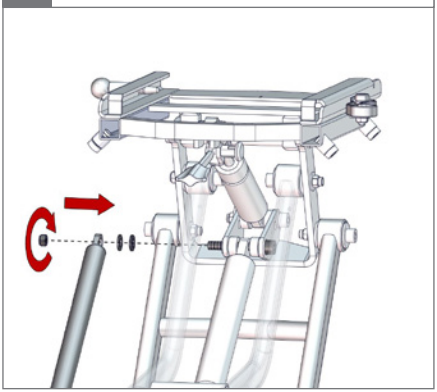

11.
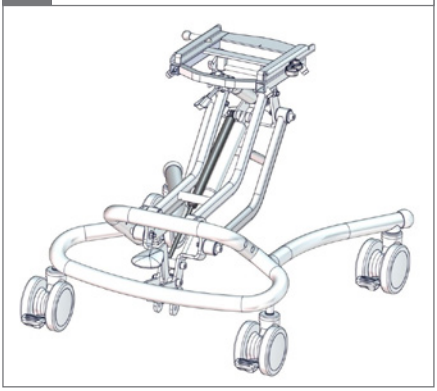
12.