1.

2.

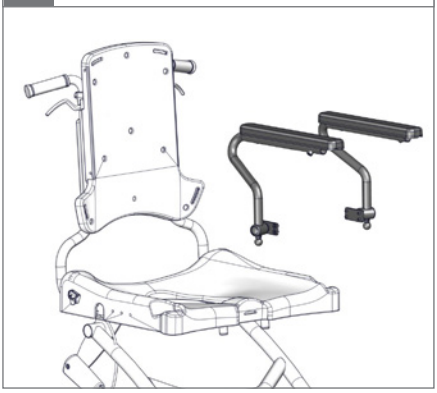

3. ⬡ 5 mm

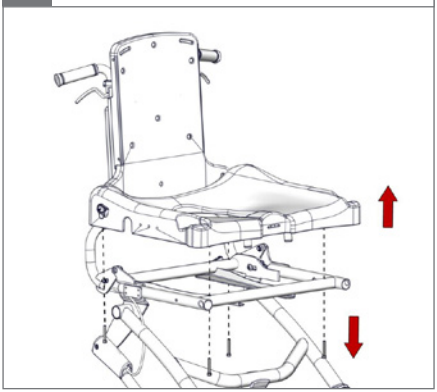

4. ⬡ 4 mm

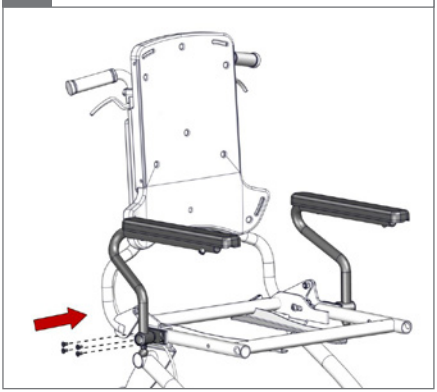

5. ⬡ 4 mm

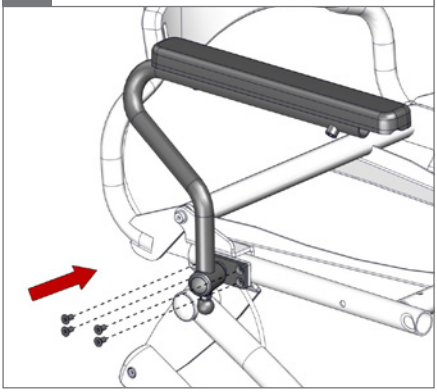

6. ⬡ 4 mm, 2,5 Nm

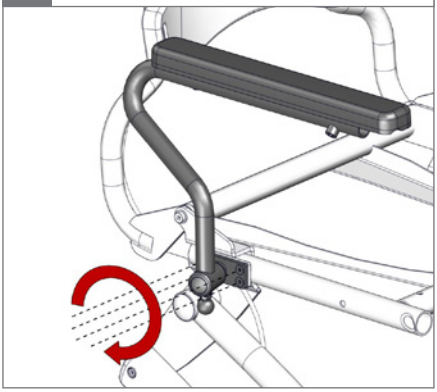

7. ⬡ 4 mm, 2,5 Nm

8.

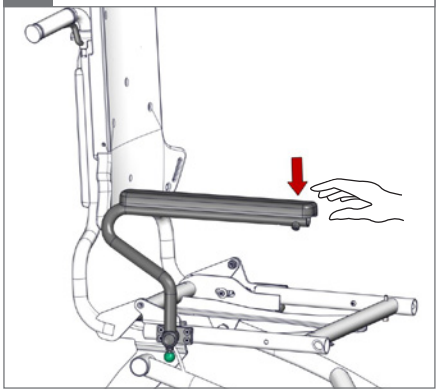

9.

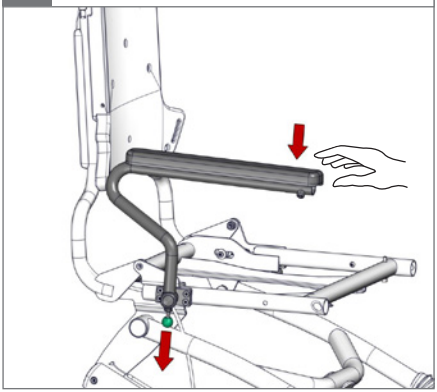

10.

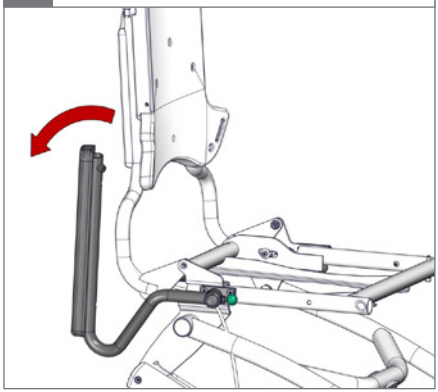

11. ⬡ 5 mm, 2,5 Nm

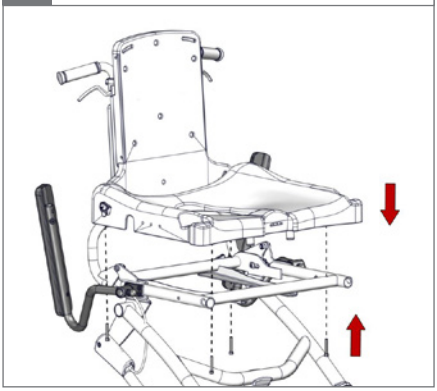

12.