1.

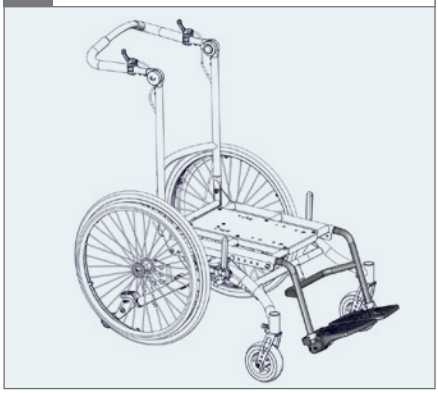

2.

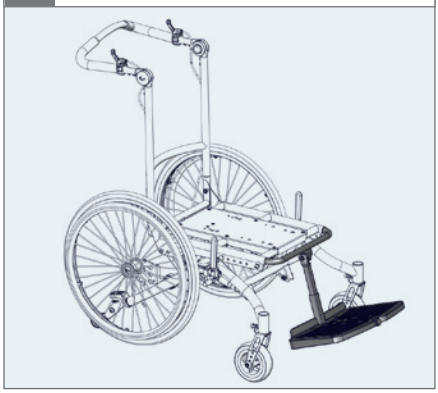

3.

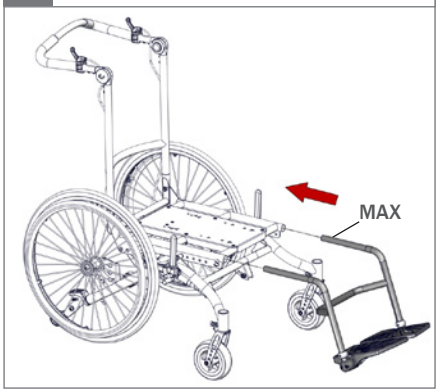

4. ⬡ 5 mm - 2,5 Nm

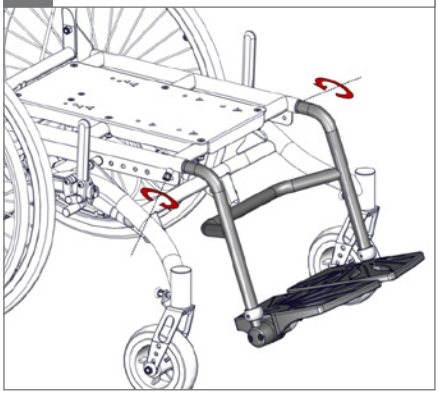

5.

6.

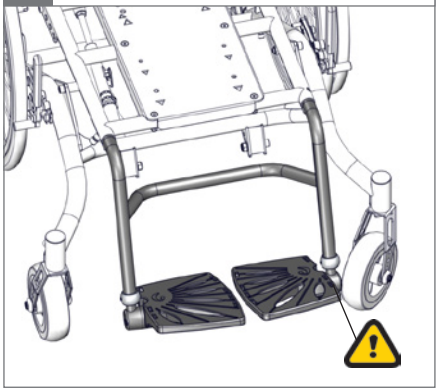

7. ⬡ 5 mm

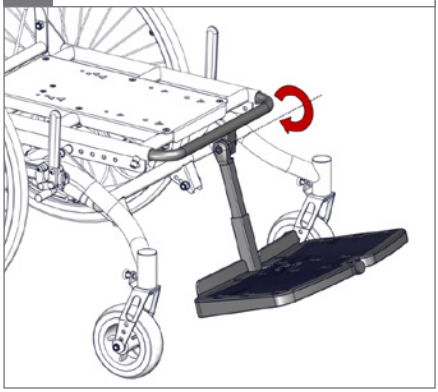

8.

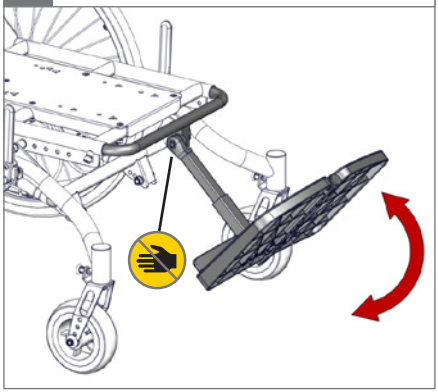

9. ⬡ 5 mm - 2,5 Nm

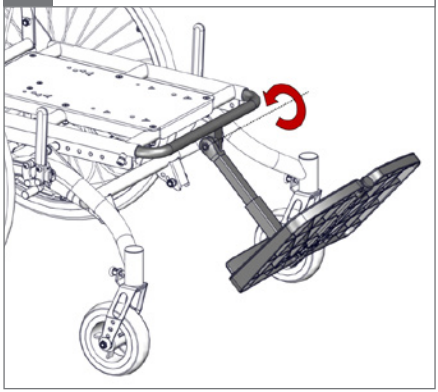

10.

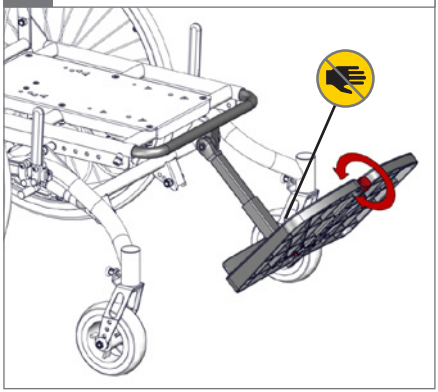

11.

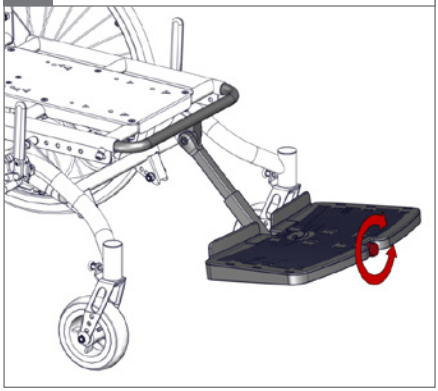
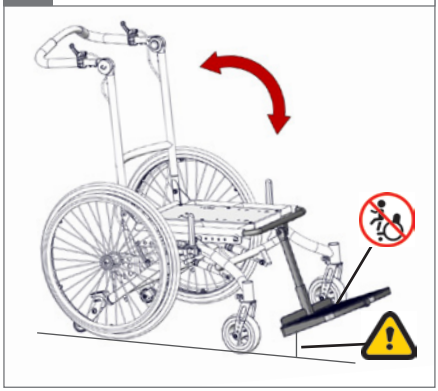
12.