1.

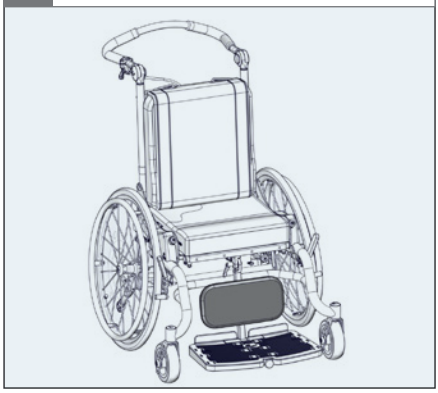

2.

3.

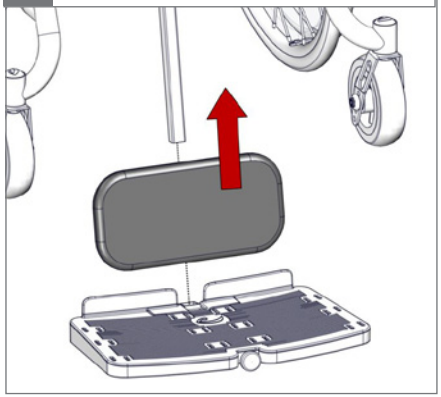

4.

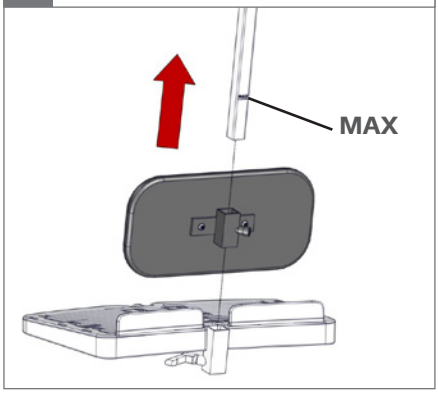

5. 5 mm - 2,5 Nm

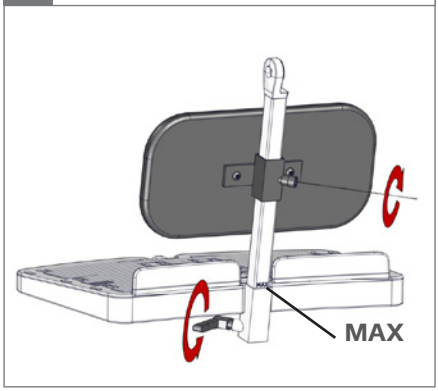

6.

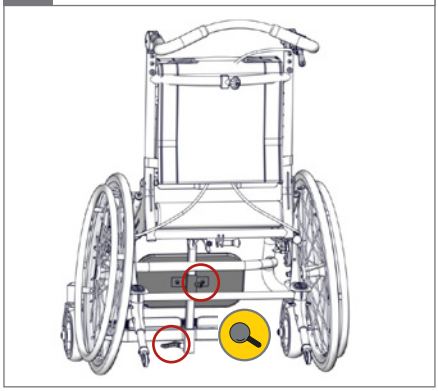

1.

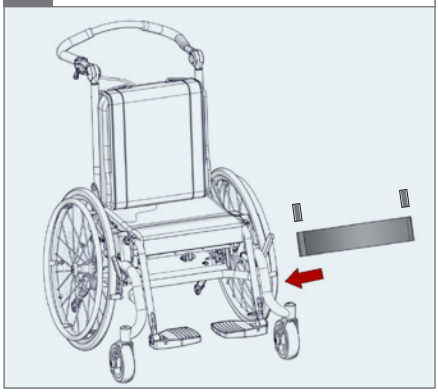

2.

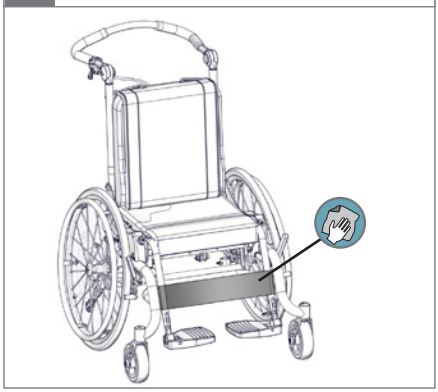

1.

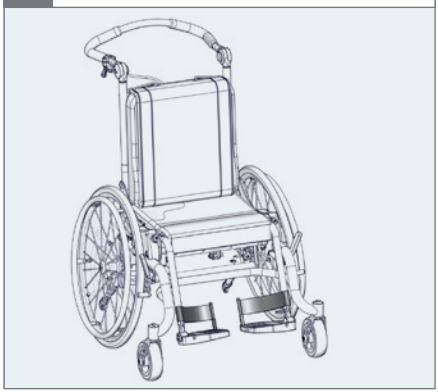

2. Ø 6 mm

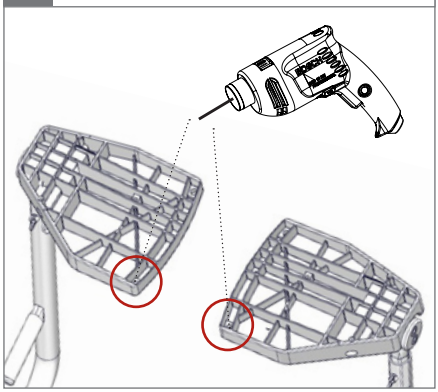

3. ⬡ 5 mm - 2,5 Nm

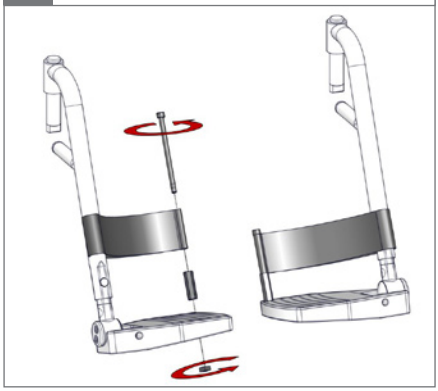
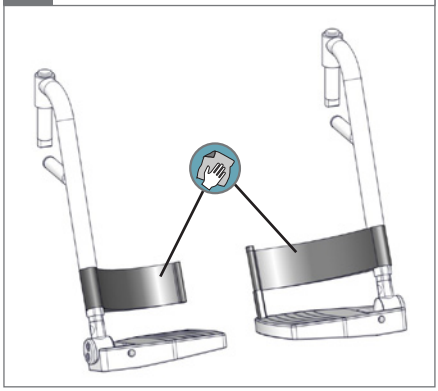
4.