1.

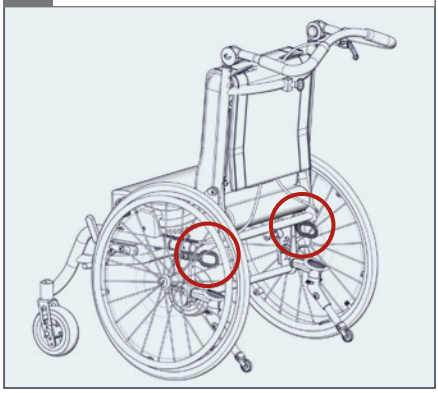

2.

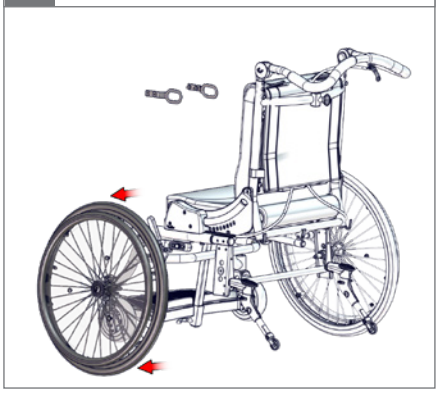

3. 5 mm

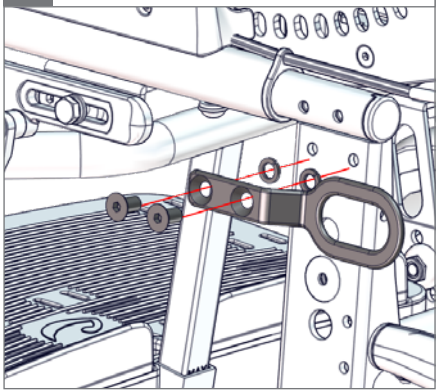

4. 5 mm

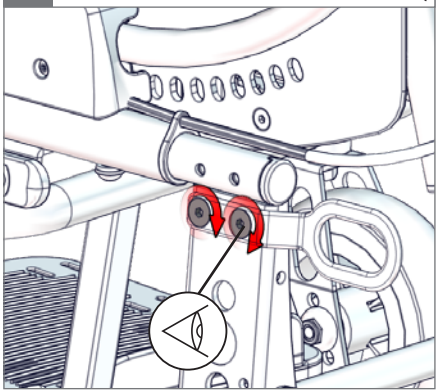

5.

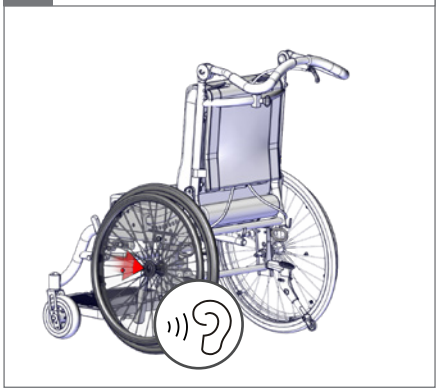
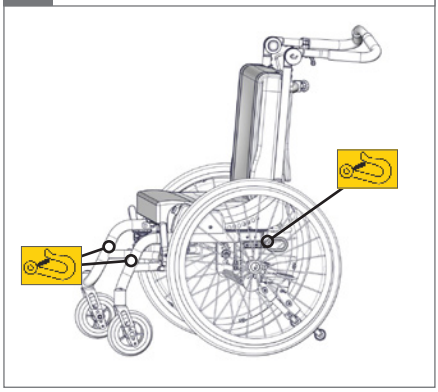
6.