R82

1. Multi Frame:x

2.

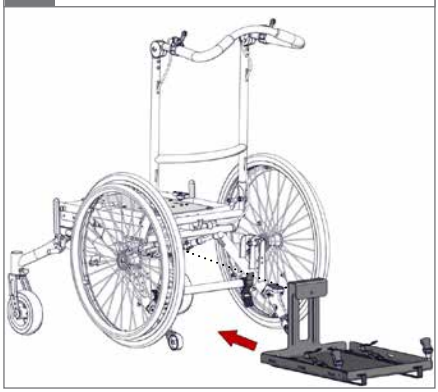

3.

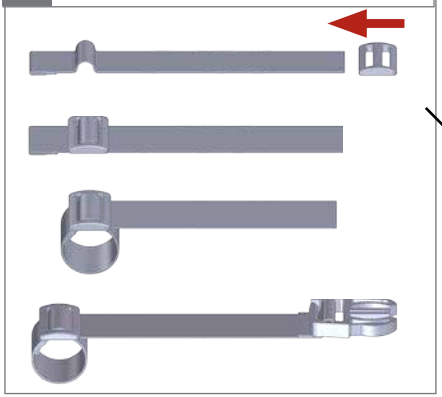

4.

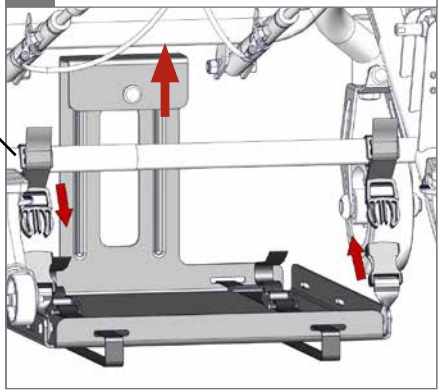

5.

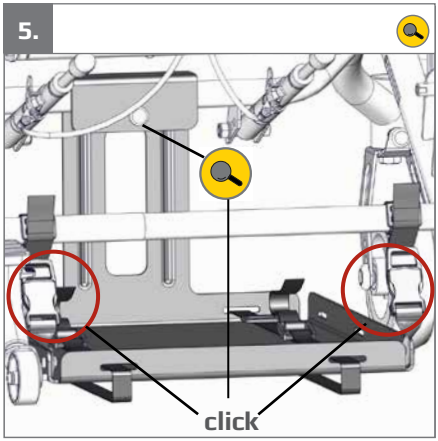

6.

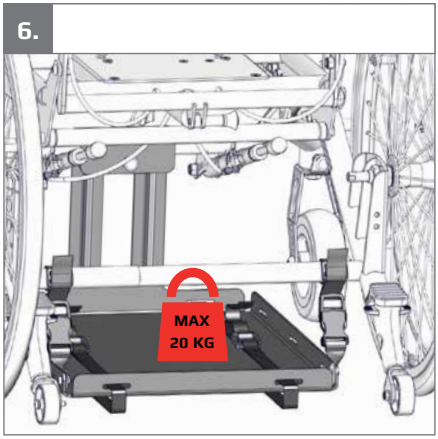

1. Kudu

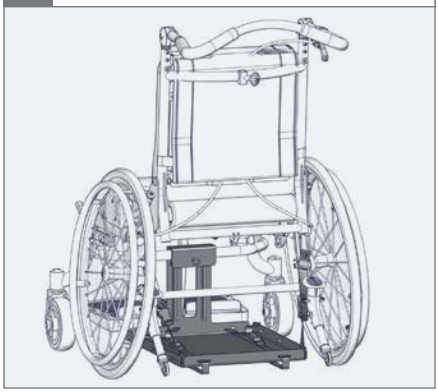

2.

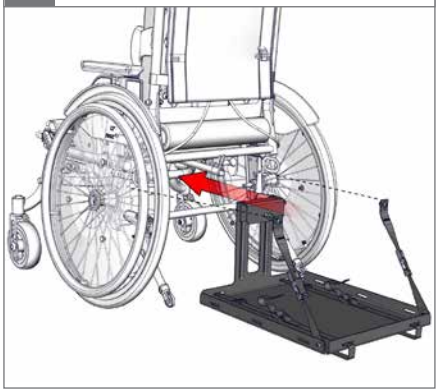

3.

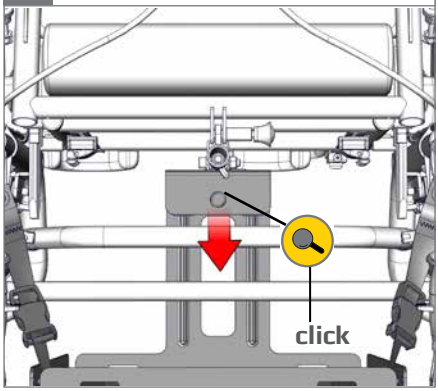

4.

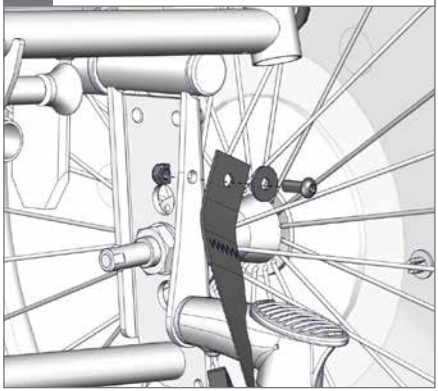
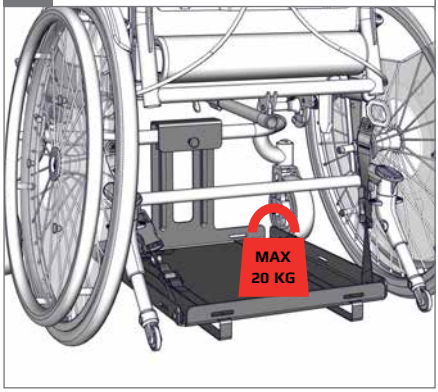
5.