1. ⬡ 4 mm

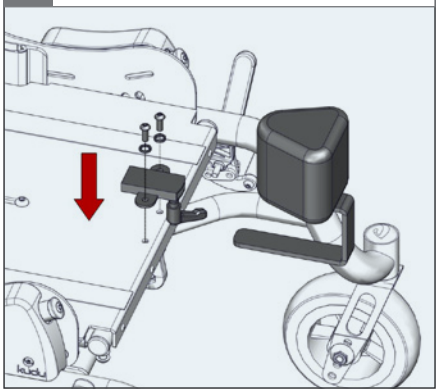

2. ⬡ 4 mm

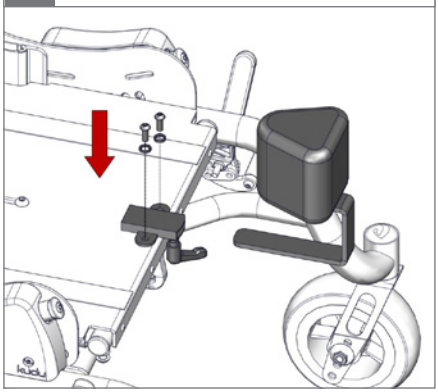

3. ⬡ 4 mm - 2,5 Nm

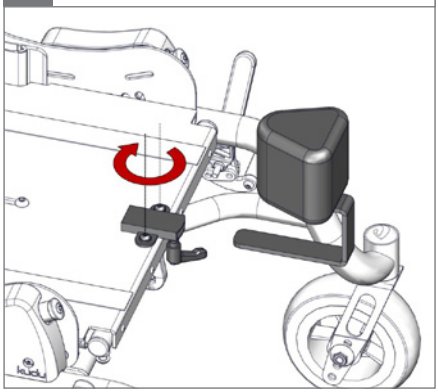

4.

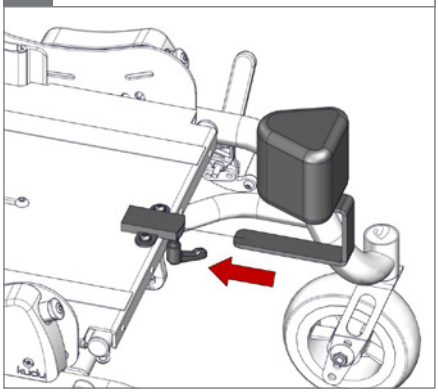

5.

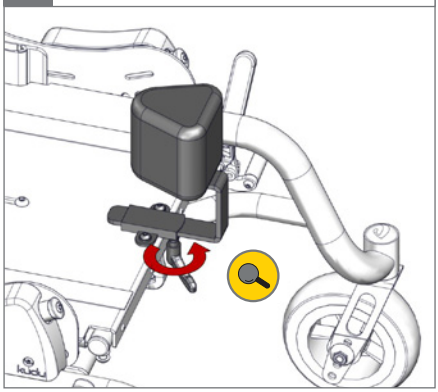

6.

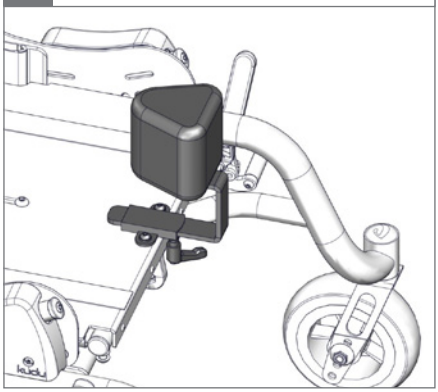

1. ⬡ 4 mm

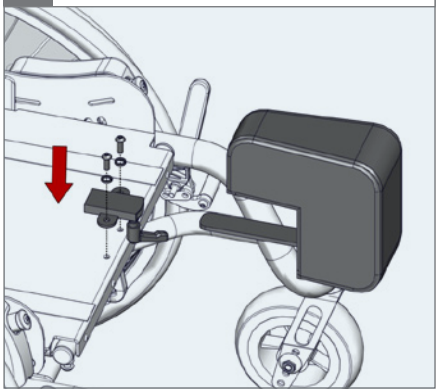

2. ⬡ 4 mm

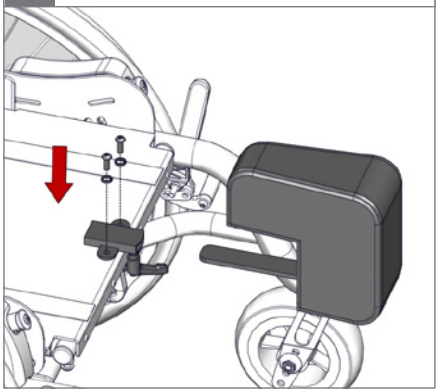

3. ⬡ 4 mm - 2,5 Nm

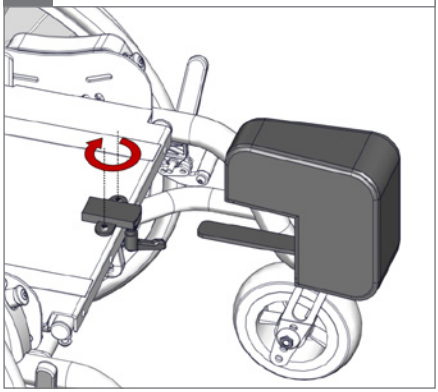

4.

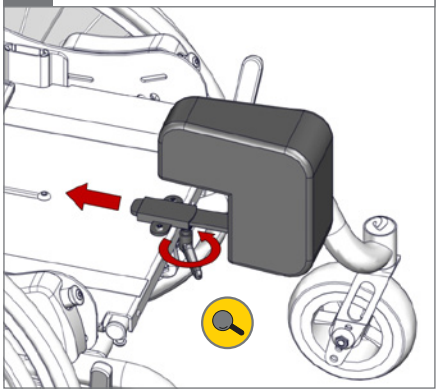

5.

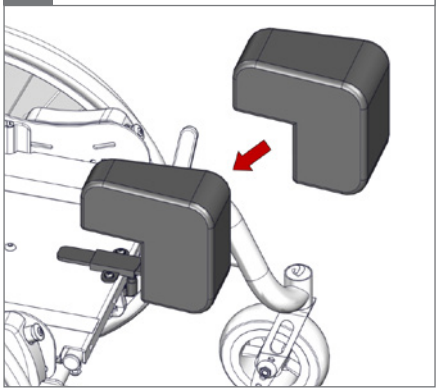
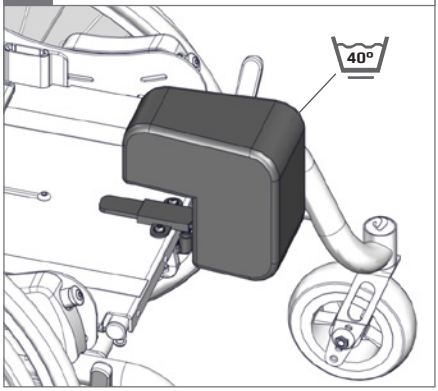
6.