1. Kudu

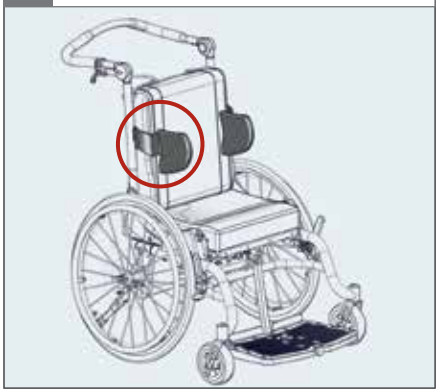

2.

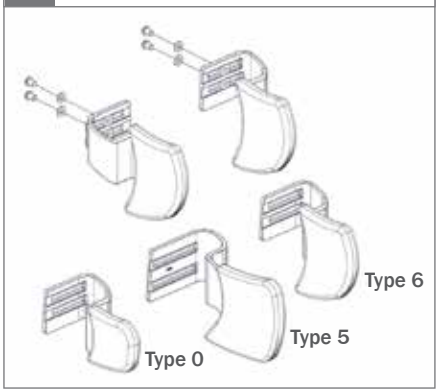

3. ⬡ 5 mm

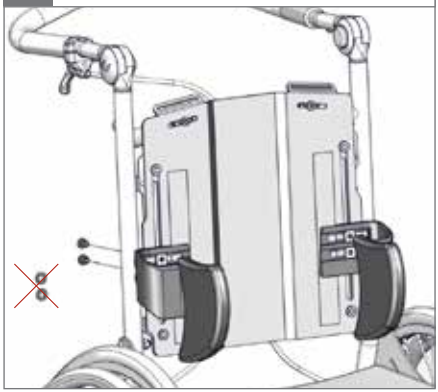

4. ⬡ 5 mm

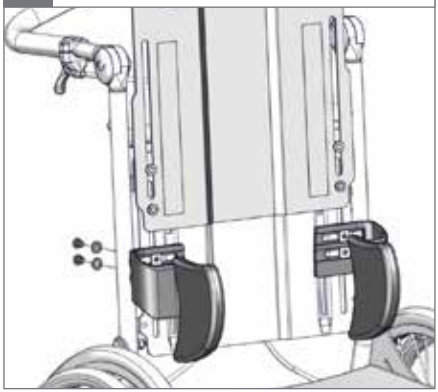

5. ⬡ 5 mm - 2,5 Nm

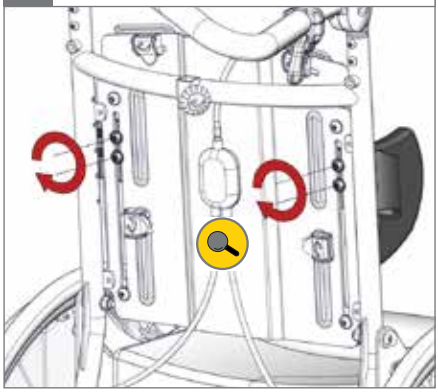

6. ⬡ 5 mm

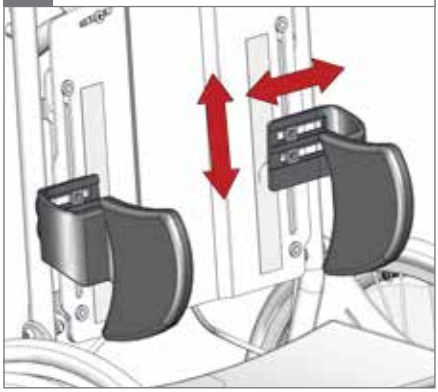

1. Kudu

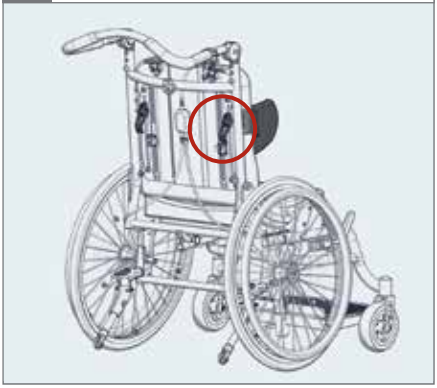

2.

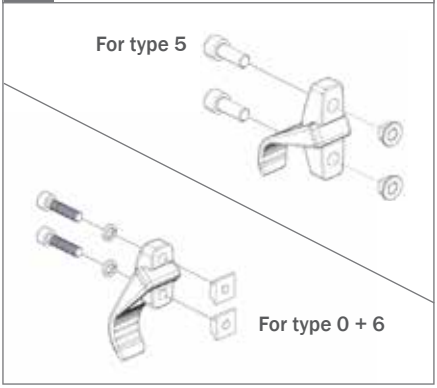

3. ⬡ 5/6 mm

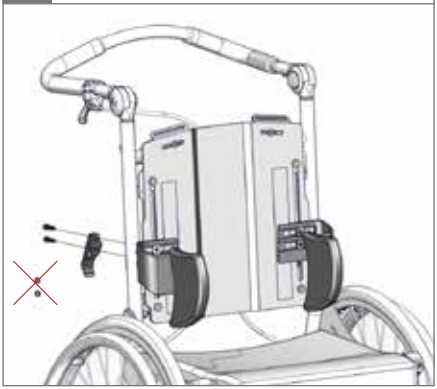

4. ⬡ 5/6 mm

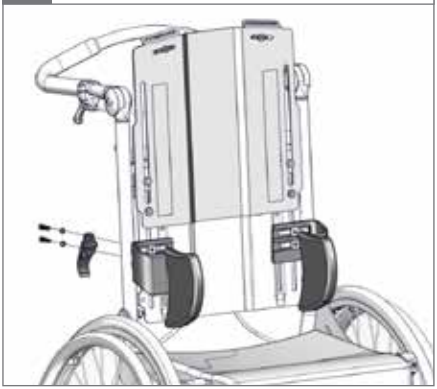

5. ⬡ 5/6 mm - 2,5 Nm

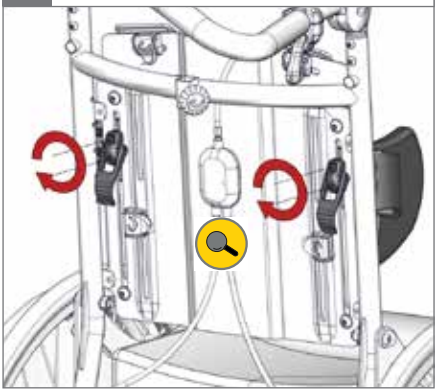
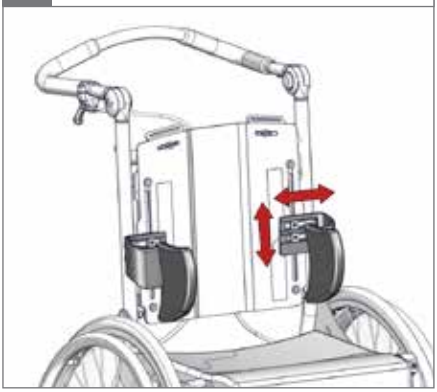
6. ⬡ 5/6 mm