1. Toucan/Rabbit

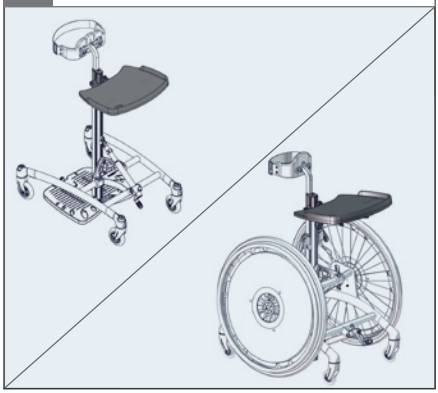

2.

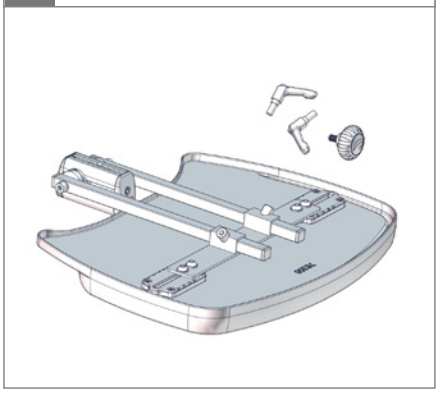

3. ⬡ 6 mm

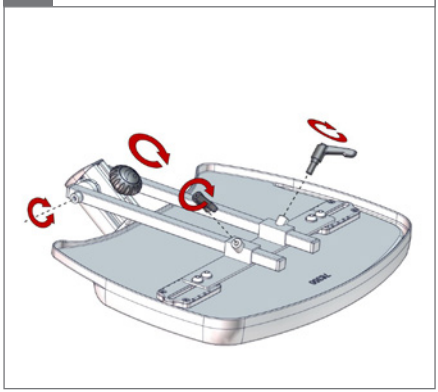

4.

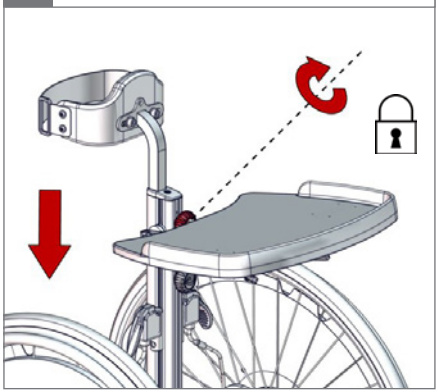

5.

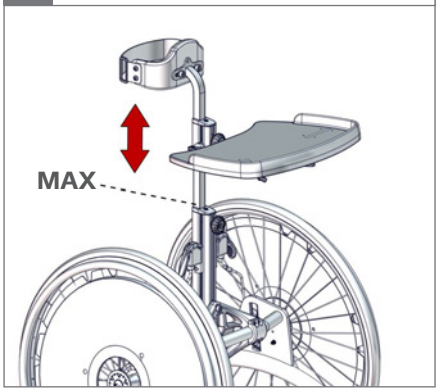

6.

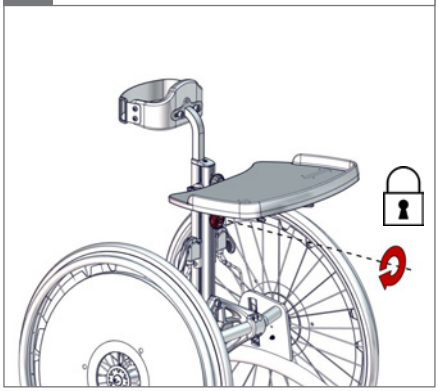

7.

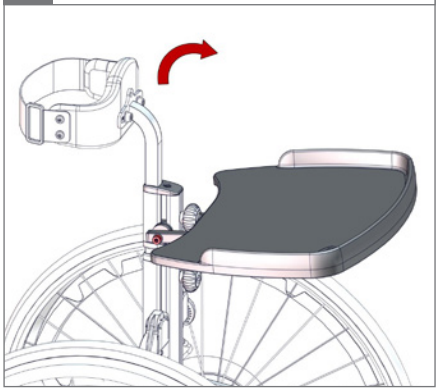

8. ⬡ 6 mm

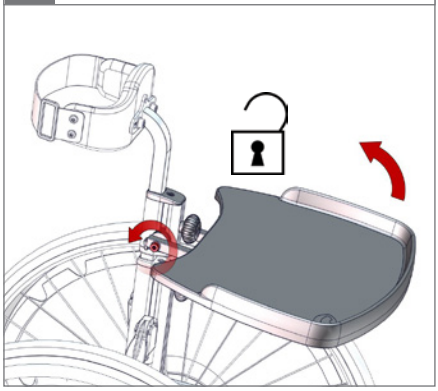

9. ⬡ 6 mm

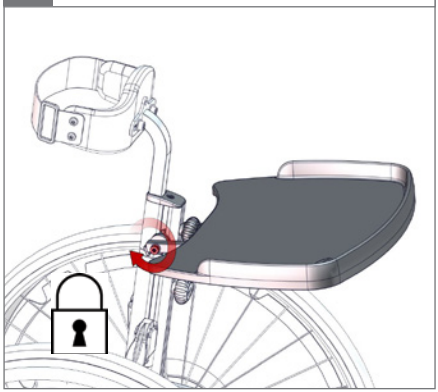

10.

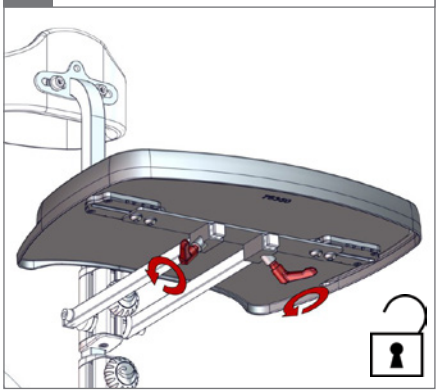

11.

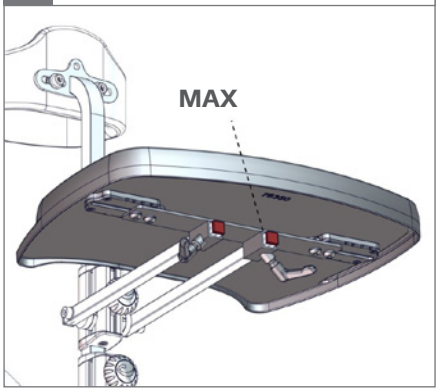
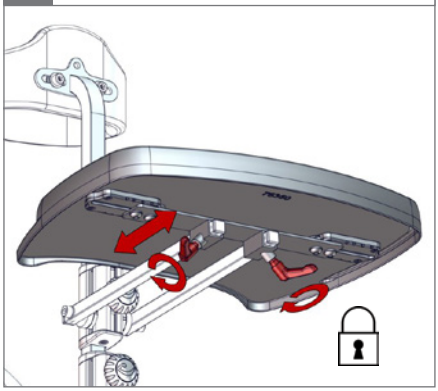
12.