**1.**

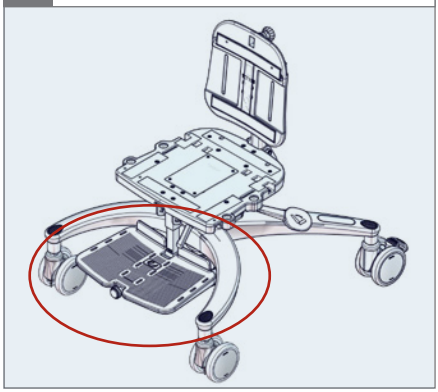

**2.**

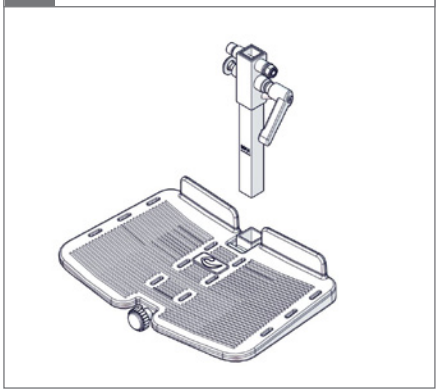

**3.** 6 mm + 13 mm

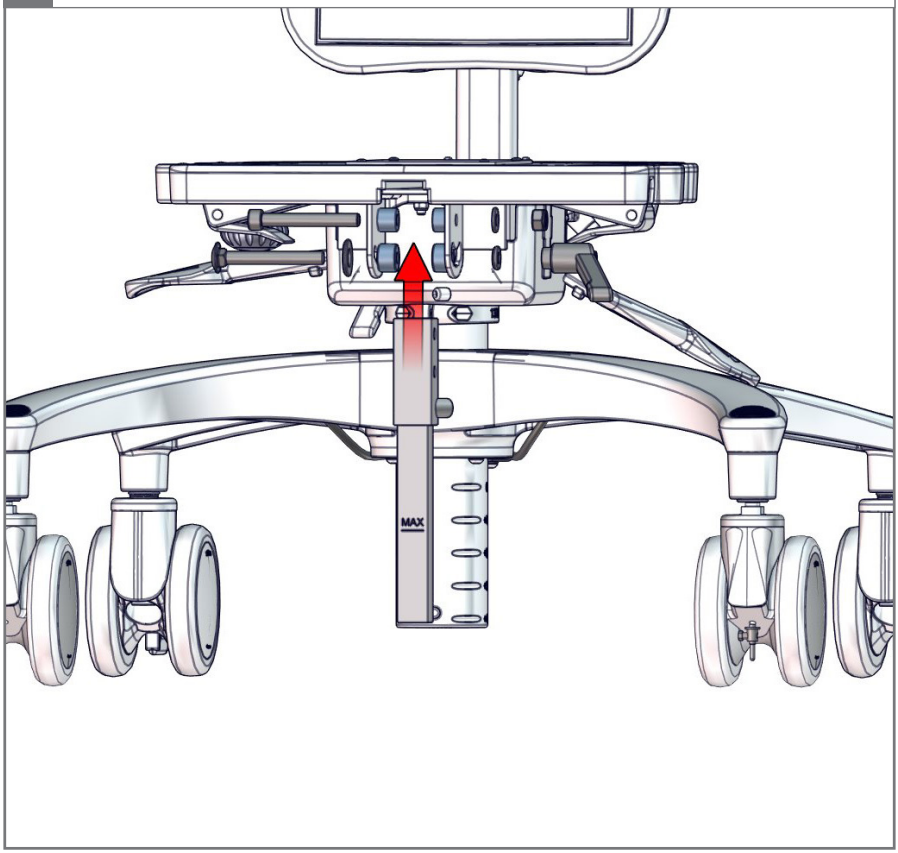

**4.**

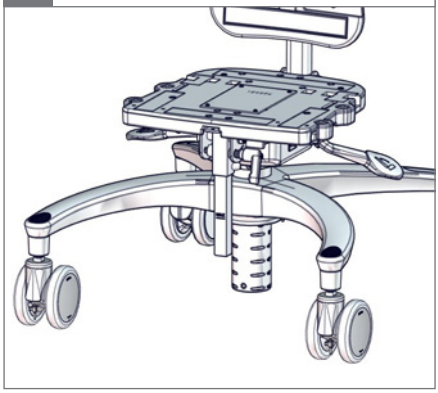

**5.**

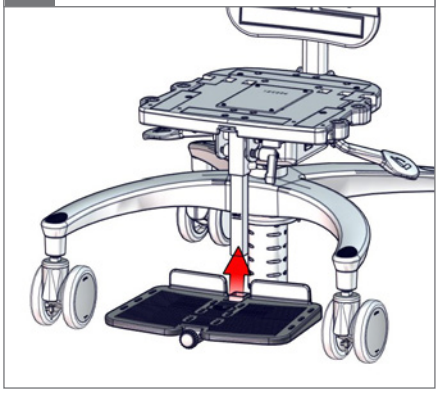
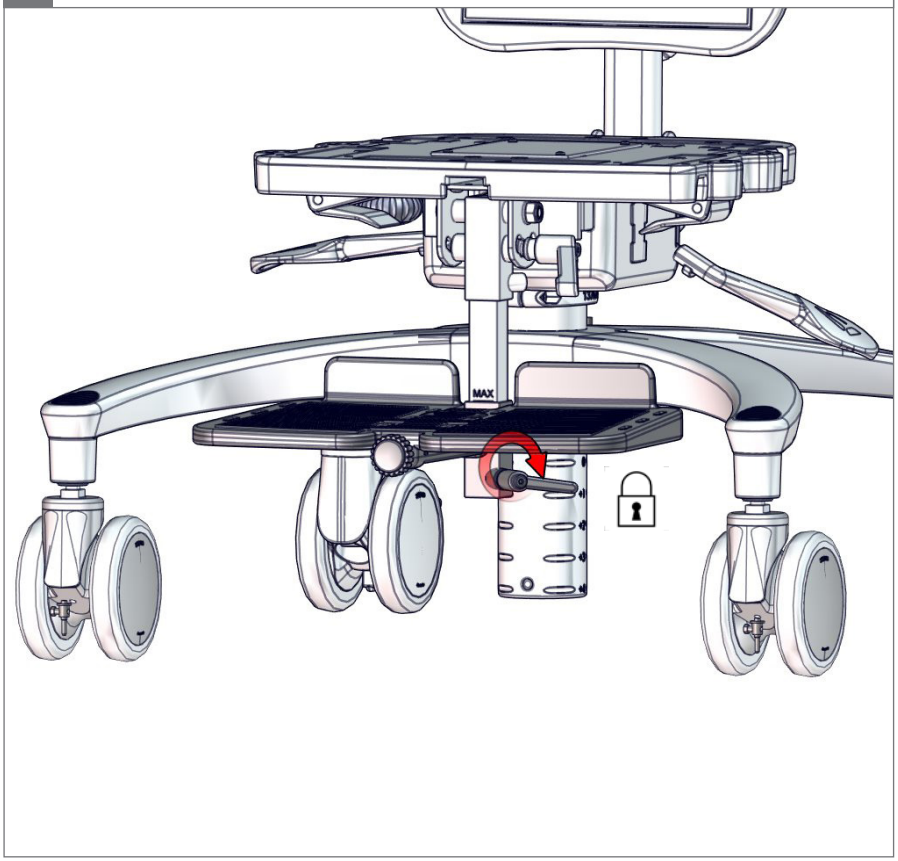
**6.**