1.

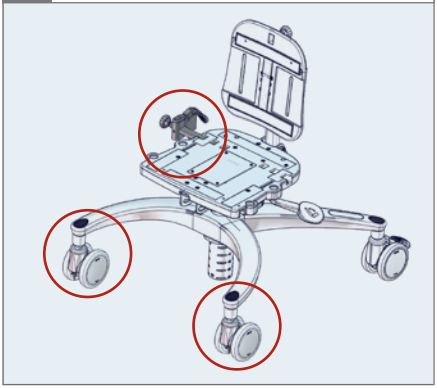

2.

3.

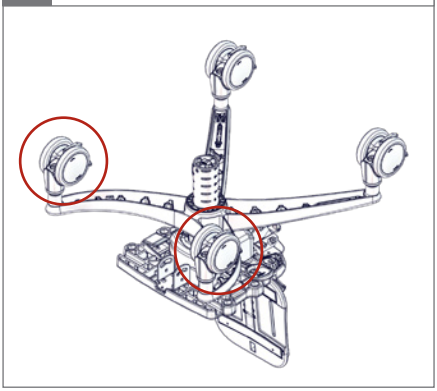

4.

8 mm + TX10

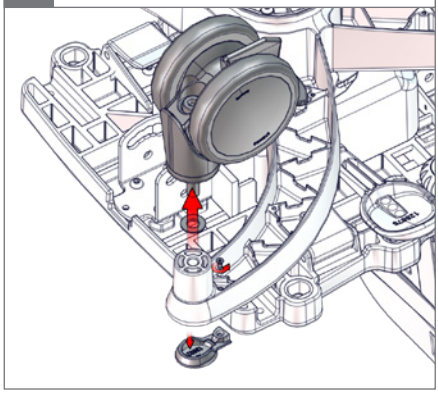

5.

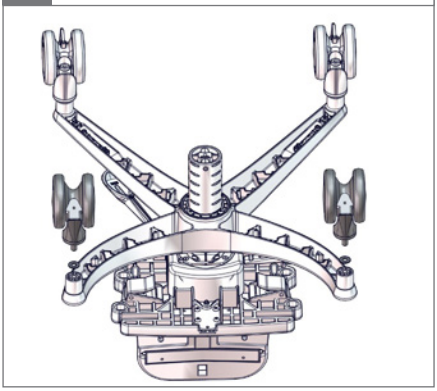

6.

13 mm

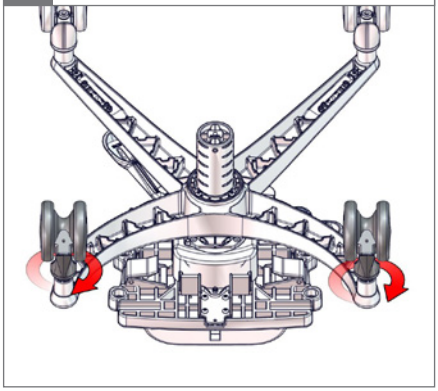

7.

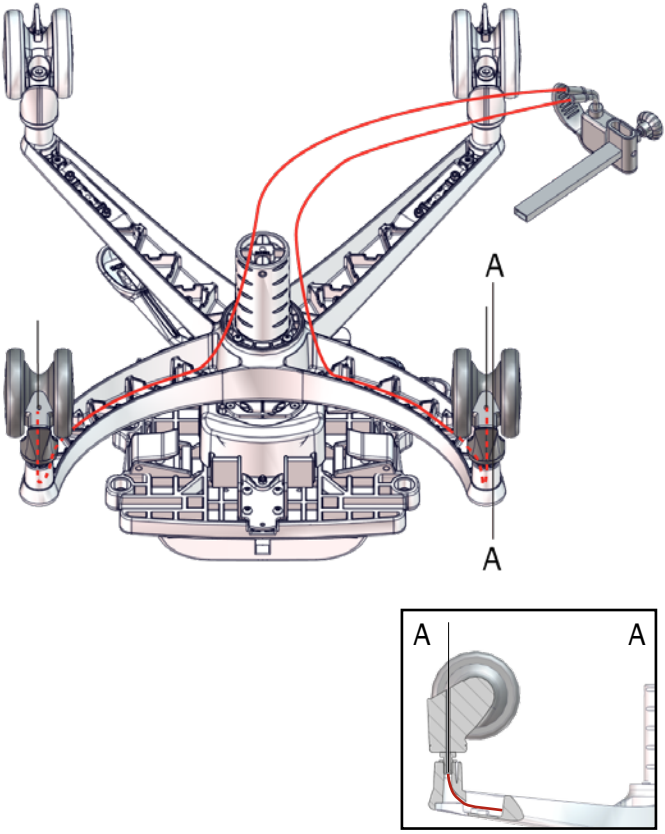

8.

TX 10

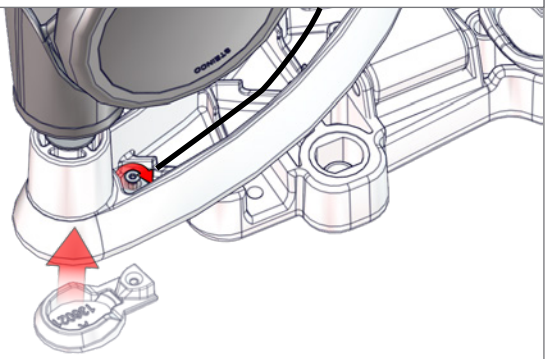

9. TX 10

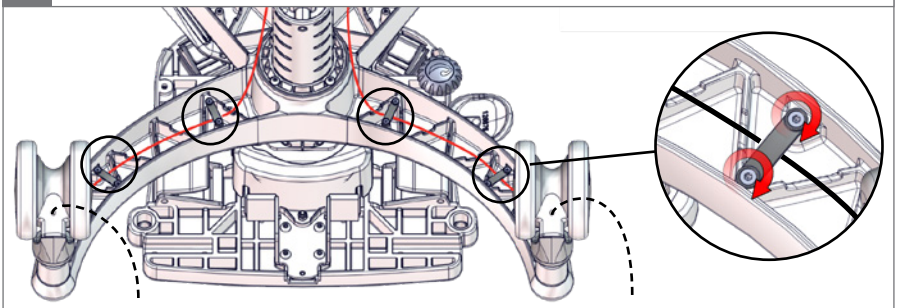

10. ⬡ 3 mm

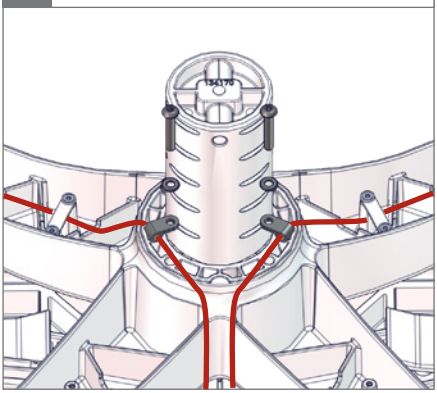

11. ⬡ 3 mm

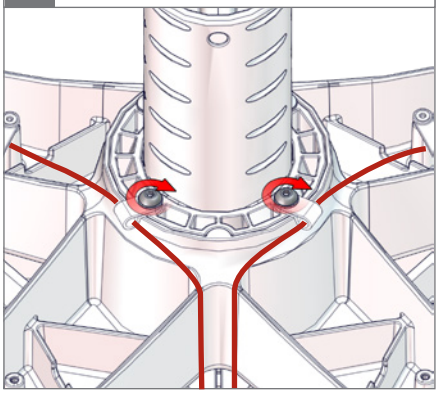

12.

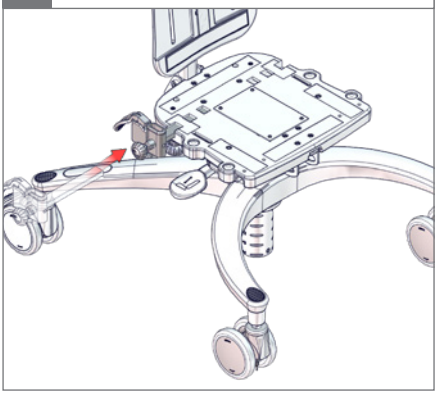

13.

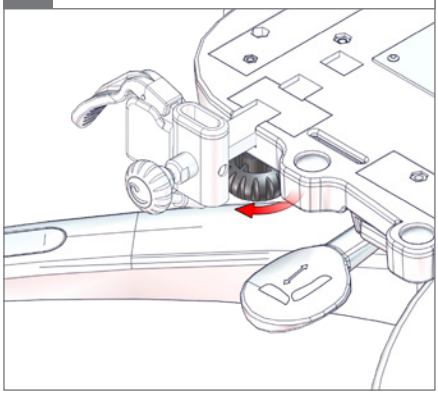

14.

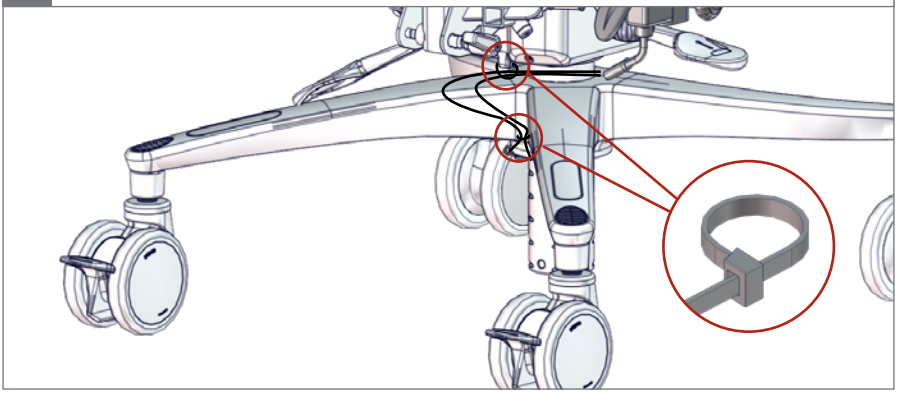

15. 6 mm

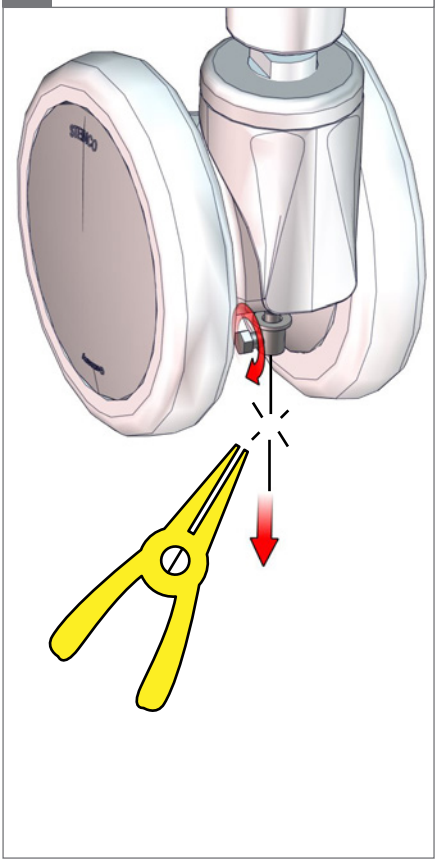
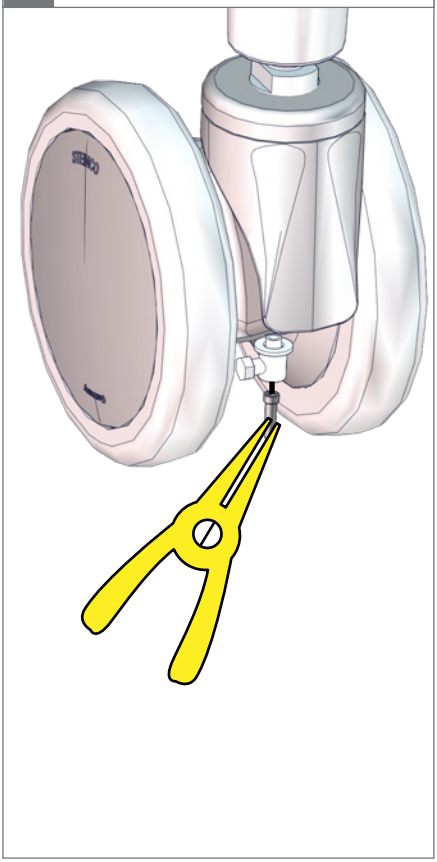
16.