1.

2.

3. **5 mm - 2,5 Nm**

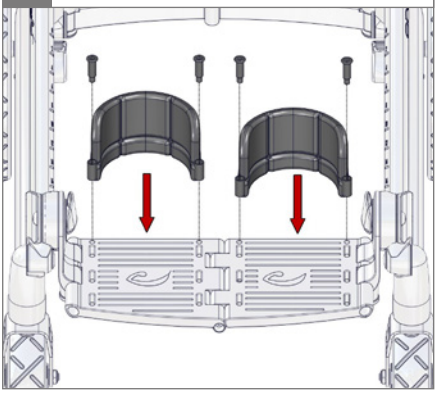

4.

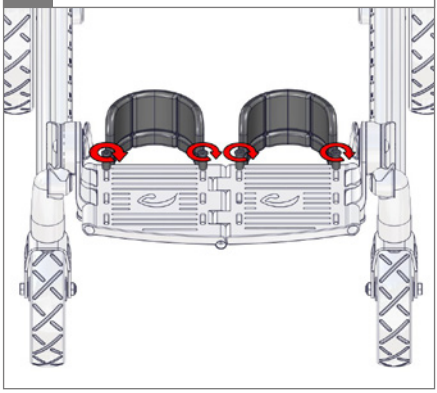

5.

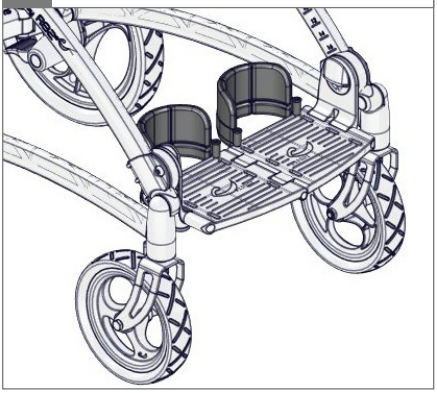

1.

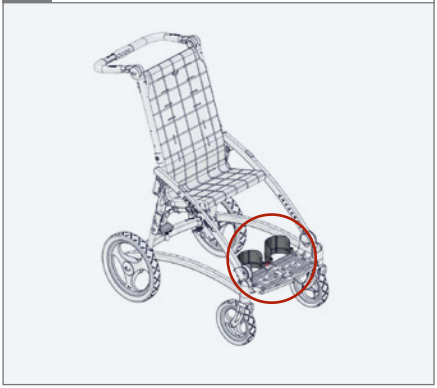

2.

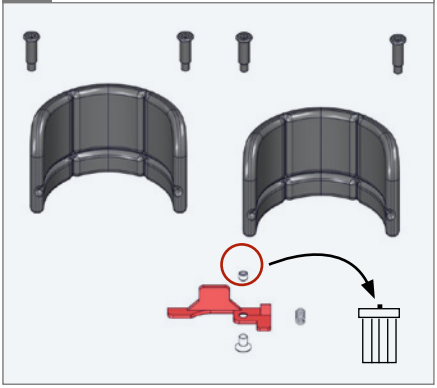

3.

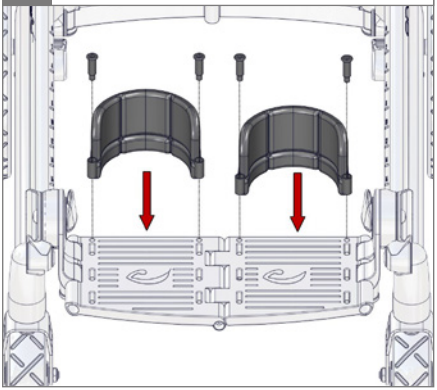

4. ⬡ 5 mm - 2,5 Nm

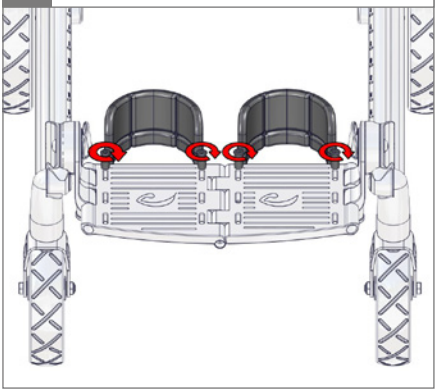

5. ⬡ 4 mm

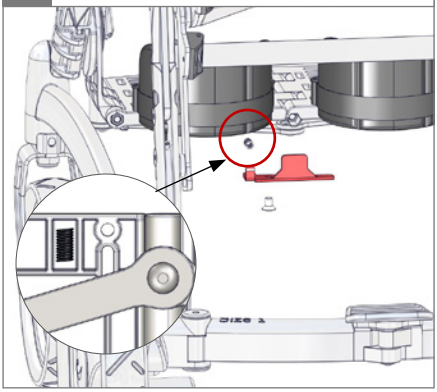
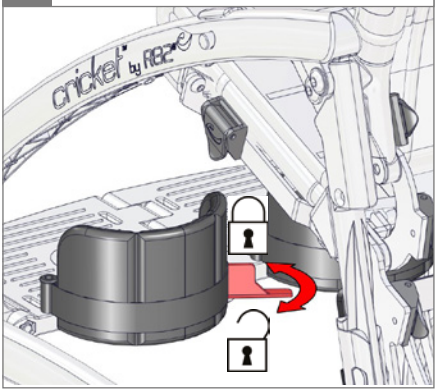
6.