Modulo d'ordine

			Aggiornato al 17 febbraio 2025
Ordinante **Azienda** **Indirizzo** **Codice Postale** **Città** **Tel.:**		**Consegnare a:** **Indirizzo** **Codice Postale** **Città**	
Contatto		**N° d'ordine**	
		Riferimento	

Dimensioni

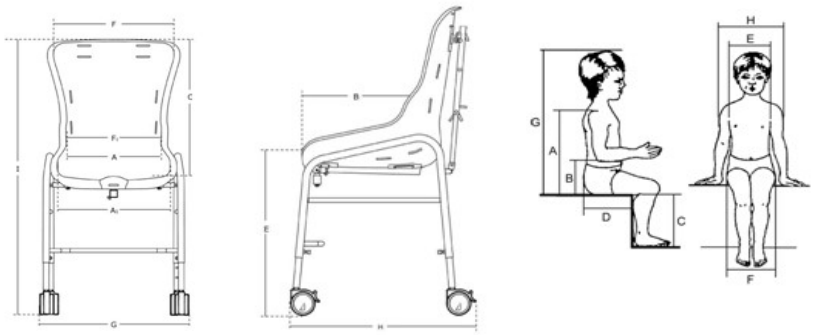

A (Altezza schiena) _____
B (Altezza bracciolo) _____
C (Distanza poplite tallone) _____
D (Profondità seduta) _____
E (Larghezza torace) _____
F (Larghezza seduta) _____
G (Altezza seduta capo) _____
H (Larghezza spalle) _____
Età _____
Peso _____

Swan Curo	**mis 1**	**mis 2**	**mis 3**	**mis 4**
	cm	**cm**	**cm**	**cm**
Larghezza posteriore seduta (A)	22	26	32	41
Larghezza anteriore seduta (A1)	32	35,5	42,5	47,5
Profondità seduta (B)	26,5	31	40	45
Altezza schienale (C)	38	47	52,5	60
Altezza seduta da terra con ruote (E)	38-54	48-64	47-63	46,5-62,5
Larghezza schienale, spalle (F)	27	35	42,5	49
Larghezza schienale, bacino (F1)	21	25	31,5	40
Larghezza totale con ruote (G)	50	53	58	65,5
Lunghezza totale con ruote basculamento a 0° (H)	55,5	62,5	68	68
Altezza totale con ruote (I)	76-92	96-112	99-115	106-122
Peso	8.5 kg	10.5 kg	11.75 kg	12.75 kg
Basculamento	0°-20°	0°-20°	0°-20°	0°-20°
Portata massima	35 kg	60 kg	85 kg	110 kg

Descrizione prodotto

Swan è una sedia da doccia/bagno per le funzioni igieniche che può essere basculata tramite pistone fino a 20°. Il telaio è in alluminio e regolabile in altezza. La seduta è in fibra di vetro liscia, la base e le ruote sono in acciaio inossidabile e antiruggine. Disponibile in 4 misure, può essere completato con numerosi accessori: poggiatesta, pettorine e cinture, pedana, padella, tavolino, cuneo paraspruzzi ed imbottitura.

Note ***Gli articoli evidenziati in grigio sono disponibili a magazzino***

Swan Curo	Descrizione	Misura	Codice	Prezzo Pubblico
	Swan, dotato di ruote con freno	mis 1	87061	1.639,00 ☐
	Swan, dotato di ruote con freno	mis 2	87062	1.799,00 ☐
	Swan, dotato di ruote con freno	mis 3	87063	1.899,00 ☐
	Swan, dotato di ruote con freno	mis 4	87064	1.999,00 ☐

Accessori	Descrizione	Misura	Codice	Prezzo Pubblico
	Poggiatesta, asta turtle lunga	Tipo 2	9903446-00	259,00 ☐
	Poggiatesta, asta turtle lunga	Tipo 4	9906446-00	259,00 ☐
	Per altre esigenze consultare l'apposito modulo d'ordine			
	Volantino per regolazione veloce poggiatesta	mis.unica	87042	10,00 ☐
	Imbottitura	mis 1	87061-61	229,00 ☐
	Imbottitura	mis 2	87062-61	229,00 ☐
	Imbottitura	mis 3	87063-61	229,00 ☐
	Imbottitura	mis 4	87064-61	229,00 ☐
	Paraspruzzi	mis.unica	880508-0561	40,00 ☐
	Paraspruzzi basso	mis.unica	880508-0861	32,00 ☐
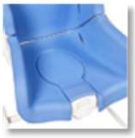	Copertura seduta	mis 1	87073-61	20,00 ☐
	Copertura seduta	mis 2	87074-61	29,00 ☐
	Copertura seduta	mis 3	87075-61	42,00 ☐
	Copertura seduta	mis 4	87076-61	43,00 ☐
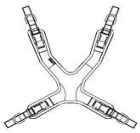	Pettorina a farfalla	XS	85705-XS	152,00 ☐
	Pettorina a farfalla	S	85705-S	152,00 ☐
	Pettorina a farfalla	M	85705-M	152,00 ☐
	Per ulteriori esigenze consultare l'apposito modulo d'ordine			
	Cintura pelvica a 2 punti, neoprene, 25 mm	mis 1	85423-1	80,00 ☐
	Cintura pelvica a 2 punti, neoprene, 25 mm	mis 2	85423-2	80,00 ☐
	Cintura pelvica a 2 punti, neoprene, 25 mm	mis 3	85423-3	80,00 ☐
	Per altre esigenze consultare l'apposito modulo d'ordine			
	Tavolino, ABS	mis 1	87038	419,00 ☐
	Tavolino, ABS	mis 2	87039	549,00 ☐
	Tavolino, ABS	mis 3	87040	559,00 ☐
	Tavolino, ABS	mis 4	87041	579,00 ☐

Modulo d'ordine

Tavolino Swing-away	mis 1	870131-61	349,00 ☐
Tavolino Swing-away	mis 2	870132-61	349,00 ☐
Tavolino Swing-away	mis 3	870133-61	349,00 ☐
Tavolino Swing-away	mis 4	870134-61	399,00 ☐

Pedana unica tipo Wombat 31 x 19 cm	mis 1	87145-1	187,00 ☐
Pedana unica tipo Wombat 36 x 23 cm	mis 2	87145-2	187,00 ☐
Pedana unica tipo Wombat 41 x 24 cm	mis 3	87145-3	187,00 ☐

Asta per fissaggio pedana	25 cm	87023	80,00 ☐
Asta per fissaggio pedana	35 cm	87024	87,00 ☐
Asta per fissaggio pedana	50 cm	87025	97,00 ☐

Cinturini piedi con fibbia	mis unica	85096	21,00 ☐
Cinturini piedi con velcro	mis unica	85102	21,00 ☐

Padella	mis 1-2	870800	28,00 ☐
Padella	mis 3	870801	28,00 ☐
Padella	mis 4	870802	28,00 ☐

Copertura per padella	mis 1-2	870800-L	51,00 ☐
Copertura per padella	mis 3	870801-L	51,00 ☐
Copertura per padella	mis 4	870802-L	51,00 ☐

Potty ring	mis 1-2	870805	51,00 ☐
Potty ring	mis 3	870806	51,00 ☐
Potty ring	mis 4	870807	51,00 ☐

Maniglione di spinta	mis unica	880110	102,00 ☐

Asta per il montaggio del maniglione di spinta , L:20 cm *	880120	26,00 ☐

**Quando ordini maniglione di spinta senza poggiatesta*