REF 28348

Elektrisk reglering av sits- och ryggvinkel Prio, Komplett sats

Electric seat tilt and back support recline function, cpl kit

Elektrische Sitzkantelung Prio, Komplettsatz

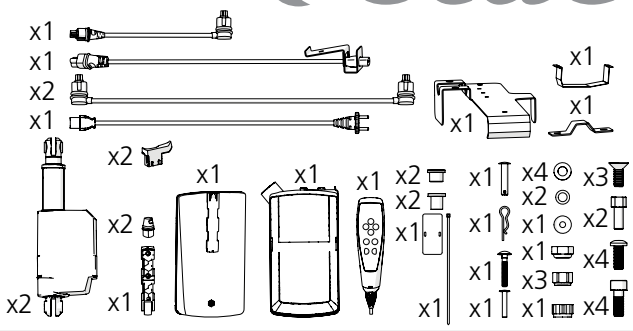

75364.3 2022-08-24

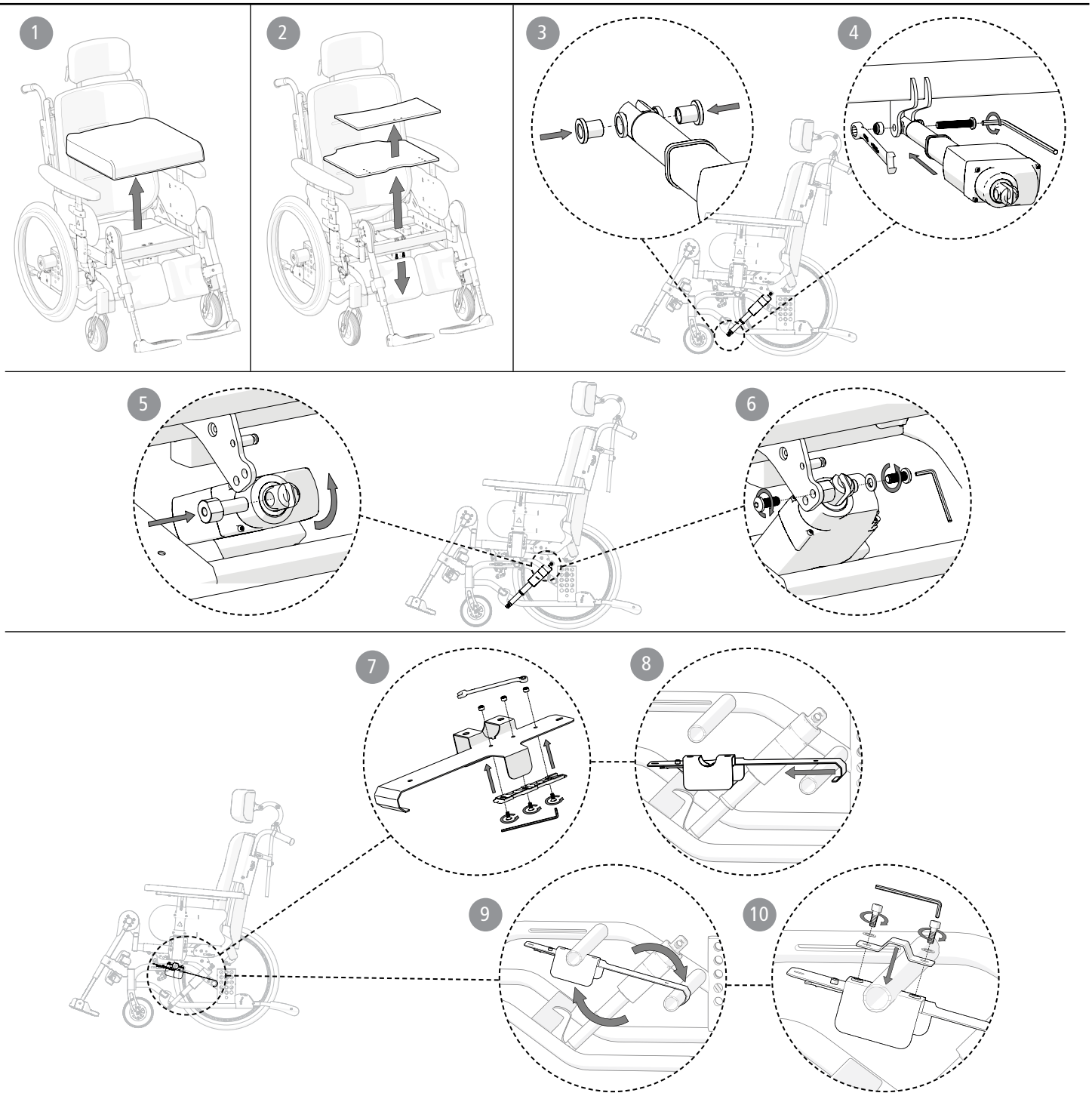

Etac Supply Center AB
Långgatan 12
SE-334 33 Anderstorp
www.etac.com

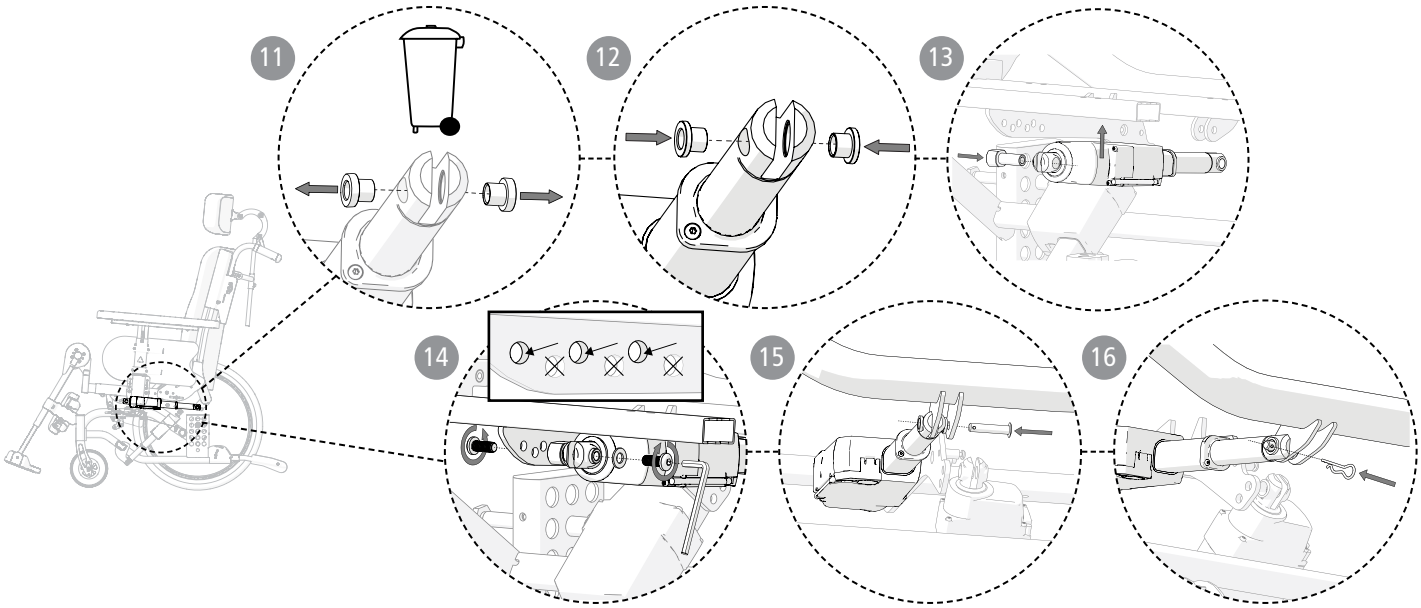
11
12
13
14
15
16

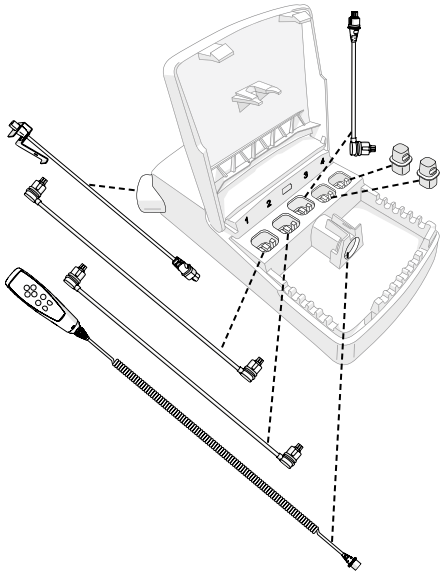

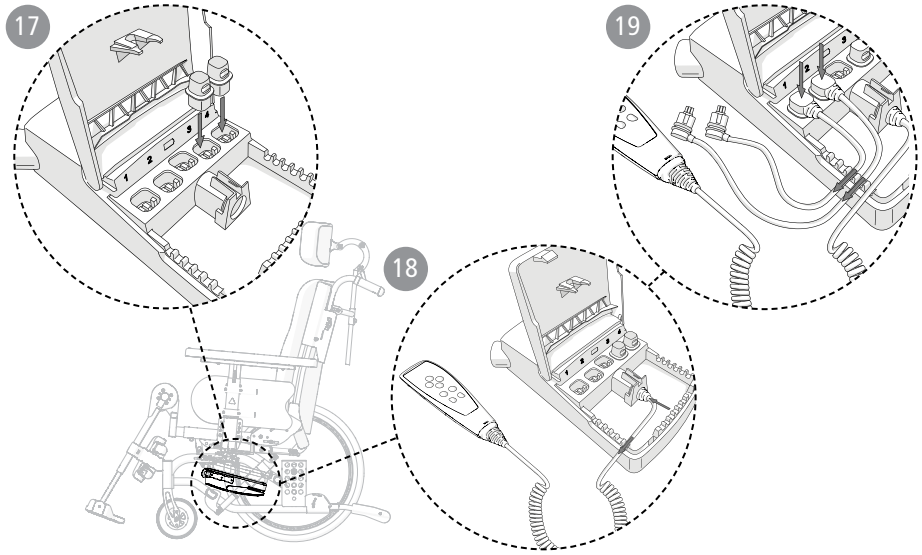
17
18
19

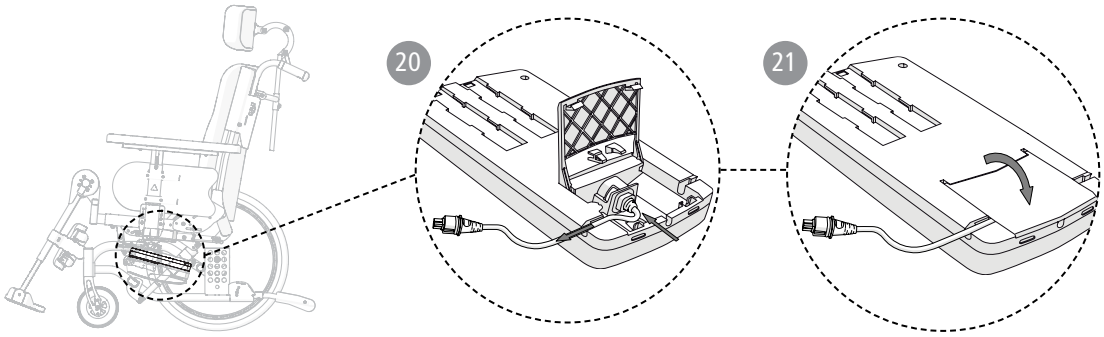
20
21

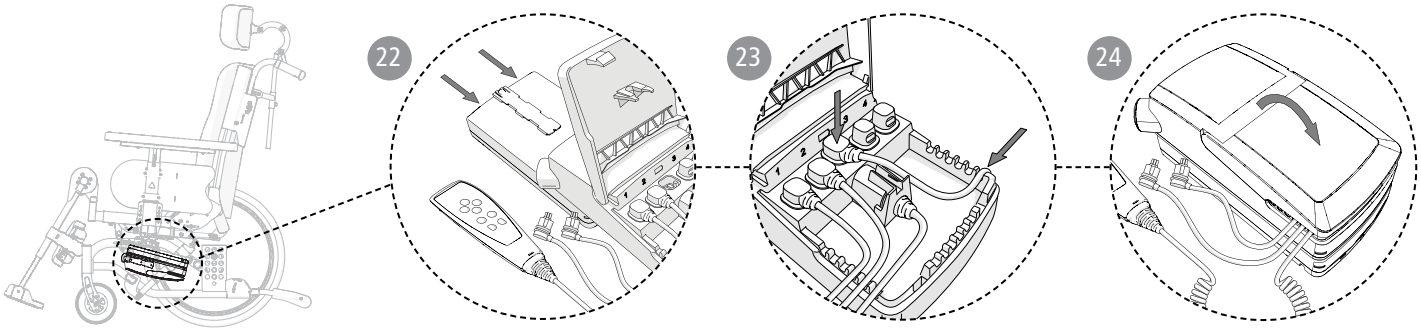
22
23
24

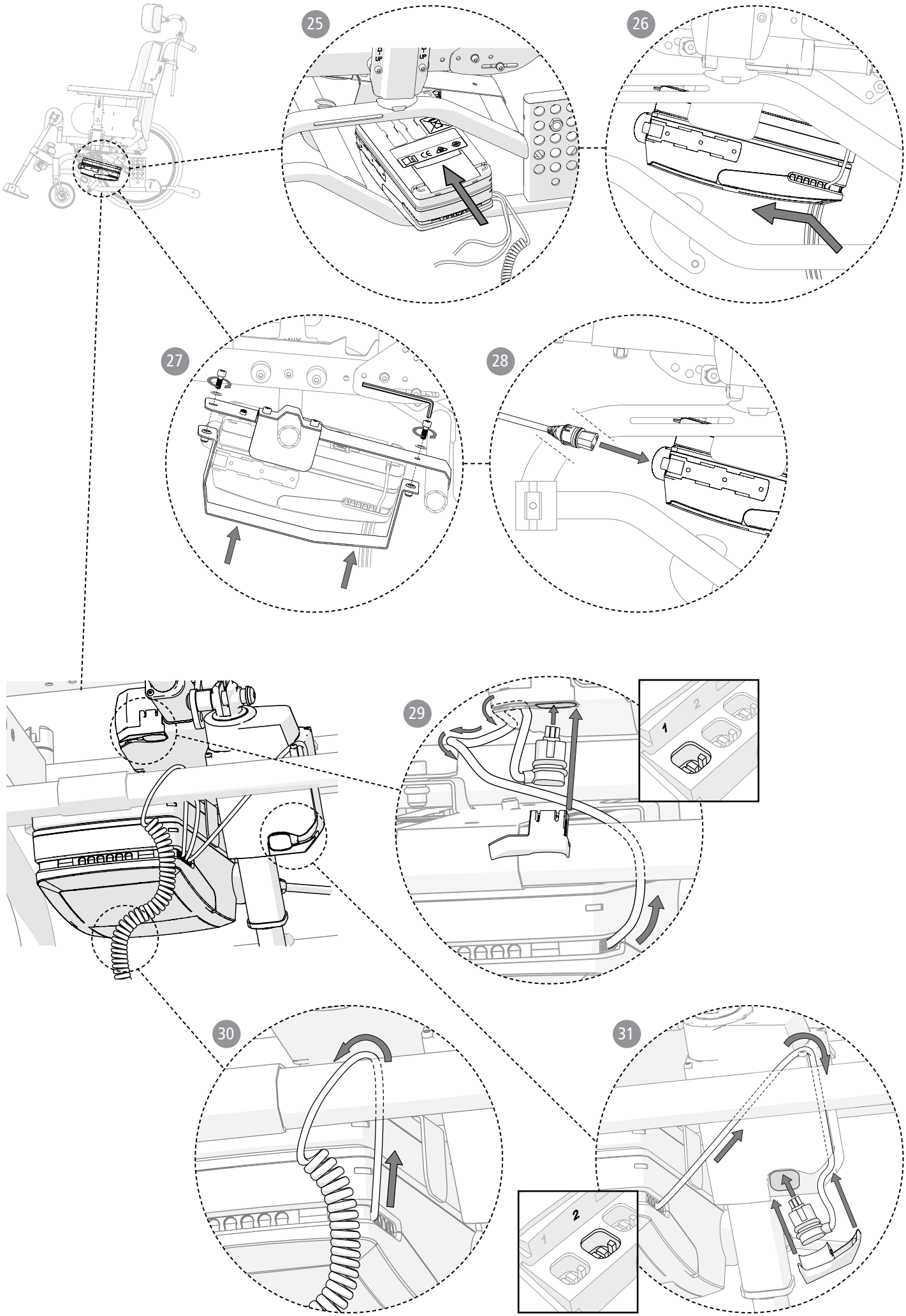
25
26
27
28
29
1
2
30
31
2
1

32

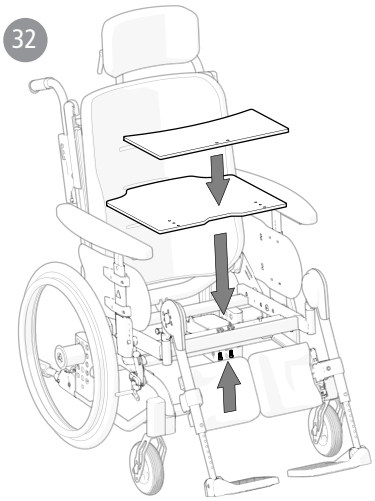

33

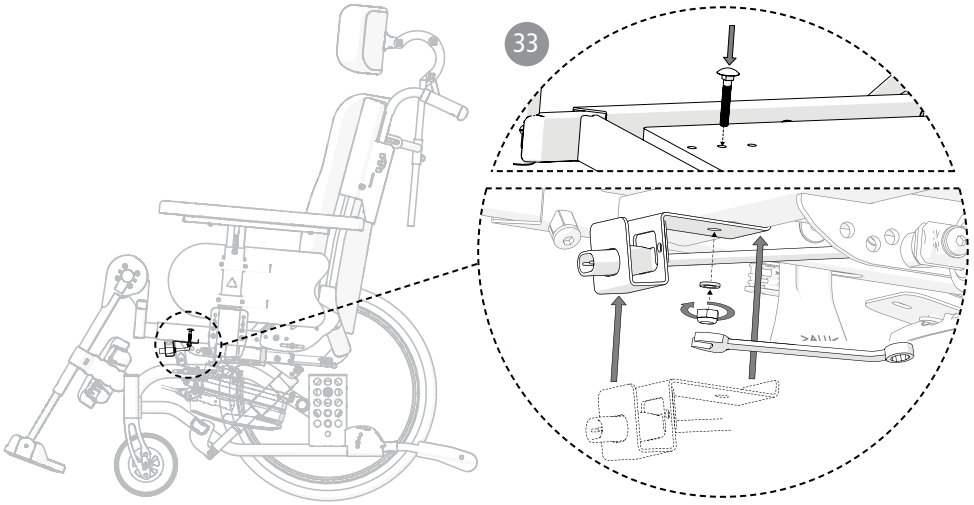

34

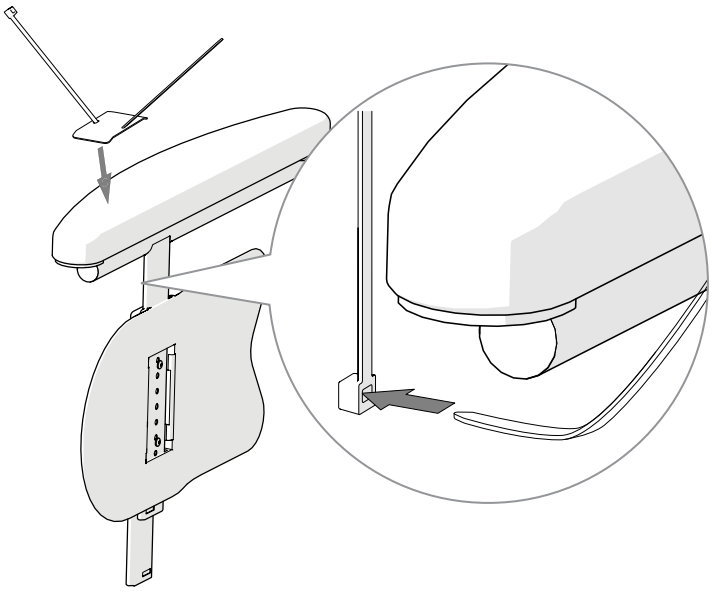
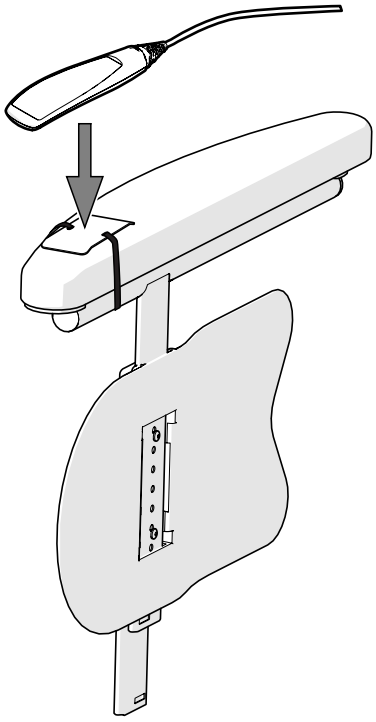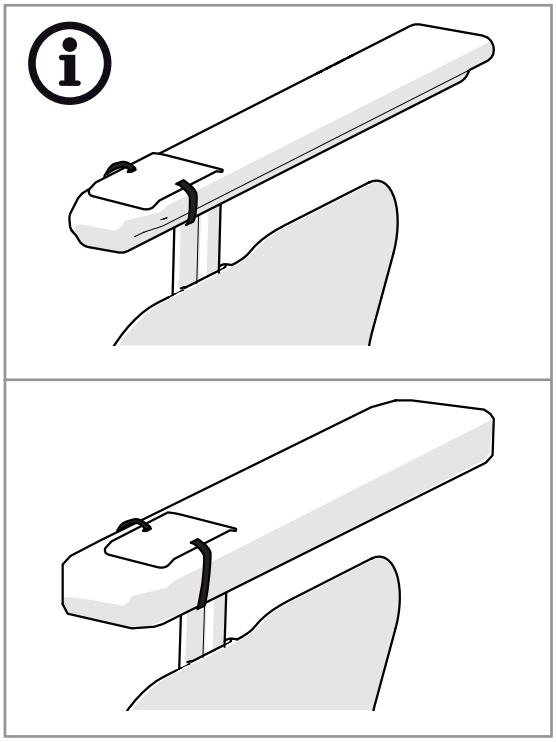
35